INFOR
Zał. R. Pieńkowski w 1987 r.

BIULETYN VAT

miesięcznik

VAT I AKCYZA: PORADY · DOKUMENTACJA · ORZECZNICTWO

Temat numeru:

- **Jak wypełniać JPK_V7 od 1 lutego 2026 r.**
- **Jak uzyskać zwrot VAT od rozliczenia za luty 2026 r.**

2/356
luty 2026

I. O TYM MUSISZ WIEDZIEĆ!

1. Jak dokonać korekty rocznej za 2025 r. 3
2. Rozliczenie VAT od niezwróconych kaucji za opakowania zwrotne pobranych w 2025 r. 9
3. Czy podatnicy zwolnieni z VAT, bez nadanego NIP, będą mogli wystawiać faktury w KSeF – wyjaśnienia MF 11
4. Do 2 marca 2026 r. producenci rolni mogą wnioskować o zwrot akcyzy od oleju napędowego 13

Odpowiedzi na pytania księgowych

W jakim terminie wystawić fakturę na żądanie konsumenta? 18
Kiedy można anulować fakturę? 18
Czy przekazanie towarów za długi podlega VAT? 18

II. TEMAT NUMERU

1. INFORLEX **Jak wypełniać JPK_V7 od 1 lutego 2026 r.** 19
1. Czy do korekt stosujemy nowe struktury JPK_V7M(3) oraz JPK_V7K(3). 19
2. Z jakich elementów składają się pliki JPK_VAT 20
3. Jakie dodatkowe oznaczenia faktur stosujemy od 1 lutego 2026 r. po wprowadzeniu KSeF 21
4. Jakie dokumenty oznaczamy kodami GTU 23
5. Jakie kody stosujemy do oznaczania transakcji 25
6. Jak oznaczać dowody sprzedaży i zakupu 26
Podsumowanie 27

ciąg dalszy spisu treści na następnej stronie >

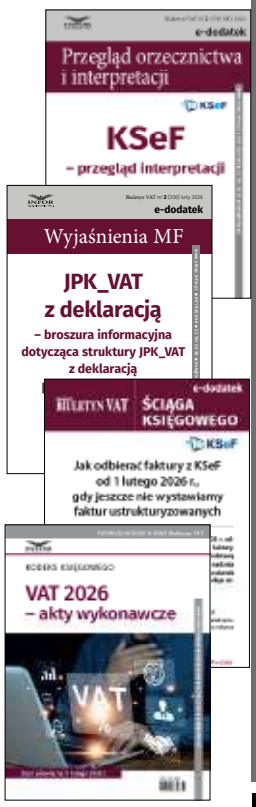

E-DODATKI DOSTĘPNE Z NUMEREM NA WWW.INFORLEX.PL

ISSN 1733-0882



Indeks 38660x

ABONAMENT 2026 Przedłuż abonament i odbierz prezent! oferta2026.infor.pl

eprasa.pl d145e88633

2. INFORLEX Jak uzyskać zwrot VAT od rozliczenia za luty 2026 r. 28
1. Zasady uzyskania zwrotu na rachunek bankowy 28
2. Terminy zwrotu VAT 31
3. Weryfikacja terminu zwrotu VAT 37
4. Przedłużenie terminu zwrotu VAT 38
5. Otrzymanie zwrotu VAT po złożeniu zabezpieczenia majątkowego 40
6. Zwrot na rachunek kredytodawcy 42
7. Zaliczanie kwot zwrotu na poczet należności 43
Podsumowanie 44

III. KSEF

1. Jaką rolę pełni potwierdzenie transakcji dokumentowanych fakturami ustrukturyzowanymi 45
2. W jaki sposób pracownicy mogą logować się do KSeF 52
3. Czy można korzystać z Aplikacji Podatnika 2.0, gdy mamy program komercyjny, i jak się logować 54
4. Czy najem zwolniony z VAT można dokumentować rachunkiem zamiast fakturą wystawioną w KSeF 55
5. Czy jednorazowe przekroczenie limitu 10 000 zł powoduje stały obowiązek wystawiania faktur ustrukturyzowanych 57
6. Jak wystawić korektę, jeżeli pierwotna faktura nie była wystawiona w KSeF 59

IV. TRANSAKCJE KRAJOWE

1. Jaką stawkę VAT stosować w przypadku sprzedaży kosza prezentowego 60
2. Czy można odliczyć 100% VAT przy zakupie i użytkowaniu kampera, jeśli będzie wykorzystywany również do celów prywatnych 61
3. Czy należy zgłosić sprzedaż środka trwałego w okresie zawieszenia działalności 63
4. Kiedy można odliczyć VAT z faktury korygującej in plus, gdy błędnie zastosowano zwolnienie 65
5. Jak rozliczyć VAT, gdy producent płaci również za ekspozycję towarów 67

V. TRANSAKCJE ZAGRANICZNE

1. Jak podatnik zwolniony z VAT powinien rozliczyć zakupy za granicą przed rozpoczęciem działalności 70
2. Jakie skutki ma otrzymanie od unijnego dostawcy nowych towarów w miejsce zareklamowanych 72
3. Jak opodatkować dostawę towaru wysyłanego do Irlandii Północnej 74

VI. VAT W BRANŻACH

1. Kiedy powstaje obowiązek podatkowy przy leasingu finansowym 76

VII. AKCYZA

1. Czy powstanie obowiązek podatkowy w akcyzie przy sprzedaży pozostałości węgla po modernizacji ogrzewania 79

Aktualności w cyfrowym wydaniu „Biuletynu VAT"

Aktualne informacje o zmianach w VAT i akcyzie znajdziesz w cyfrowym wydaniu po zalogowaniu na inforlex.pl (w sekcji Moje konto – Moje produkty)

eprasa.pl d145e88633

1 Jak dokonać korekty rocznej za 2025 r.

W deklaracji JPK_V7 za styczeń 2026 r. podatnicy, którzy stosowali proporcję lub preproporcję albo zmienili przeznaczenie środków trwałych, będą wykazywać kwotę korekty rocznej za 2025 r. Można zrezygnować z jej dokonania, ale nie wszyscy podatnicy mają taką możliwość.

Proporcja ostateczna jest ustalana na podstawie kryteriów stosowanych do obliczenia proporcji wstępnej, z tą różnicą, że proporcja ostateczna jest ustalana na podstawie rzeczywistych obrotów uzyskanych za dany rok podatkowy. Korekty dokonujemy w deklaracji za pierwszy okres rozliczeniowy po zakończeniu roku. Przy miesięcznym rozliczeniu jest to styczeń. Dlatego w JPK_V7M za styczeń 2026 r. podatnicy muszą dokonać korekty rocznej za 2025 r., gdy obejmie ich taki obowiązek. Gdy podatnicy rozliczają się kwartalnie, korektę wykazują w części ewidencyjnej za styczeń oraz części deklaracyjnej za I kwartał 2026 r. w JPK_V7K.

Podatnicy, którzy stosowali preproporcję i proporcję, muszą dokonać dwóch korekt rocznych, ustalając aktualne współczynniki, gdyż mechanizm odliczenia jest dwustopniowy.

1. Kogo dotyczy obowiązek korekty rocznej

Obowiązek korekty nie dotyczy wszystkich podatników. Obowiązek ten może dotyczyć również podmiotów, które na co dzień nie stosują proporcji (zob. tabela 1).

Tabela 1. Podatnicy objęci obowiązkiem korekty

Lp.	Podatnicy objęci obowiązkiem korekty	Kiedy można zrezygnować z korekty rocznej
1	2	3
1	Podatnik w 2025 r. stosował proporcję lub preproporcję	Podatnik może nie dokonywać korekty rocznej, jeżeli różnica między proporcją wstępną a proporcją ustaloną dla zakończonego roku podatkowego nie przekracza dwóch punktów procentowych. Gdy różnica między proporcjami wyniesie co najmniej 3%, korekta jest nadal konieczna. To od podatnika zależy, czy zrezygnuje z dokonania korekty. Gdy proporcja ustalona dla zakończonego roku podatkowego będzie mniejsza niż proporcja wstępna, podatnik może zrezygnować z korekty, pod warunkiem że kwota podatku naliczonego niepodlegająca odliczeniu, wynikająca z: 1) różnicy między ustalonymi proporcjami oraz 2) korekty środków trwałych oraz wartości niematerialnych i prawnych, z wyłączeniem korekty środków trwałych oraz wartości niematerialnych i prawnych, których wartość początkowa nie przekracza 15 000 zł – nie przekracza 10 000 zł.
2	Podatnik w 2025 r. stosował szacunkową proporcję lub preproporcję	

eprasa.pl d145e88633

1	2	3
		Gdy proporcja ostateczna jest wyższa od wstępnej nie więcej niż o 2%, zależy to tylko od podatnika, czy dokona korekty.
3	Podatnik zmienił przeznaczenie środków trwałych w 2025 r. lub wcześniej (np. podatnik wybrał zwolnienie podmiotowe lub z niego zrezygnował) i nie minął okres korekty. Obowiązek korekty rozłożonej w czasie dotyczy środków trwałych, których wartość początkowa przekraczała 15 000 zł, gdy podatnik nie skorzystał z opcji jednorazowej korekty. **WAŻNE!** Obowiązek dokonania korekty dotyczy także podatników zwolnionych z VAT.	Nie ma takiej możliwości, chyba że jest to korekta na korzyść podatnika.

2. Jak ustalić zasady korekty

Sposób rozliczenia korekty podatku naliczonego jest uzależniony od rodzaju nabytych towarów i usług związanych z działalnością mieszaną oraz ich wartości. Podział jest w tym przypadku oparty na kryterium długości okresu korekty.

2.1. Korekta jednorazowa

Jednorazowa korekta podatku naliczonego, dokonana przy użyciu współczynnika proporcji obliczonego na dany rok podatkowy, dotyczy:

- środków trwałych oraz wartości niematerialnych i prawnych o wartości początkowej nieprzekraczającej 15 000 zł oddanych do użytkowania w danym roku podatkowym,
- pozostałych towarów i usług (niezaliczonych do środków trwałych oraz wartości niematerialnych i prawnych), w stosunku do których w danym roku podatkowym podatnikowi przysługiwało prawo do odliczenia podatku naliczonego,
- środków trwałych lub wartości niematerialnej i prawnej niepodlegających amortyzacji albo wyposażenia,
- gruntów i prawa użytkowania wieczystego, gdy zostały zaliczone do środków trwałych nabywcy, o wartości początkowej nieprzekraczającej 15 000 zł.

PRZYKŁAD

Podatnik prowadzący działalność opodatkowaną i zwolnioną zakupił w 2025 r. laptopa za kwotę netto 4000 zł plus VAT 920 zł. Odliczył 85% VAT, czyli 782 zł. Ten zakup

eprasa.pl d145e88633

jest objęty jednorazową korektą. Proporcja ostateczna za 2025 r. wyniosła 91%. Dlatego korekcie podlega 55 zł [837 zł (920 zł x 91%) – 782 zł)]. Za 2026 r. nie będzie już korygował VAT od tego zakupu.

2.2. Korekta rozłożona w czasie

Wydłużony okres korekty podatku naliczonego dotyczy towarów i usług zaliczonych przez podatnika na podstawie ustaw o podatku dochodowym do środków trwałych oraz wartości niematerialnych i prawnych, podlegających amortyzacji, których wartość początkowa przekracza 15 000 zł.

Jeśli wymienione składniki majątku służą działalności mieszanej podatnika, to okres korekty wynosi:

- 5 lat, licząc od roku, w którym zostały oddane do użytkowania – w przypadku środków trwałych oraz wartości niematerialnych i prawnych podlegających amortyzacji o wartości początkowej przekraczającej 15 000 zł, przy czym w każdym kolejnym roku korygowana jest 1/5 odliczonego VAT,
- 10 lat, licząc od roku, w którym zostały oddane do użytkowania – w przypadku nieruchomości i praw wieczystego użytkowania gruntów, przy czym w każdym kolejnym roku korygowana jest 1/10 odliczonego VAT.

PRZYKŁAD

W czerwcu 2021 r. podatnik kupił i przyjął do używania samochód o wartości początkowej 100 000 zł. Z faktury zakupu wynikał podatek naliczony w kwocie 23 000 zł. Samochód podlegał amortyzacji i był wykorzystywany do działalności mieszanej podatnika. W 2021 r. proporcja wstępna wynosiła 90%. Podatnik z otrzymanej faktury stwierdzającej zakup samochodu odliczył podatek naliczony w kwocie 20 700 zł (23 000 zł x 90%).

Po zakończeniu 2021 r. proporcja ostateczna, ustalona na podstawie rzeczywistych obrotów za ten rok, wyniosła 80%. Wobec tego podatnik ustalił roczną korektę w wysokości:

[(23 000 zł x 80%) – (23 000 zł x 90%)] x 1/5 = (18 400 zł – 20 700 zł) x 1/5 = (–) 460 zł

W 2022 r. ostateczna proporcja wyniosła 95%. Wobec tego po zakończeniu 2022 r. podatnik ustalił roczną korektę podatku w wysokości: [(23 000 zł x 95%) – (23 000 zł x 90%)] x 1/5 = (21 850 zł – 20 700 zł) x 1/5 = (+) 230 zł.

W ten sam sposób przebiegała korekta podatku naliczonego od kupionego samochodu w ciągu trzech kolejnych lat podatkowych. Ostatniej korekty podatku naliczonego podatnik dokona za 2025 r. w JPK_V7M składanej za styczeń 2026 r., ponieważ wtedy zakończył się pięcioletni okres korekty dla tego środka trwałego.

eprasa.pl d145e88633

Według tego samego mechanizmu co przedstawiony w przykładzie przebiega korekta podatku naliczonego od zakupu nieruchomości wykorzystywanej dla celów działalności mieszanej podatnika, z tą różnicą, że okres korekty jest w tym przypadku dłuższy i wynosi 10 lat.

Tabela 2. Terminy i rodzaje korekty środków trwałych, nieruchomości i wieczystego użytkowania

Rodzaj towaru lub usługi	Okres i rodzaj korekty	Czego dotyczy korekta roczna
Środki trwałe lub wartości niematerialne i prawne podlegające amortyzacji, gdy ich wartość przekracza 15 000 zł	Rozłożona w czasie: ■ 10 lat – nieruchomości, ■ 5 lat – pozostałe, licząc od roku, w którym zostały oddane do użytkowania	1/10 odliczonego VAT – w przypadku nieruchomości, 1/5 odliczonego VAT – w pozostałych przypadkach
Grunty i prawo użytkowania wieczystego, gdy zostały zaliczone do środków trwałych nabywcy, o wartości początkowej przekraczającej 15 000 zł	Rozłożona w czasie: 10 lat, licząc od roku, w którym zostały oddane do użytkowania. Termin ten nie dotyczy opłat rocznych pobieranych z tytułu oddania gruntu w użytkowanie wieczyste; w przypadku tych opłat obowiązuje korekta jednorazowa po zakończeniu roku, w którym dokonano odliczenia	1/10 odliczonego VAT

WAŻNE! Korektą roczną za 2025 r. objęte są:

- towary i usługi, od zakupu których odliczono VAT z zastosowaniem proporcji w 2025 r., do których ma zastosowanie jednorazowa korekta;
- środki trwałe oraz wartości niematerialne i prawne, o wartości początkowej przekraczającej 15 000 zł, przyjęte do użytkowania w 2021 r. lub później, od zakupu których odliczono VAT z zastosowaniem proporcji lub zmieniono ich przeznaczenie, a nie zastosowano jednorazowej korekty;
- nieruchomości (w tym grunty i prawo użytkowania wieczystego) o wartości początkowej przekraczającej 15 000 zł, przyjęte do użytkowania w 2016 r. lub później, od zakupu których odliczono VAT z zastosowaniem proporcji lub zmieniono ich przeznaczenie, a nie zastosowano jednorazowej korekty.

3. Jak obliczyć proporcję na 2026 r.

Proporcję ustala się procentowo jako udział rocznego obrotu z tytułu czynności, w związku z którymi przysługuje prawo do odliczenia podatku naliczonego, w całkowitym obrocie uzyskanym z tytułu czynności, w związku z którymi podatnikowi przysługuje to pra-

eprasa.pl d145e88633

wo, oraz czynności, które takiego prawa mu nie dają – art. 90 ustawy z 11 marca 2004 r. o podatku od towarów i usług (dalej: ustawa o VAT).

$$\text{Proporcja wstępna (\%)} = \frac{\text{obrót z prawem do odliczenia}}{\text{obrót z prawem do odliczenia} + \text{obrót bez prawa do odliczenia}} \times 100$$

3.1. Zaokrąglanie kwoty proporcji

Proporcję wstępną na dany rok należy obliczyć na podstawie rzeczywistego obrotu uzyskanego przez podatnika w poprzednim roku podatkowym (na 2026 r. bierzemy obrót z 2025 r.). Ustalony w ten sposób współczynnik podlega zaokrągleniu w górę do najbliższej liczby całkowitej (art. 90 ust. 4 ustawy o VAT).

PRZYKŁAD

Spółka dokonuje zarówno sprzedaży opodatkowanej, jak i sprzedaży zwolnionej, wobec czego nabywa towary i usługi, które służą jednocześnie obu rodzajom sprzedaży. Spółka na podstawie faktycznego obrotu osiągniętego za 2024 r. ustaliła proporcję wstępną, która służyła do odliczania VAT od zakupów dotyczących działalności mieszanej w trakcie 2025 r. Proporcja ta wyniosła 76,0123%. Ponieważ współczynnik należy zaokrąglić w górę, do najbliższej liczby całkowitej, w rezultacie wyniósł on 77%. W trakcie 2025 r. spółka odliczała VAT od zakupów dotyczących działalności mieszanej w wysokości 77% kwoty podatku naliczonego.

Po zakończeniu 2025 r. spółka ponownie ustaliła proporcję za 2025 r., ale już na podstawie rzeczywistych obrotów za ten rok podatkowy. Załóżmy, że proporcja ostateczna za 2025 r. wyniosła 88,9876%, czyli po zaokrągleniu 89%. Ustalona przez podatnika proporcja ostateczna za 2025 r. jest jednocześnie proporcją wstępną na 2026 r.

Podatnik może przyjąć, że proporcja wynosi 100%, jeśli proporcja obliczona na podstawie jego obrotów przekroczy 98%, a kwota podatku naliczonego niepodlegająca odliczeniu, wynikająca z zastosowania tej proporcji, w skali roku, była mniejsza niż 10 000 zł.

Osiągnięcie przez podatnika wskaźnika na poziomie niższym lub równym 98% oznacza, że nie może on zaokrąglić tego wskaźnika proporcji do 100%.

PRZYKŁAD

Spółka Alfa wykonuje czynności opodatkowane i zwolnione. Rzeczywista proporcja za 2025 r. wyniosła 98,6%, w związku z czym zaokrąglono ją do 99%. W 2025 r. podatek naliczony wyniósł 78 000 zł. W związku z tym 1% z tej kwoty to 780 zł (kwota nie-

eprasa.pl d145e88633

odliczonego VAT). Spółka może przyjąć proporcję ostateczną za 2025 r. i wstępną na 2026 r. w wysokości 100%.

3.2. Ustalenie proporcji szacunkowo

Ustawodawca pozwala w przypadkach wskazanych w art. 90 ust. 8 ustawy o VAT na ustalenie proporcji szacunkowej. Dotyczy to podatników:

- którzy w poprzednim roku podatkowym nie osiągnęli obrotu opodatkowanego i zwolnionego z VAT,
- u których obrót opodatkowany i zwolniony w poprzednim roku podatkowym był niższy niż 30 000 zł,
- którzy uznają, że w odniesieniu do nich przyjęta kwota obrotu opodatkowanego i zwolnionego byłaby niereprezentatywna,
- u których naczelnik urzędu skarbowego przywrócił zarejestrowanie w związku z wykreśleniem grupy VAT, której byli członkami, z rejestru podatników, jeśli uznają, że w odniesieniu do nich kwota obrotu dla ustalenia proporcji byłaby niereprezentatywna.

Podatnicy przyjmą proporcję wyliczoną szacunkowo bez uzgadniania tego z naczelnikiem US. Jednak są obowiązani zawiadomić go o przyjętej proporcji w terminie do 25 dnia miesiąca następującego po miesiącu, w którym ta proporcja została zastosowana po raz pierwszy, nie później jednak niż w dniu przesłania ewidencji JPK_V7.

Te same zasady będą obowiązywały w przypadku ustalania szacunkowej preproporcji.

PRZYKŁAD

Spółka od stycznia 2026 r. rozpoczyna świadczenie usług finansowych (usługi kredytowe), zwolnionych z VAT. Ponieważ do tej pory dokonywała wyłącznie sprzedaży opodatkowanej, musiała ustalić proporcję szacunkową. Zastosowała ją pierwszy raz w JPK_V7 za styczeń. Dlatego najpóźniej składając JPK_V7 za ten okres, musi zawiadomić naczelnika urzędu skarbowego.

PODSTAWA PRAWNA:

- art. 86 ust. 7b, art. 90, art. 90c, art. 91 ustawy z 11 marca 2004 r. o podatku od towarów i usług (j.t. Dz.U. z 2025 r. poz. 775; ost.zm. Dz.U. z 2025 r. poz. 1811)

©℗

Joanna Dmowska
ekspert w zakresie VAT

eprasa.pl d145e88633

2 Rozliczenie VAT od niezwróconych kaucji za opakowania zwrotne pobranych w 2025 r.

System kaucyjny w VAT wchodzi w kluczową fazę rozliczeń. W 2026 r. nastąpi pierwsze roczne rozliczenie VAT za 2025 r. Zapłaty podatku musi dokonać podmiot reprezentujący do 2 marca 2026 r. Natomiast podmiot wprowadzający produkty musi rozliczyć VAT od niezwróconych kaucji pobranych w 2025 r. w JPK_V7 za luty 2026 r. Pozostałe podmioty uczestniczące w systemie kaucyjnym nie dokonują rozliczeń VAT.

Według art. 17b ustawy z 11 marca 2004 r. o podatku od towarów i usług (dalej: ustawa o VAT) podmiot reprezentujący, który zawarł umowy z wprowadzającymi produkty w opakowaniach na napoje, pełni funkcję płatnika podatku wyliczonego od wartości kaucji pobranych przez tych wprowadzających za opakowania objęte systemem kaucyjnym, które nie zostały zwrócone w tym systemie. VAT od pobranych, ale nie zwróconych klientowi kaucji rozlicza się w skali roku. W 2026 r. płatnicy oraz wprowadzający produkty będą pierwszy raz dokonywać takiego rozliczenia.

Zapłata VAT przez płatnika za 2025 r.

Płatnik jest obowiązany, bez wezwania naczelnika urzędu skarbowego, do obliczania i wpłacania kwot podatku na rachunek właściwego urzędu skarbowego za okres roku, w terminie do ostatniego dnia pierwszego miesiąca następującego po roku, dla którego ustalono różnicę w wartości kaucji wynikającą z wprowadzonych do obrotu w danym roku opakowań objętych systemem kaucyjnym i z opakowań lub odpadów opakowaniowych objętych tym systemem, zwróconych do podmiotu reprezentującego w danym roku.

Wyjątkowo za 2025 r. przesunięciu uległ termin zapłaty VAT na 28 lutego 2026 r. (art. 145ka ust. 2 ustawy o VAT). Ponieważ termin ten przypada w sobotę, VAT trzeba zapłacić do 2 marca 2026 r. Podmiot reprezentujący dokonuje płatności VAT na mikrorachunek wprowadzającego produkty w opakowaniach na napoje. W przypadku umów zawartych z wieloma wprowadzającymi produkty w opakowaniach na napoje konieczne jest osobne rozliczenie dla każdego z tych wprowadzających oraz wpłata VAT na odrębne mikrorachunki podatkowe tych wprowadzających.

Płatnik podatku nie składa w związku z dokonywaną wpłatą dodatkowych informacji do urzędu skarbowego. Jak wynika z objaśnień podatkowych z 29 sierpnia 2025 r., kwota wpłaconego VAT z tytułu niezwróconej kaucji nie jest również wykazywana w JPK_VAT

eprasa.pl d145e88633

składanym przez podmiot reprezentujący z tytułu wykonywania innych czynności, dla których został on uznany za podatnika VAT.

Rozliczenie VAT od kaucji za 2025 r. przez podmiot wprowadzający produkty

Przesunięto również termin zaewidencjonowania podstawy opodatkowania oraz VAT od kaucji w JPK_V7 przez podmiot wprowadzający produkty w opakowaniach zwrotnych (art. 145ka ust. 1 ustawy o VAT). Dane obejmujące wysokość podstawy opodatkowania oraz wysokość podatku należnego za 2025 r., podlegającego wpłacie przez podmiot reprezentujący, od niezwróconej kaucji pobranej za produkty w opakowaniach na napoje objęte systemem kaucyjnym wykazuje podatnik:

1) w ewidencji i deklaracji za luty 2026 r., jeżeli składa deklaracje podatkowe za okresy miesięczne,

2) w ewidencji za luty 2026 r. i w deklaracji za I kwartał 2026 r., jeżeli składa deklaracje podatkowe za okresy kwartalne.

Podatnik rozlicza VAT od niezwróconej kaucji w JPK_VAT przez wykazanie podstawy opodatkowania oraz kwoty VAT w polach właściwych dla danej stawki (poz. od K_15 do K_20 części ewidencyjnej oraz poz. od P_15 do P_20 w części deklaracyjnej JPK_V7M i JPK_V7K). O tym, w jakiej pozycji dokonać rozliczenia, decyduje stawka VAT na produkt, który został sprzedany w opakowaniu zwrotnym. Kaucja podlega opodatkowaniu tą samą stawką.

Ponadto podatnik uwzględni zsumowaną wartość podatku wyliczoną z tytułu niezwróconych w danym roku opakowań lub odpadów opakowaniowych w nowo dodanej w strukturze logicznej JPK_VAT pozycji P_360.

W końcowym rozliczeniu kwota z poz. P_360 pomniejszy wartość zobowiązania podatnika w poz. P_38. Kwota podlegająca wpłacie przez płatnika z tytułu kaucji nie zwiększy zatem zobowiązania podatnika (wprowadzającego produkty), który ma obowiązek wykazać kaucję w swoim rozliczeniu.

PODSTAWA PRAWNA:

- art. 17b, art. 145ka ustawy z 11 marca 2004 r. o podatku od towarów i usług (j.t. Dz.U. z 2025 r. poz. 775; ost.zm. Dz.U. z 2025 r. poz. 1811)
- § 2a rozporządzenia Ministra Finansów, Inwestycji i Rozwoju z 15 października 2019 r. w sprawie szczegółowego zakresu danych zawartych w deklaracjach podatkowych i w ewidencji w zakresie podatku od towarów i usług (Dz.U. z 2019 r. poz. 1988; ost.zm. Dz.U. z 2025 r. poz. 245)

©℗

Joanna Dmowska
ekspert w zakresie VAT

eprasa.pl d145e88633

3 Czy podatnicy zwolnieni z VAT, bez nadanego NIP, będą mogli wystawiać faktury w KSeF – wyjaśnienia MF

W odpowiedzi na interpelację poselską MF potwierdziło, że podatnicy zwolnieni z VAT, którzy nie posiadają numeru NIP, aby wystawiać faktury w KSeF, muszą wystąpić o nadanie NIP. W tym celu konieczna jest również rejestracja do VAT jako podatnika zwolnionego. Do odbioru faktur w KSeF posiadanie numeru NIP nie jest konieczne. W takim przypadku sprzedawca będzie zobowiązany do udostępnienia faktury poza KSeF.

Jakim identyfikatorem posługują się podatnicy zwolnieni z VAT

Zgodnie z ustawą z 13 października 1995 r. o zasadach ewidencji i identyfikacji podatników i płatników podatnik VAT czynny musi posługiwać się numerem NIP. Natomiast podatnicy będący osobami fizycznymi:

- niezarejestrowanymi do VAT lub
- nieprowadzącymi działalności gospodarczej,
- prowadzącymi działalność gospodarczą nierejestrową, czy najem prywatny

mają obowiązek posługiwania się numerem PESEL.

Wyjątek stanowi przypadek osoby fizycznej wykonującej działalność, o której mowa w art. 5 ust. 1 ustawy z 6 marca 2018 r. – Prawo przedsiębiorców (działalność nierejestrową), która jest zarejestrowanym podatnikiem VAT lub prowadzi ewidencję sprzedaży przy zastosowaniu kas rejestrujących. W tych przypadkach identyfikatorem podatkowym jest NIP.

Czy podatnicy zwolnieni z VAT muszą wystawiać faktury w KSeF

Obowiązkiem wystawiania faktur w KSeF zostały objęte również podmioty niemające obowiązku rejestracji w VAT ze względu na prowadzoną działalność zwolnioną z VAT. Jeśli nabywca wystąpi z żądaniem wystawienia faktury, muszą ją wystawić w formie ustrukturyzowanej, chyba że nabywca jest osobą prywatną. Gdy klient zażąda faktury, nie można jej zastąpić rachunkiem. W takich przypadkach podmioty te, jeśli nie posługują się identyfikatorem podatkowym NIP, będą zobowiązane do wystąpienia o ten numer do organu podatkowego.

eprasa.pl d145e88633

Jak uzyskać NIP

Osoby fizyczne, które będą zobligowane do wystawienia faktury w KSeF, będą mogły uzyskać NIP pod warunkiem, że wraz z wnioskiem o jego nadanie (formularz NIP-7) złożą zgłoszenie VAT-R, tj. podatnik po złożeniu VAT-R wraz z NIP-7 otrzyma NIP. W formularzu VAT-R osoby te, jeżeli nadal będą chciały korzystać ze zwolnienia, zaznaczą odpowiednią pozycję, że wybierają zwolnienie z VAT, tj.:

- poz. 30. Podatnik będzie korzystał (korzysta) ze zwolnienia, o którym mowa w art. 113 ust. 1 lub 9 ustawy z 11 marca 2004 r. o podatku od towarów i usług (dalej: ustawa o VAT) – pozycję tę zaznaczą podatnicy korzystający ze zwolnienia podmiotowego ze względu na wysokość obrotu,
- poz. 32. Podatnik będzie dokonywał (dokonuje) sprzedaży wyłącznie zwolnionej od podatku od towarów i usług na podstawie art. 43 ust. 1, z wył. pkt 3, i art. 82 ustawy o VAT – pozycję tę zaznaczą podatnicy korzystający ze zwolnienia przedmiotowego,
- poz. 33. Podatnik będzie korzystał (korzysta) ze zwolnienia, o którym mowa w art. 43 ust. 1 pkt 3 ustawy o VAT – pozycję tę zaznaczą rolnicy ryczałtowi.

Od kiedy podatnicy muszą posiadać NIP

Obowiązek posiadania NIP przez podatników zwolnionych wystąpi zasadniczo dopiero 1 stycznia 2027 r. Zgodnie bowiem z art. 145m ust. 1 ustawy o VAT w okresie od 1 kwietnia do 31 grudnia 2026 r. podatnicy obowiązani do wystawiania faktur ustrukturyzowanych mogą wystawiać faktury elektroniczne lub faktury w postaci papierowej, jeżeli łączna wartość sprzedaży wraz z kwotą podatku u tych podatników udokumentowana tymi fakturami wystawionymi w danym miesiącu jest mniejsza lub równa 10 000 zł. Przepis ten jest dedykowany co do zasady najmniejszym przedsiębiorcom, którzy wystawiają faktury dokumentujące sprzedaż o niewielkiej wartości.

Jeśli podatnik zwolniony wystawia w danym miesiącu faktury na wyższe kwoty, będzie musiał wystawiać faktury w KSeF od 1 kwietnia 2026 r. Do limitu 10 000 zł nie wliczamy faktur konsumenckich, paragonów uznanych za faktury uproszczone (do 450 zł).

Podsumowując, posiadanie NIP jest niezbędne do wystawiania faktur w KSeF. Dotyczy to również podatników, którzy wykonują np. działalność nierejestrową lub najem prywatny i w związku z żądaniem wystawienia faktury na rzecz innego podatnika będą zobowiązani do wystawienia tej faktury w KSeF.

Jak będą dostarczane faktury podatnikom, którzy nie mają NIP

Gdy nabywca jest podatnikiem, mimo że nie został mu nadany NIP, należy wystawić mu fakturę w KSeF. W takim przypadku, ze względu na brak NIP, faktura powinna być udostępniona nabywcy w sposób z nim uzgodniony (art. 106gb ust. 4 pkt 5 ustawy o VAT). Sprzedawca udostępnia wtedy fakturę poza KSeF. Faktura wystawiona w trybie online,

eprasa.pl d145e88633

która będzie udostępniona nabywcy poza KSeF, musi być oznaczona kodem QR z numerem KSeF, a w trybie offline – z dwoma kodami QR (OFFLINE i CERTYFIKAT).

PODSTAWA PRAWNA:

- art. 106ga ust. 1, art. 106gb ust. 4 ustawy z 11 marca 2004 r. o podatku od towarów i usług (j.t. Dz.U. z 2025 r. poz. 775; ost.zm. Dz.U. z 2025 r. poz. 1811)
- art. 3 ustawy z 13 października 1995 r. o zasadach ewidencji i identyfikacji podatników i płatników (j.t. Dz.U. z 2025 r. poz. 237; ost.zm. Dz.U. z 2025 r. poz. 820)

POWOŁANE PISMA URZĘDOWE:

- odpowiedź na interpelację poselską z 3 grudnia 2025 r. (sygn. PT7.054.13.2025)

Joanna Dmowska
ekspert w zakresie VAT

4 Do 2 marca 2026 r. producenci rolni mogą wnioskować o zwrot akcyzy od oleju napędowego

Wyjątkowo do 2 marca 2026 r. producenci rolni mogą składać wnioski o zwrot akcyzy zapłaconej od nabytego oleju napędowego zakupionego w okresie od 1 sierpnia 2025 r. do 31 stycznia 2026 r., gdyż 28 lutego wypada w tym roku w sobotę. Jest to pierwszy termin w 2026 r. wnioskowania o zwrot. Rolnicy będą mogli wnioskować o zwrot akcyzy od paliwa rolniczego na każdy hektar użytków rolnych oraz od utrzymywanego bydła, świń, owiec, kóz i koni. W 2026 r. stawka wynosi 1,48 zł na litr oleju napędowego. To tylko 2 grosze podwyżki względem roku 2025.

Producentom rolnym przysługuje zwrot podatku akcyzowego zawartego w cenie oleju napędowego wykorzystywanego do produkcji rolnej. Zwrot przysługuje od nabytego oleju napędowego oznaczonego kodami CN 2710 19 43 do 2710 19 48, 2710 20 11 do 2710 20 19 oraz 3826 00, wykorzystywanego do produkcji rolnej – art. 1 ustawy z 10 marca 2006 r. o zwrocie podatku akcyzowego zawartego w cenie oleju napędowego wykorzystywanego do produkcji rolnej (dalej: ustawa o zwrocie akcyzy od paliwa rolniczego).

Producenci rolni wnioskują o zwrot dwa razy w roku, tj.:

- od 1 do ostatniego dnia lutego danego roku,
- od 1 do 31 sierpnia danego roku.

Ponieważ 28 lutego 2026 r. przypada w sobotę, graniczna data, do której producenci rolni mogą składać wnioski za pierwszy okres, czyli za zakup paliwa w okresie od 1 sierpnia 2025 r. do 31 stycznia 2026 r., to 2 marca 2026 r. Wnioski w pierwszym terminie dotyczą bowiem faktur za paliwo rolnicze nabyte w okresie 6 miesięcy poprzedzających miesiąc złożenia wniosku.

eprasa.pl d145e88633

WAŻNE! Aby uzyskać zwrot akcyzy, w terminie od 2 lutego do 2 marca 2026 r. należy złożyć odpowiedni wniosek do wójta, burmistrza lub prezydenta miasta, w zależności od miejsca położenia gruntów rolnych, wraz z fakturami VAT (lub ich kopiami) stanowiącymi dowód zakupu oleju napędowego w okresie od 1 sierpnia 2025 r. do 31 stycznia 2026 r.

1. Którzy producenci rolni mogą wnioskować o zwrot

Uprawnionymi do składania wniosków są producenci rolni, czyli:

- osoby fizyczne,
- osoby prawne lub jednostki organizacyjne nieposiadające osobowości prawnej

– którzy są posiadaczami gospodarstwa rolnego w rozumieniu przepisów o podatku rolnym.

Nie tylko posiadacze gospodarstw rolnych mogą wnioskować o zwrot. Wsparciem tym objęci są także rolnicy hodujący bydło, trzodę chlewną, owce, kozy i konie.

Natomiast zwrot podatku akcyzowego nie przysługuje producentowi rolnemu:

- będącemu spółką z ograniczoną odpowiedzialnością, jeżeli ponad połowa kapitału zakładowego spółki ujawnionego w rejestrze przedsiębiorców Krajowego Rejestru Sądowego została utracona, w tym ponad 1/4, w okresie 12 miesięcy bezpośrednio poprzedzających dzień złożenia wniosku o zwrot podatku,
- będącemu spółką, w której niektórzy członkowie są w sposób nieograniczony odpowiedzialni za zobowiązania spółki, a ponad połowa jej kapitału zgodnie ze sprawozdaniem finansowym została utracona, w tym 1/4, w okresie 12 miesięcy bezpośrednio poprzedzających dzień złożenia wniosku o zwrot podatku,
- bez względu na formę spółki, jeżeli istnieją podstawy do ogłoszenia upadłości.

Przy czym wyłączenia te nie dotyczą producenta rolnego prowadzącego działalność rolniczą krócej niż 3 lata.

2. Jak obliczyć wysokość zwrotu akcyzy przysługującego producentowi rolnemu

W 2026 r. stawkę zwrotu podatku akcyzowego zawartego w cenie oleju napędowego wykorzystywanego do produkcji rolnej ustalono w wysokości 1,48 zł na 1 litr oleju (§ 1 rozporządzenia Rady Ministrów z 29 grudnia 2025 r. w sprawie stawki zwrotu podatku akcyzowego zawartego w cenie oleju napędowego wykorzystywanego do produkcji rolnej na 1 litr oleju w 2026 r. (Dz.U. z 2025 r. poz. 1875). Zatem są to tylko 2 grosze podwyżki względem roku 2025, kiedy to obowiązywała stawka w wysokości 1,46 zł na 1 litr oleju.

Kwotę zwrotu podatku akcyzowego ustala się jako iloczyn ilości oleju napędowego zakupionego przez producenta rolnego oraz stawki zwrotu, ale jest ograniczona rocznym limitem. Sposób wyliczenia kwoty zwrotu uzależniony jest także od tego, czy producent rolny jest posiadaczem czy współposiadaczem użytków rolnych, czy hodowcą zwierząt.

eprasa.pl d145e88633

2.1. Wnioskujący jest posiadaczem/współposiadaczem gospodarstwa rolnego będącym w posiadaniu lub współposiadaniu użytków rolnych

Limit ustala się jako kwotę stanowiącą iloczyn stawki zwrotu podatku na 1 litr oleju napędowego, liczby 110 oraz powierzchni użytków rolnych będących w posiadaniu lub współposiadaniu producenta rolnego określonej w ewidencji gruntów i budynków, według stanu na 1 lutego 2026 r. (w 2026 r.: 1,48 x 110 x liczba UR).

PRZYKŁAD

Jan Kowalski posiada 20 ha użytków rolnych wykorzystywanych do produkcji rolnej. Zamierza złożyć wniosek o zwrot akcyzy zawartej w cenie oleju napędowego wykorzystywanego podczas działalności. Wniosek będzie dotyczył pierwszego okresu zwrotu, tj. od sierpnia 2025 r. do stycznia 2026 r., czyli 6 miesięcy. Z faktur VAT dokumentujących zakup oleju napędowego za 6 ostatnich miesięcy wynika, że kupił on 250 litrów paliwa.

250 l x 6 zł = 1500 zł

Taka kwota będzie miała pokrycie w posiadanych fakturach VAT.

limit zwrotu = stawka zwrotu podatku x 110 x liczba hektarów

W 2026 r. limit zwrotu wyniesie: 1,48 zł x 110 x 20 ha = 3256 zł.

Z wyliczenia wynika, że kwota limitu do zwrotu na 2026 r. wynosi 3256 zł. Jednak Jan Kowalski może złożyć pierwszy wniosek o zwrot akcyzy w kwocie 1500 zł, ponieważ ma on pokrycie w fakturach za zakup oleju.

Należy pamiętać, że wskazany limit dotyczy całego 2026 r., czyli łącznie wniosków składanych w lutym i sierpniu 2026 r.

2.2. Wnioskujący jest producentem rolnym będącym w posiadaniu bydła

Limit zwrotu ustala się jako kwotę stanowiącą iloczyn stawki zwrotu podatku na 1 litr oleju napędowego, liczby 40 na 1 DJP bydła oraz średniej rocznej liczby dużych jednostek przeliczeniowych bydła będącego w posiadaniu producenta rolnego w 2025 r. (w 2026 r.: 1,48 x 40 x liczba sztuk DJP).

PRZYKŁAD

Hodowca posiada bydło w średniej liczbie 95 dużych jednostek przeliczeniowych. A zatem limit roczny zwrotu w 2026 r. wyniesie:

limit zwrotu = średnia roczna liczba dużych jednostek przeliczeniowych bydła x 40 x stawka zwrotu podatku

95 x 40 x 1,48 = 5624 zł

Również w tym przypadku jest to limit roczny na cały 2026 r.

eprasa.pl d145e88633

2.3. Wnioskujący jest producentem rolnym będącym w posiadaniu świń

Limit ustala się jako kwotę stanowiącą iloczyn stawki zwrotu podatku na 1 litr oleju napędowego, liczby 4 oraz średniej rocznej liczby świń będących w posiadaniu producenta rolnego w 2025 r. (w 2026 r.: 1,48 x 4 x liczba sztuk świń).

2.4. Wnioskujący jest producentem rolnym będącym w posiadaniu owiec, kóz lub koni

Limit ustala się jako kwotę stanowiącą iloczyn stawki zwrotu podatku na 1 litr oleju napędowego, liczby 40 oraz średniej rocznej liczby dużych jednostek przeliczeniowych owiec, kóz lub koni będących w posiadaniu producenta rolnego w 2025 r. (w 2026 r.: 1,48 x 40 x liczba sztuk DJP).

3. Jakie dokumenty należy dołączyć do wniosku

Do wniosku o zwrot podatku producenci rolni dołączają faktury VAT albo ich kopie, stanowiące dowód zakupu oleju napędowego w okresie 6 miesięcy poprzedzających miesiąc złożenia wniosku (art. 5 ust. 2 w zw. z art. 6 ust. 3 ustawy o zwrocie akcyzy od paliwa rolniczego).

Ponadto producenci bydła, świń, owiec, kóz i koni oprócz przedstawienia faktur za paliwo rolnicze są zobowiązani również do:

- złożenia we wniosku o zwrot podatku oświadczenia o średniej rocznej liczbie świń lub średniej rocznej liczbie dużych jednostek przeliczeniowych bydła, owiec, kóz i koni będących w posiadaniu producenta rolnego;
- dołączenia do wniosku o zwrot dokumentu wydanego przez kierownika biura powiatowego Agencji Restrukturyzacji i Modernizacji Rolnictwa, zawierającego informację:

– o liczbie świń będących w posiadaniu producenta rolnego, w odniesieniu do każdej siedziby stada tego producenta, w ostatnim dniu każdego miesiąca roku poprzedzającego rok, w którym został złożony wniosek o zwrot podatku, ustalonej na podstawie informacji zawartych w komputerowej bazie danych prowadzonej na podstawie ustawy z 4 listopada 2022 r. o systemie identyfikacji i rejestracji zwierząt, albo

– o liczbie dużych jednostek przeliczeniowych bydła, owiec, kóz lub koni, będących w posiadaniu producenta rolnego, w odniesieniu do każdej siedziby stada tego producenta, w ostatnim dniu każdego miesiąca roku poprzedzającego rok, w którym został złożony wniosek o zwrot podatku, ustalonej z uwzględnieniem wartości współczynników przeliczeniowych sztuk owiec, kóz lub koni na duże jednostki przeliczeniowe, określonych w załączniku do ustawy, na podstawie informacji zawartych w komputerowej bazie danych prowadzonej zgodnie z przepisami ustawy z 4 listopada 2022 r. o systemie identyfikacji i rejestracji zwierząt.

eprasa.pl d145e88633

Dotychczas dokument z ARiMR zawierający dane o liczbie zwierząt w odniesieniu do każdej siedziby stada wydawany był tylko przez kierownika biura powiatowego ARiMR na wniosek producenta rolnego, co wiązało się z dodatkowymi formalnościami i czasem oczekiwania.

W drodze nowelizacji ustawy o zwrocie akcyzy od paliwa rolniczego, która weszła w życie 4 listopada 2025 r., ustawodawca wprowadził zmiany w zakresie pozyskiwania przez rolników niezbędnych dokumentów. Obecnie rolnicy mogą samodzielne wygenerować niezbędne dokumenty z komputerowej bazy danych ARiMR. Dotyczy to zarówno liczby świń, jak i dużych jednostek przeliczeniowych bydła, owiec, kóz czy koni. Kluczowym warunkiem pozostaje posiadanie co najmniej 1 ha użytków rolnych.

WAŻNE! Producenci rolni mogą samodzielnie generować dokumenty z komputerowej bazy danych ARiMR. Dotyczy to zarówno liczby świń, jak i dużych jednostek przeliczeniowych bydła, owiec, kóz czy koni.

Zatem obecnie obowiązują dwie drogi pozyskiwania wymaganych przepisami dokumentów:

- samodzielne ich generowanie,
- wniosek do powiatowego biura ARiMR,

WAŻNE! Rolnik, który nie chce lub nie może samodzielnie pobrać dokumentu z systemu, będzie mógł nadal składać wniosek do biura powiatowego ARiMR.

4. Kiedy będą wypłacane pieniądze

Zwroty będą wypłacane w terminach:

- 1–30 kwietnia 2026 r. w przypadku złożenia wniosku w pierwszym terminie,
- 1–31 października 2026 r. w przypadku złożenia wniosku w drugim terminie,

gotówką w kasie urzędu gminy lub miasta albo przelewem na rachunek bankowy podany we wniosku.

PODSTAWA PRAWNA:

- § 1 rozporządzenia Rady Ministrów z 29 grudnia 2025 r. w sprawie stawki zwrotu podatku akcyzowego zawartego w cenie oleju napędowego wykorzystywanego do produkcji rolnej na 1 litr oleju w 2026 r. (Dz.U. z 2025 r. poz. 1875)
- art. 1, art. 3–7 ustawy z 10 marca 2006 r. o zwrocie podatku akcyzowego zawartego w cenie oleju napędowego wykorzystywanego do produkcji rolnej (j.t. Dz.U. z 2023 r. poz. 1948; ost.zm. Dz.U. z 2025 r. poz. 1415

©℗

Magdalena Miklewska
ekspert w zakresie VAT i akcyzy

eprasa.pl d145e88633



Marian Szałucki
doradca podatkowy

W jakim terminie wystawić fakturę na żądanie konsumenta?

Podatnik sprzedał towar osobie fizycznej i udokumentował sprzedaż paragonem. Jeszcze w tym samym miesiącu klient zażądał wystawienia faktury do zakupu. Do kiedy należy ją wystawić?

Jeśli mamy do czynienia z sytuacją, w której nabywca towaru zwrócił się z żądaniem wystawienia faktury jeszcze w tym samym miesiącu, w którym nastąpiła sprzedaż, to fakturę do takiej transakcji powinno się wystawić do 15. dnia miesiąca następującego po miesiącu, w którym mieliśmy do czynienia ze sprzedażą.



Grzegorz Ziółkowski
doradca podatkowy

Kiedy można anulować fakturę?

Podatnik dostał fakturę, z której odliczył podatek naliczony. Później okazało się, że faktura ta wymaga anulowania. Czy podatnik może to zrobić?

Nie. Anulować można tylko taką fakturę, która dotyczyła niedokonanych czynności i nie została wprowadzona do obrotu prawnego. Odliczenie podatku naliczonego już to wyklucza. Dlatego opisana faktura nie może zostać anulowana. Sprzedawca powinien wystawić do niej fakturę korygującą, która będzie dla nabywcy podstawą do korekty. Do czasu, gdy nie dostanie faktury korygującej, nie musi korygować odliczonego VAT, chyba że transakcja nie miała miejsca. Wtedy niezależnie od tego czy otrzymamy fakturę korygującą, należy skorygować odliczony VAT.



Marian Szałucki
doradca podatkowy

Czy przekazanie towarów za długi podlega VAT?

Dłużnik spółki zaproponował, że w rozliczeniu za należności przekaże jej sporą ilość należącego do niego towaru. Czy takie przekazanie podlega podatkowi od towarów i usług?

Tak. Uznać należy, iż mamy w tym przypadku do czynienia ze spełnieniem świadczenia wobec wierzyciela, co z kolei według przepisów VAT kwalifikowane jest jako dostawa towarów. A to już wymaga opodatkowania VAT i powinno być udokumentowane fakturą.

inforlex.pl

Kompleksowa baza wiedzy

PODATKI ■ RACHUNKOWOŚĆ ■ SPRAWOZDAWCZOŚĆ
KADRY ■ PŁACE ■ HR



eprasa.pl d145e88633

1 Jak wypełniać JPK_V7 od 1 lutego 2026 r.

Zobacz więcej inforlex.pl

Od rozliczenia za luty 2026 r. podatnicy VAT muszą stosować nowe struktury plików JPK_VAT – JPK_V7M(3) i JPK_V7K(3). Zmiany obejmują wszystkich podatników, niezależnie od objęcia ich obowiązkiem korzystania z KSeF, i wprowadzają m.in. nowe zasady oznaczania faktur oraz dokumentów w ewidencji VAT. W artykule przedstawiamy najważniejsze reguły wypełniania JPK_V7 obowiązujące od tej daty.

Wersję trzecią plików JPK_VAT, tj. JPK_V7M oraz JPK_V7K, podatnicy pierwszy raz złożą za luty 2026 r. Zasady składania tych plików nie uległy zmianie.

Podatnicy rozliczający VAT miesięcznie za każdy miesiąc przesyłają plik JPK_VAT w wariancie JPK_V7M z wypełnioną zarówno częścią ewidencyjną, jak i częścią deklaracyjną. Podatnicy tacy – jak czytamy w broszurze informacyjnej „JPK_VAT z deklaracją [JPK_V7M(3), JPK_V7K(3)]" (dalej nazywanej broszurą):

MF *(…) obowiązani są do wypełniania wszystkich elementów JPK_V7M w pliku XML, tj. Naglowek, Podmiot1, Deklaracja oraz Ewidencja.*

Natomiast podatnicy rozliczający VAT kwartalnie za pierwsze dwa miesiące przesyłają plik JPK_VAT w wariancie JPK_V7K z wypełnioną jedynie częścią ewidencyjną, a po zakończeniu kwartału – plik JPK_VAT w wariancie JPK_V7K z wypełnioną częścią ewidencyjną za trzeci miesiąc kwartału oraz częścią deklaracyjną za cały kwartał. Podatnicy tacy – jak czytamy w broszurze:

MF *(…) za dwa pierwsze miesiące kwartału powinni wypełnić następujące elementy w pliku XML, tj.: Naglowek, Podmiot1, Ewidencja. Natomiast za trzeci miesiąc kwartału powinni wypełnić wszystkie elementy JPK_V7K w pliku XML, tj.: Naglowek, Podmiot1, Deklaracja, Ewidencja z tym, że Deklaracja dotyczy danych za cały kwartał, natomiast Ewidencja obejmuje dane tylko za ostatni miesiąc kwartału.*

Pliki JPK_VAT przesyłane są w terminie do 25. dnia miesiąca następującego po miesiącu, którego dotyczą. W przypadku plików JPK_VAT przesyłanych po raz pierwszy w polu „CelZlozenia" wskazywana jest wartość „1". Natomiast w przypadku przesyłania skorygowanych plików JPK_VAT w polu „CelZlozenia" wskazywana jest wartość „2".

1. Czy do korekt stosujemy nowe struktury JPK_V7M(3) oraz JPK_V7K(3)

Nowe struktury plików JPK_VAT obowiązują od 1 lutego 2026 r. wszystkich podatników, w tym tych, którzy nie zostali jeszcze objęci obowiązkiem przesyłania faktur ustruktury-

eprasa.pl d145e88633

zowanych przy użyciu Krajowego Systemu e-Faktur (KSeF). W konsekwencji od rozliczenia za luty 2026 r. wszyscy podatnicy obowiązani do przesyłania plików JPK_VAT powinni to czynić z wykorzystaniem nowych struktur JPK_V7M(3) oraz JPK_V7K(3).

Przyjmuje się przy tym, że korekty plików JPK_VAT powinny być przesyłane z zastosowaniem struktury obowiązującej w korygowanym okresie rozliczeniowym. W konsekwencji korekty plików JPK_V7M oraz JPK_V7K przesłanych za styczeń 2026 r. oraz wcześniejsze miesiące powinny być dokonywane z wykorzystaniem poprzednio obowiązujących struktur JPK_V7M(1) i JPK_V7M(2) oraz JPK_V7K(1) i JPK_V7K(2).

WAŻNE!

- JPK_V7M(1)/JPK_V7K(1) – należy stosować za okresy rozliczeniowe od października 2020 r. do grudnia 2021 r.,
- JPK_V7M(2)/JPK_V7K(2) – należy stosować za okresy rozliczeniowe od stycznia 2022 r. do stycznia 2026 r.,
- JPK_V7M(3)/JPK_V7K(3) – należy stosować za okresy rozliczeniowe od lutego 2026 r.

2. Z jakich elementów składają się pliki JPK_VAT

Elementy plików JPK_VAT określają wzory struktur logicznych JPK_V7M(3) oraz JPK_V7K(3) opublikowane przez Ministerstwo Finansów (w formacie XSD) w Centralnym Repozytorium Wzorów Dokumentów Elektronicznych (CRWDE) na Elektronicznej Platformie Usług Administracji Publicznej (ePUAP).

Struktury te zawierają wiele pól do wypełnienia przez podatników. Objaśnienia do sposobu wypełniania nowego pliku JPK_VAT są zawarte w broszurze, która stanowi dodatek do „Biuletynu VAT" nr 2/2026. Przy czym pamiętać należy, że obecnie obowiązuje wersja broszury dotycząca struktur JPK_V7M(3) oraz JPK_V7K(3).

Nowa wersja plików JPK_VAT składa się nadal z czterech elementów. Dwa z nich są wspólne dla deklaracji VAT oraz ewidencji VAT (elementy Naglowek oraz Podmiot1) przesyłanych w ramach pliku JPK_VAT, trzecim elementem jest deklaracja VAT (element Deklaracja), natomiast czwartym – ewidencja VAT (element Ewidencja). Nie uległo to zmianie.

Tabela 1. Elementy pliku JPK_VAT

Nazwa elementu	Treść elementu	Uwagi
1	2	3
Naglowek	Zawiera m.in. dane dotyczące okresu, za jaki jest składany plik JPK_V7M/JPK_V7K, cel złożenia, urząd skarbowy, do którego jest składany, data złożenia.	–

eprasa.pl d145e88633

1	2	3
Podmiot1	Zawiera dane, które identyfikują podmiot składający plik JPK_V7M/JPK_V7K.	–
Deklaracja	Zawiera dane niezbędne do obliczenia wysokości: podatku należnego, podatku naliczonego, podatku lub zwrotu podatku wraz z oznaczeniem sposobu dokonania tego zwrotu oraz pouczenia podatnika.	Dane wykazywane w tym elemencie pośrednio wynikają z § 2–8 rozporządzenia w sprawie danych zawartych w deklaracjach i w ewidencji.
Ewidencja	Zawiera dane pozwalające na prawidłowe rozliczenie podatku należnego i podatku naliczonego.	Dane wykazywane w tym elemencie pośrednio wynikają z § 9–11 rozporządzenia w sprawie danych zawartych w deklaracjach i w ewidencji.

3. Jakie dodatkowe oznaczenia faktur stosujemy od 1 lutego 2026 r. po wprowadzeniu KSeF

Od 1 lutego 2026 r. obowiązkiem podatników jest wskazywanie w ewidencji VAT oraz w części ewidencyjnej pliku JPK_VAT numeru KSeF ewidencjonowanej faktury (pole NrKSeF) lub wybór jednego z trzech oznaczeń, gdy fakturze nie nadano numeru KSeF:

- OFF,
- BFK,
- DI.

W tym celu wprowadzono nowe pola w strukturze JPK_VAT(3).

Z punktu widzenia tego obowiązku wszelkie dokumenty należy podzielić na cztery grupy.

3.1. Ewidencjonowanie faktur, którym nadano numer KSeF

Pierwszą grupę stanowią faktury, które na dzień przesłania pliku JPK_VAT mają nadany numer w KSeF. W przypadku takich faktur w polu NrKSeF JPK_VAT podatnik musi wpisywać numer KSeF nadany tym fakturom. Jak przy tym czytamy w broszurze, podanie numeru KSeF ma zastosowanie do wszystkich trybów wystawiania faktur, tj. online, offline24, awaria, niedostępność systemu, jeśli z chwilą złożenia JPK_VAT faktury te zostały przesłane do KSeF i posiadają numer identyfikujący je w KSeF.

Numer KSeF wpisujemy zarówno po stronie faktur sprzedażowych, jak i zakupowych.

3.2. Ewidencjonowanie faktur wystawionych w trakcie awarii, którym nie nadano numeru KSeF

Drugą grupę stanowią faktury, o których mowa w art. 106nf ust. 1 ustawy z 11 marca 2004 r. o podatku od towarów i usług (dalej: ustawa o VAT). Są to faktury wystawione w formie

eprasa.pl d145e88633

elektronicznej zgodnie ze wzorem faktury ustrukturyzowanej w okresie trwania „zwykłej" awarii KSeF, którym na dzień przesłania pliku JPK_VAT nie został nadany numer KSeF.

Takie faktury należy oznaczać w części ewidencyjnej pliku JPK_VAT kodem OFF. Przy czym, jak czytamy w broszurze, podatnik nie ma obowiązku dokonania korekty ewidencji JPK_VAT po uzyskaniu numeru KSeF.

WAŻNE! Nie trzeba korygować pliku JPK_VAT, gdy po jego wysłaniu fakturze oznaczonej kodem OFF zostanie nadany numer KSeF.

Kodem OFF oznaczamy zarówno faktury sprzedażowe, jak i zakupowe.

3.3. Ewidencjonowanie „zwykłych" faktur papierowych i elektronicznych nieprzesyłanych do KSeF

Trzecią grupę stanowią „zwykłe" faktury elektroniczne lub faktury w postaci papierowej. Są to np. faktury wystawione:

- konsumentom poza KSeF,
- przed objęciem podatnika obowiązkiem wystawiania faktur ustrukturyzowanych przy użyciu KSeF,
- w okresie trwania całkowitej awarii KSeF.

Faktury takie są wykazywane w ewidencji VAT oraz w części ewidencyjnej pliku JPK_VAT z oznaczeniem BFK zarówno po stronie sprzedaży, jak i zakupów.

3.4. Ewidencjonowanie pozostałych dokumentów

Czwartą grupę stanowią pozostałe dokumenty, które wykazywane są w ewidencji VAT oraz w części ewidencyjnej pliku JPK_VAT z oznaczeniem DI. Jak czytamy w broszurze, oznaczenie to dotyczy dowodu innego niż faktura, dla której istnieje obowiązek wystawienia za pośrednictwem KSeF. Są to:

- dokumenty nieobjęte oznaczeniami OFF albo BFK oraz
- faktury wystawione w trybie offline24 (art. 106nda ustawy o VAT) oraz w trakcie niedostępności systemu (art. 106nh ust. 1 ustawy o VAT), które na dzień przesłania ewidencji nie posiadają nadanego numeru identyfikującego tę fakturę w KSeF.

Symbolem DI oznaczamy dowody wewnętrzne oraz dokumenty zbiorcze o sprzedaży z kasy rejestrującej. W konsekwencji takie dokumenty oznaczane są dwoma symbolami – odpowiednio DI i WEW oraz DI i RO. Potwierdza to treść uzasadnienia projektu rozporządzenia nowelizującego rozporządzenie w sprawie szczegółowego zakresu danych zawartych w deklaracjach podatkowych i w ewidencji w zakresie podatku od towarów i usług, gdzie czytamy, że:

eprasa.pl d145e88633

MF *(...) oznaczenia DI oraz RO i WEW mogą występować razem. Wskazać trzeba, że w strukturze logicznej JPK_VAT z deklaracją (tzw. schemie JPK_VAT z deklaracją) numer KSeF oraz oznaczenia OFF, BFK i DI występują w jednym węźle. W przypadku wyboru oznaczenia DI, z uwagi na brak przesłanek do wyboru pozostałych oznaczeń, może wystąpić konieczność dalszego wyboru oznaczenia RO lub WEW (po stronie sprzedaży) bądź VAT_RR lub WEW (po stronie zakupu).*

Zdaniem autora do dowodów oznaczanych symbolem DI należą również faktury wystawiane w oparciu o przepisy inne niż polskie (czyli w uproszczeniu – faktury zagraniczne), gdyż nie są to faktury w rozumieniu ustawy o VAT. Kwestia ta nie jest jednak oczywista, w związku z czym można się również spotkać ze stanowiskiem, że faktury takie należy wykazywać w ewidencji VAT oraz w części ewidencyjnej pliku JPK_VAT z oznaczeniem BFK. Redakcja „Biuletynu VAT" wystąpiła do MF o wyjaśnienie tej kwestii.

Jak wynika z broszury, w przypadku ujęcia w ewidencji faktury wystawionej w trybie offline24 lub w trakcie niedostępności systemu, dla której zastosowano w ewidencji oznaczenie DI – po nadaniu jej numeru KSeF podatnik będzie musiał złożyć korektę JPK_VAT. Dotyczy to ewidencji sprzedaży.

W takim przypadku trzeba będzie wystornować zapis faktury z oznaczeniem DI i zaewidencjonować jeszcze raz tę fakturę, wpisując nadany jej numer KSeF.

WAŻNE! Zaewidencjonowanie faktur sprzedażowych wystawionych w trybie offline24 lub niedostępności systemu z oznaczeniem DI, gdy zostanie im nadany numer KSeF po wysyłce JPK_VAT, będzie powodowało obowiązek złożenia korekty pliku.

4. Jakie dokumenty oznaczamy kodami GTU

Zasady oznaczania faktur kodami GTU nie uległy zmianie. Ustawodawca nie wprowadził nowych kodów ani nie zmienił zakresu ich stosowania. Obowiązek oznaczania faktur kodami GTU wynika z § 10 ust. 3 rozporządzenia w sprawie szczegółowego zakresu danych zawartych w deklaracjach podatkowych i w ewidencji w zakresie podatku od towarów i usług. Oznaczenia takie powinny być stosowane w ewidencji VAT oraz w części ewidencyjnej pliku JPK_VAT. Kodami GTU oznaczamy tylko faktury sprzedażowe.

W pliku JPK_VAT oznaczenia te są stosowane dla całej faktury przez zaznaczenie „1" we właściwych polach odpowiadających symbolom od GTU_01 do GTU_13, w przypadku wystąpienia dostawy towaru lub świadczenia usługi na ewidencjonowanym dokumencie, bez wyodrębniania poszczególnych wartości, kwot podatku itp. Pola pozostawiane są puste, gdy dany towar lub usługa nie wystąpiły na dokumencie.

eprasa.pl d145e88633

Tabela 2. Zasady stosowania kodów GTU

Nazwa pola	Opis pola
1	2
Oznaczenia niektórych dostaw towarów	
GTU_01	Dostawy napojów alkoholowych o zawartości alkoholu powyżej 1,2%, piwa oraz napojów alkoholowych będących mieszaniną piwa i napojów bezalkoholowych, w których zawartość alkoholu przekracza 0,5% (CN od 2203 do 2208)
GTU_02	Dostawy towarów, o których mowa w art. 103 ust. 5aa ustawy o VAT (np. benzyny silnikowej lub oleju napędowego)
GTU_03	Dostawy olejów opałowych nieujętych kodem GTU_03, olejów smarowych i pozostałych olejów (CN od 2710 19 71 do 2710 19 83 i CN od 2710 19 87 do 2710 19 99, z wyłączeniem smarów plastycznych zaliczonych do kodu CN 2710 19 99), olejów smarowych (CN 2710 20 90) oraz preparatów smarowych (CN 3403, z wyłączeniem smarów plastycznych objętych tą pozycją)
GTU_04	Dostawy wyrobów tytoniowych, suszu tytoniowego, płynu do papierosów elektronicznych i wyrobów nowatorskich, w rozumieniu przepisów o podatku akcyzowym
GTU_05	Dostawy odpadów określonych w poz. 79–91 załącznika nr 15 do ustawy o VAT (np. odpadów czy surowców wtórnych)
GTU_06	Dostawy urządzeń elektronicznych oraz części i materiałów do nich, wyłącznie określonych w poz. 7, 8, 59–63, 65, 66, 69 i 94–96 załącznika nr 15 do ustawy o VAT (np. aparatów fotograficznych czy telefonów komórkowych), a także folii typu stretch określonej w poz. 9 tego załącznika
GTU_07	Dostawy pojazdów oraz części (CN od 8701 do 8708)
GTU_08	Dostawy metali szlachetnych oraz nieszlachetnych określonych w poz. 1 i 1a załącznika nr 12 do ustawy o VAT oraz w poz. 12–25, 33–40, 45, 46, 56 i 78 załącznika nr 15 do ustawy o VAT (np. srebra czy złota)
GTU_09	Dostawy produktów leczniczych, środków spożywczych specjalnego przeznaczenia żywieniowego oraz wyrobów medycznych – wyłącznie objętych obowiązkiem zgłoszenia, o którym mowa w art. 37av ust. 1 ustawy z 6 września 2001 r. – Prawo farmaceutyczne (j.t. Dz.U. z 2025 r. poz. 750 z późn. zm.)
GTU_10	Dostawy budynków, budowli i gruntów oraz ich części i udziałów w prawie własności, w tym również zbycia praw, o których mowa w art. 7 ust. 1 ustawy o VAT
Oznaczenia niektórych świadczonych usług	
GTU_11	Świadczenie usług w zakresie przenoszenia uprawnień do emisji gazów cieplarnianych, o których mowa w ustawie z 12 czerwca 2015 r. o systemie handlu uprawnieniami do emisji gazów cieplarnianych (j.t. Dz.U. z 2025 r. poz. 1685)

eprasa.pl d145e88633

1	2
GTU_12	Świadczenie usług doradczych, w tym doradztwa prawnego i podatkowego oraz doradztwa związanego z zarządzaniem (PKWiU 62.02.1, 62.02.2, 66.19.91, 69.20.3, 70.22.11, 70.22.12, 70.22.13, 70.22.14, 70.22.15, 70.22.16, 70.22.3, 71.11.24, 71.11.42, 71.12.11, 71.12.31, 74.90.13, 74.90.15, 74.90.19), w zakresie rachunkowości i audytu finansowego (PKWiU 69.20.1, 69.20.2), prawnych (PKWiU 69.1), zarządczych (PKWiU 62.03, 63.11.12, 66.11.19, 66.30, 68.32, 69.20.4, 70.22.17, 70.22.2, 90.02.19.1), firm centralnych (PKWiU 70.1), marketingowych lub reklamowych (PKWiU 73.1), badania rynku i opinii publicznej (PKWiU 73.2), w zakresie badań naukowych i prac rozwojowych (PKWiU 72) oraz w zakresie pozaszkolnych form edukacji (PKWiU 85.5)
GTU_13	Świadczenie usług transportowych i gospodarki magazynowej (PKWiU 49.4, 52.1)

5. Jakie kody stosujemy do oznaczania transakcji

Obowiązkiem podatników jest również wskazywanie w ewidencji VAT oraz w części ewidencyjnej plików JPK_VAT oznaczeń niektórych szczególnych rodzajów transakcji. Dotyczy to wszystkich transakcji stanowiących dla podatników sprzedaż, jednak jedno oznaczenie zostało przewidziane także dla transakcji stanowiących u podatników zakupy. Przy czym również w zakresie obowiązku stosowania tych oznaczeń z dniem 1 lutego 2026 r. nie nastąpiły żadne zmiany.

Tabela 3. Oznaczenia dotyczące szczególnych rodzajów transakcji

Nazwa pola	Opis pola
1	2
Oznaczenia dotyczące transakcji sprzedażowych	
WSTO_EE	Wewnątrzwspólnotowa sprzedaż na odległość towarów, które w momencie rozpoczęcia ich wysyłki lub transportu znajdują się na terytorium kraju, oraz świadczenie usług telekomunikacyjnych, nadawczych i elektronicznych, o których mowa w art. 28k ustawy o VAT, na rzecz podmiotów niebędących podatnikami, posiadających siedzibę, stałe miejsce zamieszkania lub miejsce pobytu na terytorium państwa członkowskiego innym niż terytorium kraju
IED	Dostawa towarów, o której mowa w art. 7a ust. 1 i 2 ustawy o VAT, dokonana przez podatnika ułatwiającego tę dostawę, który nie korzysta z procedur szczególnych, o których mowa w art. 130a–130d ustawy o VAT (procedura unijna dotycząca niektórych dostaw towarów i świadczenia niektórych usług) oraz art. 138a–138h ustawy o VAT (szczególna procedura dotycząca sprzedaży na odległość towarów importowanych) lub w odpowiadających im regulacjach innych państw członkowskich Unii Europejskiej, dla których miejscem dostawy jest terytorium kraju

eprasa.pl d145e88633

1	2
TP	Istniejące powiązania między nabywcą a dokonującym dostawy towarów lub usługodawcą, o których mowa w art. 32 ust. 2 pkt 1 ustawy o VAT (z wyjątkiem powiązań między nabywcą a dokonującym dostawy towarów lub usługodawcą, wynikających wyłącznie z powiązania ze Skarbem Państwa lub jednostkami samorządu terytorialnego, lub ich związkami)
TT_WNT	Wewnątrzwspólnotowe nabycie towarów dokonane przez drugiego w kolejności podatnika VAT w ramach transakcji trójstronnej w procedurze uproszczonej, o której mowa w dziale XII rozdziale 8 ustawy o VAT
TT_D	Dostawa towarów poza terytorium kraju dokonana przez drugiego w kolejności podatnika VAT w ramach transakcji trójstronnej w procedurze uproszczonej, o której mowa w dziale XII rozdziale 8 ustawy o VAT
MR_T	Świadczenie usług turystyki opodatkowane na zasadach marży zgodnie z art. 119 ustawy o VAT
MR_UZ	Dostawa towarów używanych, dzieł sztuki, przedmiotów kolekcjonerskich i antyków, opodatkowana na zasadach marży zgodnie z art. 120 ustawy o VAT
I_42	Wewnątrzwspólnotowa dostawa towarów następująca po imporcie tych towarów w ramach procedury celnej 42 (import)
I_63	Wewnątrzwspólnotowa dostawa towarów następująca po imporcie tych towarów w ramach procedury celnej 63 (import)
B_SPV	Transfer bonu jednego przeznaczenia dokonany przez podatnika działającego we własnym imieniu, opodatkowany zgodnie z art. 8a ust. 1 ustawy o VAT
B_SPV_DOSTAWA	Dostawa towarów oraz świadczenie usług, których dotyczy bon jednego przeznaczenia, na rzecz podatnika, który wyemitował bon zgodnie z art. 8a ust. 4 ustawy o VAT
B_MPV_PROWIZJA	Świadczenie usług pośrednictwa oraz innych usług dotyczących transferu bonu różnego przeznaczenia, opodatkowanych zgodnie z art. 8b ust. 2 ustawy o VAT
Oznaczenia dotyczące transakcji zakupowych	
IMP	Oznaczenie dotyczące podatku naliczonego z tytułu importu towarów, w tym importu towarów rozliczanego zgodnie z art. 33a ustawy o VAT w deklaracji VAT

6. Jak oznaczać dowody sprzedaży i zakupu

Dowody sprzedaży i zakupu oprócz oznaczeń wynikających z wprowadzenia KSeF będą musiały być oznaczane dotychczasowymi kodami. W przypadku pliku JPK_VAT oznaczenia te wykazywane są w polach „TypDokumentu" (w przypadku dowodów sprzedaży) oraz „DokumentZakupu" (w przypadku dowodów nabyć).

Warto zwrócić uwagę na rozszerzenie zakresu stosowania oznaczenia VAT RR. Oznaczenie to stosowane jest obecnie (a w zasadzie od 1 kwietnia 2026 r., gdyż dopiero

eprasa.pl d145e88633

wówczas wejdą w życie przepisy przewidujące wystawianie faktur VAT RR KOREKTA) nie tylko w przypadku wykazywania faktur VAT RR potwierdzających nabycie produktów rolnych lub usług rolniczych, ale również faktur VAT RR KOREKTA.

Tabela 4. Oznaczenia dla dowodów sprzedaży oraz dowodów nabycia

Dowody sprzedaży (pole „TypDokumentu”)		Dowody nabycia (pole „DokumentZakupu”)	
Oznaczenie	**Rodzaj dokumentu**	**Oznaczenie**	**Rodzaj dokumentu**
RO	dokument zbiorczy o sprzedaży z kas rejestrujących	VAT_RR	faktura VAT RR potwierdzająca nabycie produktów rolnych lub usług rolniczych i faktura VAT RR KOREKTA
WEW	dowód wewnętrzny	WEW	dowód wewnętrzny
FP	W okresie od 1 lutego do 31 grudnia 2026 r. tym kodem oznaczamy: ■ faktury wystawione do paragonu oraz ■ faktury elektroniczne lub faktury papierowe wystawione przy użyciu kasy rejestrującej	MK	faktura wystawiona przez podatnika, który wybrał metodę kasową

Podsumowanie

1. Od rozliczenia za luty 2026 r. obowiązują nowe struktury JPK_V7M(3) oraz JPK_V7K(3), które dotyczą wszystkich podatników VAT, także tych nieobjętych jeszcze obowiązkiem wystawiania faktur w KSeF.
2. Korekty JPK_VAT należy składać z użyciem struktury obowiązującej w korygowanym okresie (np. korekty za styczeń 2026 r. według wcześniejszych wersji JPK_V7).
3. Wprowadzono obowiązek wskazywania w ewidencji VAT:
   - numeru KSeF faktury (pole NrKSeF) albo
   - jednego z trzech nowych oznaczeń: OFF, BFK lub DI, jeżeli faktura nie posiada numeru KSeF.
4. O tym, jakie oznaczenie „KSeF-owe” stosujemy, decyduje rodzaj dokumentów. Możemy wyróżnić cztery rodzaje dokumentów:
   - faktury z nadanym numerem KSeF,
   - faktury wystawione w czasie „zwykłej” awarii KSeF (oznaczenie OFF),
   - faktury papierowe i elektroniczne nieprzesyłane do KSeF (oznaczenie BFK),
   - pozostałe dokumenty oraz faktury offline24 i wystawione w okresie niedostępności systemu (oznaczenie DI).

eprasa.pl d145e88633

5. Faktury sprzedażowe oznaczone kodem DI, którym po wysyłce JPK_VAT nadano numer KSeF, będą wymagały obowiązkowej korekty ewidencji (wystornowanie zapisu i ponowne ujęcie z numerem KSeF). W przypadku faktur oznaczonych kodem OFF nie ma obowiązku korygowania JPK_VAT po późniejszym nadaniu numeru KSeF.
6. Od 1 kwietnia 2026 r. oznaczenie VAT_RR obejmuje nie tylko faktury VAT RR, lecz także faktury VAT RR KOREKTA.
7. W okresie od 1 lutego do 31 grudnia 2026 r. kod FP obejmuje nie tylko faktury do paragonów, ale także faktury wystawione przy użyciu kasy rejestrującej (papierowe i elektroniczne).

PODSTAWA PRAWNA:

- art. 99 oraz art. 109 ustawy z 11 marca 2004 r. o podatku od towarów i usług (j.t. Dz.U. z 2025 r. poz. 775; ost.zm. Dz.U. z 2025 r. poz. 1811)
- § 10, § 11 rozporządzenia Ministra Finansów, Inwestycji i Rozwoju z 15 października 2019 r. w sprawie szczegółowego zakresu danych zawartych w deklaracjach podatkowych i w ewidencji w zakresie podatku od towarów i usług (Dz.U. z 2019 r. poz. 1988; ost.zm. Dz.U. z 2025 r. poz. 245)
- § 2 rozporządzenia Ministra Finansów z 29 grudnia 2023 r. zmieniającego rozporządzenie w sprawie szczegółowego zakresu danych zawartych w deklaracjach podatkowych i w ewidencji w zakresie podatku od towarów i usług (Dz.U. z 2024 r. poz. 13; ost.zm. Dz.U. z 2025 r. poz. 1800)

ŹRÓDŁO:

- broszura informacyjna „JPK_VAT z deklaracją [JPK_V7M(3), JPK_V7K(3)]"

©℗

Tomasz Krywan
doradca podatkowy

2 Jak uzyskać zwrot VAT od rozliczenia za luty 2026 r.

Zobacz więcej inforlex.pl

Od rozliczenia za luty 2026 r., w związku z wprowadzeniem obowiązkowego KSeF, podstawowy termin zwrotu został skrócony z 60 do 40 dni. Pozostałe terminy oraz warunki wnioskowania o zwrot pozostały bez zmian. Zmieniono również pozycje wnioskowania o zwrot VAT w nowej wersji JPK_V7(3).

Jednym z dwóch sposobów dysponowania nadwyżką podatku naliczonego nad należnym jest wykazanie kwoty nadwyżki do zwrotu na rachunek bankowy. Jest to tzw. zwrot bezpośredni. Drugi sposób to przeniesienie jej do rozliczenia w kolejnych okresach rozliczeniowych (zwrot pośredni). Jednak nas interesuje ten pierwszy sposób. Dlatego w niniejszym artykule omawiamy zasady zwrotu VAT bezpośredniego na rachunek podatnika.

1. Zasady uzyskania zwrotu na rachunek bankowy

Jeżeli w danym okresie rozliczeniowym kwota podatku naliczonego jest wyższa od kwoty podatku należnego, to podatnikom przysługuje prawo do obniżenia o tę różnicę kwo-

eprasa.pl d145e88633

ty podatku należnego za następne okresy lub do zwrotu różnicy na rachunek bankowy. W celu skorzystania ze zwrotu VAT podatnicy wykazują nadwyżkę kwoty podatku naliczonego nad należnym:

- najpierw w polu P_53 części deklaracyjnej pliku JPK_VAT,
- następnie tę kwotę lub jej część w polu P_54 części deklaracyjnej pliku JPK_VAT,

a na końcu wskazują termin dokonania zwrotu przez wpisanie „tak" w jednym z pól od P_540 do P_58 części deklaracyjnej pliku JPK_VAT lub wnoszą o zaliczenie zwrotu lub części zwrotu na poczet przyszłych zobowiązań podatkowych przez wypełnienie pól P_59–P_60 części deklaracyjnej pliku JPK_VAT.

1.1. Rozpoczęcie biegu terminu zwrotu

Bieg terminu zwrotu VAT co do zasady rozpoczyna się z dniem wpływu deklaracji VAT do urzędu skarbowego. Wyjątek od tej zasady dotyczy sytuacji, gdy zwrot VAT wynika z korekty deklaracji. Wówczas rozpoczęcie biegu terminu zwrotu ma miejsce z dniem wpływu skorygowanej deklaracji VAT, a nie z dniem wpływu pierwotnej deklaracji do urzędu skarbowego.

WAŻNE! Od rozliczenia za luty 2026 r., w związku z wprowadzeniem obowiązkowego KSeF, podstawowy termin zwrotu został skrócony z 60 do 40 dni. Pozostałe terminy oraz warunki wnioskowania o zwrot pozostały bez zmian. Zmieniono również pozycje wnioskowania o zwrot VAT w nowej wersji JPK_V7(3).

Bieg terminu zwrotu VAT rozpoczyna się z dniem wpływu deklaracji VAT do urzędu skarbowego. Jeżeli zwrot VAT wynika z korekty deklaracji, wówczas rozpoczęcie biegu terminu zwrotu ma miejsce z dniem wpływu skorygowanej deklaracji VAT.

DEFINICJA

Deklaracjami VAT są obecnie części deklaracyjne plików JPK_VAT. W konsekwencji skorygowanie części deklaracyjnej pliku JPK_VAT (także łącznie z częścią ewidencyjną) przed upływem terminu zwrotu (także przedłużonego) skutkuje tym, że termin zwrotu rozpoczyna bieg od początku.

Z broszury informacyjnej MF pt. „JPK_VAT z deklaracją [JPK_V7M(3), JPK_V7K(3)]" wynika przy tym, że:

- w przypadku korekty części deklaracyjnej oraz ewidencyjnej wskazuje się wszystkie elementy, tj.: Naglowek, Podmiot1, Deklaracja, Ewidencja,
- w przypadku korekty wyłącznie części deklaracyjnej, która nie ma wpływu na część ewidencyjną, wskazuje się elementy: Naglowek, Podmiot1, Deklaracja,
- w przypadku korekty wyłącznie części ewidencyjnej, która nie ma wpływu na część deklaracyjną, wskazuje się elementy: Naglowek, Podmiot1, Ewidencja.

Zdaniem autora za równoznaczne z korektą części deklaracyjnej (deklaracji VAT) uznać w tej sytuacji należy przesłanie po raz kolejny pliku JPK_VAT (z wartością 2 w polu

eprasa.pl d145e88633

CelZlozenia) z dokonaniem przynajmniej jednej zmiany w elemencie Deklaracja. Jeżeli żadna zmiana w elemencie Deklaracja nie została dokonana, korekty pliku JPK_VAT nie można uznać za korektę deklaracji VAT.

Dotyczy to sytuacji, gdy zmiana lub zmiany zostały dokonane wyłącznie w elemencie Ewidencja, ale również, gdy zmiana lub zmiany zostały dokonane wyłącznie w elementach Naglowek lub Podmiot1, względnie wyłącznie w elementach Naglowek lub Podmiot1 oraz Ewidencja. Zmian w elementach Naglowek oraz Podmiot1 nie można bowiem uznać za dokonanie korekty części deklaracyjnej (deklaracji VAT), gdyż przyjęcie takiego stanowiska wyłączałoby możliwość dokonania korekty pliku JPK_VAT bez dokonania korekty części deklaracyjnej.

1.2. Odsetki od nieterminowego zwrotu

Różnicę podatku, niezwróconą przez organ podatkowy w terminie, traktuje się jako nadpłatę podatku podlegającą oprocentowaniu w rozumieniu przepisów ustawy z 29 sierpnia 1997 r. – Ordynacja podatkowa (dalej: Ordynacja podatkowa). Oprocentowanie to przysługuje w wysokości równej wysokości odsetek za zwłokę pobieranych od zaległości podatkowych.

Natomiast gdy podatnik jest zobowiązany do zwrotu nienależnie otrzymanego zwrotu, również płaci odsetki jak od zaległości podatkowych.

1.3. Zwrot VAT po rozwiązaniu spółki, zaprzestaniu działalności przez osobę fizyczną lub likwidacji osoby prawnej

W przypadku zwrotu wynikającego z ostatniej deklaracji złożonej przez rozwiązaną spółkę cywilną lub osobową albo osobę fizyczną, która zaprzestała wykonywania czynności podlegających opodatkowaniu, zwrot VAT jest dokonywany na zasadach określonych przepisami art. 14 ustawy z 11 marca 2004 r. o podatku od towarów i usług (dalej: ustawa o VAT).

W przypadku osób prawnych oraz innych niż wskazane spółki jednostek organizacyjnych niemających osobowości prawnej nie ma podobnych przepisów. Zdarzyć się przy tym może, że przed otrzymaniem zwrotu VAT podatnicy tacy przestają istnieć. Zdaniem organów podatkowych skutkuje to niemożnością dokonania zwrotu ze względu na brak uprawnionego podmiotu (podatnika).

Zdaniem autora jest to stanowisko nieprawidłowe, gdyż dopóki istnieje rachunek bankowy zgłoszony przez podatnika (nawet jeśli jest to już nieistniejący podatnik), zwrot VAT na taki rachunek powinien być przez organy podatkowe dokonywany. Natomiast likwidacja takiego rachunku kończy możliwość dokonania zwrotu VAT wymienionym podmiotom, chyba że istnieje następca lub następcy podatkowi, którzy wstąpili w prawa i obowiązki zlikwidowanego podatnika.

eprasa.pl d145e88633

2. Terminy zwrotu VAT

Co do zasady zwrot VAT przysługuje w terminie 40 dni (art. 87 ust. 2 ustawy o VAT). W przypadku korzystania ze zwrotu w tym terminie należy wpisać „1" (co oznacza „tak") w polu P_ 560 części deklaracyjnej pliku JPK_VAT. Nie trzeba spełnić żadnych dodatkowych warunków, jak to było do tej pory w przypadku zwrotu 40-dniowego. Podatnik musi dokonać tylko sprzedaży opodatkowanej w kraju lub za granicą.

Oprócz terminu standardowego przepisy VAT przewidują trzy szczególne terminy zwrotu VA, tj. zwrot VAT w terminie:

- 15 dni od dnia złożenia deklaracji VAT lub korekty tej deklaracji – w tym terminie zwrot różnicy VAT mogą otrzymać tzw. podatnicy bezgotówkowi (art. 87 ust. 6d–6i ustawy o VAT),
- 25 dni od dnia złożenia rozliczenia – w tym terminie zwrot różnicy VAT otrzymać mogą podatnicy wykazujący w deklaracjach VAT przede wszystkim uregulowane faktury (zob. art. 87 ust. 6 ustawy o VAT) oraz podatnicy wykazujący różnicę VAT do zwrotu na rachunek VAT (art. 87 ust. 6a ustawy o VAT),
- 180 dni od dnia złożenia deklaracji VAT lub korekty tej deklaracji – w tym terminie zwrot różnicy VAT mogą otrzymać podatnicy, którzy nie dokonali w kraju ani za granicą sprzedaży.

2.1. Zwrot VAT w terminie 15 dni

Podatnicy korzystający z obrotu bezgotówkowego mają możliwość otrzymywania zwrotu VAT w terminie 15 dni, licząc od dnia, w którym upłynął termin złożenia deklaracji, lub od dnia złożenia korekty deklaracji (art. 87 ust. 6d ustawy o VAT). W przypadku korzystania ze zwrotu w tym terminie należy wpisać „1" (co oznacza „tak") w polu P_540 części deklaracyjnej pliku JPK_V7M/JPK_V7K.

2.1.1. Warunki zwrotu różnicy VAT w terminie 15 dni

Ze zwrotu VAT w terminie 15 dni korzystać mogą podatnicy spełniający łącznie dziesięć warunków wynikających z przepisów art. 87 ust. 6e ustawy o VAT (zob. tabela 1). Spełnienie tych warunków jest weryfikowane z wykorzystaniem zasobów teleinformatycznych Szefa Krajowej Administracji Skarbowej (art. 87 ust. 6i ustawy o VAT).

Tabela 1. **Warunki zwrotu w terminie 15 dni**

Lp.	Warunki
1	2
1	w trzech poprzednich miesiącach lub w ostatnim kwartale udział procentowy łącznej wartości sprzedaży brutto zaewidencjonowanej przy zastosowaniu kas rejestrujących online w całkowitej wartości sprzedaży brutto był u podatnika nie niższy niż 80%

eprasa.pl d145e88633

1	2
2	w trzech poprzednich miesiącach lub w ostatnim kwartale udział procentowy otrzymanych płatności zrealizowanych z wykorzystaniem instrumentów płatniczych z tytułu sprzedaży brutto zaewidencjonowanej przy zastosowaniu kas rejestrujących online, w stosunku do łącznej wartości sprzedaży wraz z podatkiem zaewidencjonowanej przy zastosowaniu tych kas w danym okresie rozliczeniowym był nie niższy niż 80%
3	przez poprzednie 6 miesięcy łączna wartość sprzedaży wraz z podatkiem, zaewidencjonowanej przez tego podatnika przy zastosowaniu kas rejestrujących online, za każdy okres rozliczeniowy była nie niższa niż 40 000 zł
4	za okres, w rozliczeniu za który podatnik występuje z wnioskiem o zwrot, wykazana kwota zwrotu nie przekracza dwukrotnej wysokości podatku wynikającego u tego podatnika ze sprzedaży zaewidencjonowanej w okresie rozliczeniowym przy zastosowaniu kas rejestrujących online
5	za okres, w rozliczeniu za który podatnik występuje z wnioskiem o zwrot, kwota podatku naliczonego lub różnicy podatku nierozliczona w poprzednich okresach rozliczeniowych i wykazana w deklaracji nie przekracza 3000 zł
6	podatnik złożył deklarację przed upływem terminu do jej złożenia (warunek nie dotyczy sytuacji, gdy zwrot wynika ze złożenia korekty deklaracji po upływie terminu do złożenia deklaracji)
7	podatnik przez kolejne 12 miesięcy poprzedzające bezpośrednio okres, w rozliczeniu za który występuje z wnioskiem o zwrot, był zarejestrowany jako podatnik VAT czynny
8	podatnik przez kolejne 12 miesięcy poprzedzające bezpośrednio okres, w rozliczeniu za który występuje z wnioskiem o zwrot, składał za każdy okres rozliczeniowy deklaracje VAT w ramach pliku JPK_V7
9	podatnik przez kolejne 6 miesięcy poprzedzające bezpośrednio okres, w rozliczeniu za który występuje z wnioskiem o zwrot, prowadził ewidencję sprzedaży przy zastosowaniu wyłącznie kas rejestrujących online
10	podatnik przez kolejne trzy miesiące poprzedzające bezpośrednio okres, w rozliczeniu za który występuje z wnioskiem o zwrot, posiadał rachunek wskazany na tzw. białej liście

2.1.2. Otrzymywanie płatności przy użyciu instrumentów płatniczych

Ze zwrotu różnicy VAT w terminie 15 dni korzystać mogą podatnicy spełniający określone przepisami warunki, w tym warunek odpowiednio wysokiego udziału otrzymanych płatności zrealizowanych z wykorzystaniem instrumentów płatniczych.

DEFINICJA

Instrumentem płatniczym jest zindywidualizowane urządzenie lub uzgodniony przez użytkownika i dostawcę zbiór procedur, wykorzystywane przez użytkownika do złożenia zlecenia płatniczego, czyli do złożenia oświadczenia płatnika lub odbiorcy skierowanego do jego dostawcy zawierające polecenie wykonania transakcji płatniczej.

Warunek ten nie oznacza, że ze zwrotu VAT w terminie 15 dni mogą korzystać wyłącznie podatnicy posiadający terminale płatnicze. Płatnością z wykorzystaniem instrumentu płatniczego jest bowiem między innymi płatność dokonana przelewem. Przytoczona definicja instrumentu płatniczego – jak czytamy w uzasadnieniu projektu ustawy nowelizującej wprowadzającej omawiane przepisy:

eprasa.pl d145e88633

MF *(…) jest bardzo szeroka i obejmuje wszelkie urządzenia czy też procedury umożliwiające płatnikowi złożenie zlecenia płatniczego (nie dotyczy to innych form płatności niż bezgotówkowe), bez wskazywania czy też rozróżniania konkretnych urządzeń, technologii itp. (…) Wydaje się więc, że zaproponowany kształt przepisu umożliwi objęcie wszelkich form rozliczeń bezgotówkowych, które na kasie mogłyby zostać zakwalifikowane w kategoriach „przelew", „płatności mobilne", „karta", a więc zarówno płatności dokonywanych bez użycia terminala POS, za pomocą polecenia przelewu, kart płatniczych oraz aplikacji płatniczych oraz transakcji inicjowanych na terminalu za pomocą karty lub innych instrumentów mobilnych (aplikacji płatniczych).*

2.2. Zwrot VAT w terminie 25 dni na wskazany przez podatnika rachunek bankowy

Na podstawie art. 87 ust. 6 ustawy o VAT podatnikom przysługuje prawo do otrzymywania zwrotu różnicy VAT w terminie 25 dni, licząc od dnia złożenia rozliczenia. W przypadku korzystania ze zwrotu VAT w terminie 25 dni należy wpisać „1" (co oznacza „tak") w polu P_56 części deklaracyjnej pliku JPK_VAT.

2.2.1. Warunki zwrotu VAT w terminie 25 dni

Prawo do otrzymywania zwrotu VAT w terminie 25 dni na podstawie art. 87 ust. 6 ustawy o VAT przysługuje podatnikom, w przypadku których spełnionych jest łącznie sześć warunków (zob. tabela 2).

Tabela 2. **Warunki skrócenia terminu zwrotu różnicy VAT do 25 dni**

Lp.	Warunki
1	2
1	kwoty podatku naliczonego wykazane w deklaracji podatkowej wynikają wyłącznie z określonych przepisami faktur, dokumentów i czynności (z wyłączeniem kwoty podatku naliczonego lub różnicy podatku nierozliczonej w poprzednich okresach rozliczeniowych i wykazanej w deklaracji), tj. z: ■ faktur dokumentujących kwoty należności, które zostały w całości zapłacone za pośrednictwem rachunku bankowego podatnika w banku mającym siedzibę na terytorium kraju albo rachunku podatnika w SKOK, której jest członkiem, wskazanego w zgłoszeniu identyfikacyjnym, ■ faktur innych niż wymienione w poprzednim punkcie, dokumentujących należności, jeżeli łączna kwota tych należności nie przekracza 15 000 zł, ■ dokumentów celnych, deklaracji importowej oraz decyzji, wymienionych w art. 33 ust. 2–3 oraz art. 34 ustawy o VAT, które zostały przez podatnika zapłacone, ■ importu towarów rozliczanego zgodnie z art. 33a ustawy o VAT, wewnątrzwspólnotowego nabycia towarów, świadczenia usług, dla którego podatnikiem jest ich usługobiorca, lub dostawy towarów, dla której podatnikiem jest ich nabywca, jeżeli w deklaracji podatkowej została wykazana kwota podatku należnego od tych transakcji
2	kwota podatku naliczonego lub różnicy podatku nierozliczona w poprzednich okresach rozliczeniowych i wykazana w deklaracji nie przekracza 3000 zł

eprasa.pl d145e88633

1	2
3	podatnik złożył w urzędzie skarbowym, nie później niż w dniu złożenia deklaracji, potwierdzenie zapłaty należności, które zostały w całości zapłacone za pośrednictwem rachunku bankowego podatnika w banku mającym siedzibę na terytorium kraju albo rachunku podatnika w SKOK, której jest członkiem, wskazanego w zgłoszeniu identyfikacyjnym
4	podatnik przez kolejnych 12 miesięcy bezpośrednio poprzedzających dany okres rozliczeniowy był zarejestrowany jako podatnik VAT czynny
5	podatnik przez kolejnych 12 miesięcy bezpośrednio poprzedzających dany okres rozliczeniowy składał JPK_V7
6	nie ma zastosowania art. 87 ust. 6c ustawy o VAT, według którego prawo do zwrotu nie przysługuje, gdy podatnik nie umożliwił płatności bezgotówkowych wbrew obowiązkowi (zob. pkt 2.2.2. Pozbawienie prawa do zwrotu VAT w terminie 25 dni)

2.2.2. Pozbawienie prawa do zwrotu VAT w terminie 25 dni

Przedsiębiorcy mają obowiązek zapewnienia możliwości dokonywania zapłaty przy użyciu instrumentu płatniczego w rozumieniu ustawy z 19 sierpnia 2011 r. o usługach płatniczych (zob. pkt 2.1.2. Otrzymywanie płatności przy użyciu instrumentów płatniczych). Możliwość dokonania zapłaty przy użyciu takiego instrumentu powinna istnieć w każdym miejscu, w którym działalność gospodarcza jest faktycznie wykonywana, w szczególności:

- w lokalu,
- poza lokalem przedsiębiorstwa,
- w pojeździe wykorzystywanym do świadczenia usług transportu pasażerskiego (art. 19a ust. 1 ustawy z 6 marca 2018 r. – Prawo przedsiębiorców).

Podatnicy naruszający obowiązek zapewnienia możliwości dokonywania zapłaty przy użyciu instrumentu płatniczego w rozumieniu ustawy o usługach płatniczych nie mogą korzystać z dwóch przewidzianych przepisami VAT preferencji. Przede wszystkim nie mogą otrzymywać zwrotu VAT w skróconym do 25 dni terminie (art. 87 ust. 6c ustawy o VAT). Wyłączenie to obowiązuje w okresie rozliczeniowym, w którym naruszenie tego obowiązku zostało stwierdzone, oraz w sześciu kolejnych okresach rozliczeniowych.

PRZYKŁAD

W marcu 2026 r. zostanie stwierdzone, że podatnik składający deklaracje VAT za okresy miesięczne nie zapewnił możliwości dokonywania zapłaty przy użyciu instrumentu płatniczego. W tej sytuacji podatnikowi nie będzie przysługiwało prawo do otrzymania zwrotu VAT w terminie 25 dni na podstawie art. 87 ust. 6c ustawy o VAT za miesiące od marca do września 2026 r.

Konsekwencją stwierdzenia naruszenia wskazanego obowiązku jest również utrata prawa do składania deklaracji kwartalnych (art. 99 ust. 3a pkt 4 ustawy o VAT). Dlatego sześcioma kolejnymi okresami rozliczeniowymi wyłączenia stosowania art. 87 ust. 6 ustawy

eprasa.pl d145e88633

o VAT są zawsze miesiące. Natomiast pierwszym okresem rozliczeniowym stosowania tego wyłączenia jest czasem kwartał.

PRZYKŁAD

W II kwartale 2026 r. stwierdzone zostanie, że podatnik składający deklaracje VAT za okresy kwartalne nie zapewnił możliwości dokonywania zapłaty przy użyciu instrumentu płatniczego. Jeżeli nastąpi to:

- w kwietniu 2026 r. – podatnikowi temu nie będzie przysługiwało prawo do otrzymania zwrotu VAT w terminie 25 dni na podstawie art. 87 ust. 6c ustawy o VAT za miesiące od kwietnia do października 2026 r.,
- w maju 2026 r. – podatnikowi termu nie będzie przysługiwało prawo do otrzymania zwrotu VAT w terminie 25 dni na podstawie art. 87 ust. 6c ustawy o VAT za miesiące od maja do listopada 2026 r.,
- w czerwcu 2026 r. – podatnikowi termu nie będzie przysługiwało prawo do otrzymania zwrotu VAT w terminie 25 dni na podstawie art. 87 ust. 6c ustawy o VAT w II kwartale 2026 r. oraz za miesiące od lipca do grudnia 2026 r.

WAŻNE! Podatnicy naruszający obowiązek zapewnienia możliwości dokonywania zapłaty przy użyciu instrumentu płatniczego:

- nie mogą otrzymywać zwrotu VAT w skróconym do 25 dni terminie,
- tracą prawo do składania deklaracji kwartalnych.

2.3. Zwrot VAT w terminie 25 dni na rachunek VAT

Na podstawie art. 87 ust. 6a ustawy o VAT podatnicy mogą otrzymywać zwrot różnicy VAT w terminie 25 dni, licząc od dnia złożenia rozliczenia, na posiadany rachunek VAT. Uprawnienie to przysługuje bez konieczności spełnienia jakichkolwiek dodatkowych warunków. Jedyne, co jest konieczne, to wniosek podatnika zawarty w złożonej deklaracji VAT. W praktyce wniosek ten składany jest obecnie przez wpisanie „1" w polu P_55 części deklaracyjnej pliku JPK_V7M/JPK_V7K.

Zwrot na rachunek VAT dokonywany jest przez urząd skarbowy przy użyciu dedykowanego komunikatu przelewu. Z art. 87 ust. 6b ustawy o VAT wynika, że zamiast „zwykłych" danych komunikat ten wskazuje:

- kwotę odpowiadającą zwracanej różnicy podatku,
- okres rozliczeniowy, którego dotyczy wniosek o zwrot,
- numer VAT podatnika.

Prawo do korzystania ze zwrotu VAT w terminie 25 dni na rachunek VAT nie jest uzależnione od opłacania faktur z wykorzystaniem mechanizmu podzielonej płatności. W konsekwencji ze zwrotu tego korzystać mogą nawet podatnicy, którzy nie opłacili żadnej faktury z wykorzystaniem tego mechanizmu. Potwierdza to Ministerstwo Finansów, na którego stronach internetowych można przeczytać, że:

eprasa.pl d145e88633

MF *(…) aby wystąpić o zwrot na rachunek VAT, podatnik nie musi dokonywać płatności w MPP.*

Z przepisów dotyczących zwrotu VAT na rachunek VAT nie wynika odpowiednie stosowanie przepisów art. 87 ust. 2 zdanie drugie i trzecie ustawy o VAT. Powoduje to, że wynikający z art. 87 ust. 6a ustawy o VAT termin zwrotu na rachunek VAT nie może zostać przez naczelnika urzędu skarbowego przedłużony (co potwierdza Ministerstwo Finansów – zob. przykładowo pismo z 21 lutego 2018 r., sygn. PT8.054.12.2018.TXZ.83E, stanowiące odpowiedź na interpelację poselską nr 18899).

2.4. Zwrot VAT w terminie 40 dni przysługujący podatnikom dokonującym dostawy towarów lub świadczenia usług poza terytorium kraju i niedokonującym sprzedaży opodatkowanej

Podatnikom dokonującym dostawy towarów lub świadczenia usług poza terytorium kraju i niedokonującym sprzedaży opodatkowanej przysługuje zwrot VAT w terminie 40 dni (art. 87 ust. 5 ustawy o VAT). Jest to jedyny przewidziany dla takich podatników termin zwrotu VAT. Tym podatnikom nie przysługuje prawo do otrzymywania zwrotu VAT w terminie 15 lub 25 dni. W celu otrzymania zwrotu na tej podstawie podatnicy wpisują „1" w polu P_560 części deklaracyjnej pliku JPK_VAT.

WAŻNE! Podatnikom dokonującym dostawy towarów lub świadczenia usług poza terytorium kraju i niedokonującym sprzedaży opodatkowanej przysługuje zwrot VAT w terminie 40 dni. Nie przysługuje im prawo do otrzymywania zwrotu VAT w terminie 15 lub 25 dni.

Zwrot w terminie 40 dni będzie przysługiwał także podatnikom, u których w danym okresie rozliczeniowym wystąpił:

- opodatkowany VAT import towarów lub
- opodatkowane VAT wewnątrzwspólnotowe nabycie towarów,
- obowiązek rozliczenia VAT w ramach mechanizmu odwrotnego obciążenia (na podstawie art. 17 ust. 1 pkt 4 i 5 ustawy o VAT).

Również takie czynności nie stanowią dla tych podatników sprzedaży w rozumieniu VAT.

2.5. Zwrot VAT w terminie 180 dni przysługujący podatnikom niedokonującym czynności dających prawo do odliczenia

Podatnikom, którzy w danym okresie rozliczeniowym nie wykonali żadnej czynności opodatkowanej na terytorium kraju, jak również żadnej dostawy towarów lub świadczenia usługi, prawo do zwrotu VAT przysługuje na podstawie art. 87 ust. 5a ustawy o VAT.

eprasa.pl d145e88633

Zwrot ten co do zasady przysługuje w terminie 180 dni. Termin 180-dniowy może zostać skrócony na sporządzony na piśmie wniosek podatnika do 60 dni, jeśli podatnik złoży w urzędzie skarbowym zabezpieczenie majątkowe.

WAŻNE! Podatnikom niedokonującym czynności dających prawo do odliczenia przysługuje zwrot w terminie 180 dni. Termin ten może zostać skrócony na wniosek podatnika do 60 dni, jeśli podatnik złoży w urzędzie skarbowym zabezpieczenie majątkowe.

Są to jedyne przewidziane dla takich podatników terminy zwrotu VAT. Zatem wskazanym podatnikom również nie przysługuje prawo do otrzymywania zwrotu VAT w terminie 15, 25 lub 40 dni.

W celu otrzymania zwrotu na omawianej podstawie podatnicy wpisują „1" w polu P_58 części deklaracyjnej pliku JPK_VAT (w przypadku zwrotu w terminie 180 dni).

Zwrócić przy tym należy uwagę, że w art. 87 ust. 5a ustawy o VAT mowa jest o czynnościach opodatkowanych na terytorium kraju, a nie o sprzedaży opodatkowanej. Oznacza to, że przepis ten nie ma zastosowania np. do podatników, u których w danym okresie rozliczeniowym wystąpił opodatkowany import towarów czy opodatkowane wewnątrzwspólnotowe nabycie towarów.

3. Weryfikacja terminu zwrotu VAT

Wykazanie przez podatnika kwoty do zwrotu VAT rozpoczyna proces weryfikacji przez naczelnika urzędu skarbowego zasadności zwrotu. Weryfikacja ta co do zasady powinna się zakończyć przed upływem terminu zwrotu. Zakres i charakter podejmowanych przez organ czynności, jakie są niezbędne dla zweryfikowania prawidłowości transakcji, z których podatnik wywodzi żądanie zwrotu VAT, zależy od okoliczności konkretnego przypadku.

Weryfikacja zasadności zwrotu różnicy podatku może obejmować sprawdzenie rozliczenia podatnika, rozliczeń innych podmiotów biorących udział w obrocie towarami lub usługami, będących przedmiotem rozliczenia podatnika, oraz sprawdzenie zgodności tych rozliczeń z faktycznym przebiegiem transakcji.

Dopiero po zakończeniu weryfikacji zasadności zwrotu podatnik nabywa prawo do dysponowania zwrotem podatku. Jak czytamy w wyroku NSA z 6 września 2016 r. (sygn. akt I FSK 252/15):

NSA *(…) zanim (…) kwota zwrotu podatku znajdzie się na rachunku bankowym podatnika, organ podatkowy może w postępowaniu wyjaśniającym ustalić i ocenić, że deklarowany zwrot jest uzasadniony (…). Podobne rozumowanie należy odnieść do realizacji przez organ podatkowy dyspozycji podatnika odnośnie do zaliczenia zwrotu VAT wykazanego w deklaracji podatkowej na poczet zaległości podatkowej. Należy odróżnić bowiem prawo do zwrotu VAT wykazanego w deklaracji podatkowej od prawa do dysponowania rzeczonym zwrotem podatku przez podatnika.*

eprasa.pl d145e88633

4. Przedłużenie terminu zwrotu VAT

Nie zawsze organy podatkowe są w stanie zweryfikować zasadność zwrotu bezpośredniego przed upływem terminu zwrotu. Dlatego mają prawo do przedłużania terminu zwrotu do czasu zakończenia weryfikacji rozliczenia podatnika. Wyjątek stanowią kwoty wykazane do zwrotu na rachunek VAT. W tym zakresie organy podatkowe nie mogą przedłużać terminu zwrotu.

WAŻNE! Organy podatkowe nie mogą przedłużać terminu zwrotu VAT wykazanego na rachunek VAT.

Z uprawnienia do przedłużania terminu zwrotu VAT organy podatkowe nie mogą jednak korzystać w sposób dowolny. Jak orzekł NSA w wyroku z 11 lutego 2015 r. (sygn. akt I FSK 2127/13):

NSA *(…) warunkiem, od którego uzależniona jest możliwość przedłużenia terminu zwrotu VAT jest „wymóg dodatkowego zweryfikowania" zasadności zwrotu podatku VAT. Przy czym organ podatkowy podejmując decyzję, o tym czy zasadność zwrotu podatku rzeczywiście wymaga dodatkowego zweryfikowania w ramach jednej z procedur wskazanych w art. 87 ust. 2 ustawy o VAT, musi opierać się na odpowiednich przesłankach wynikających ze stanu faktycznego danej sprawy. Muszą zatem wystąpić okoliczności, które wskazują, że istnieje potrzeba dodatkowej weryfikacji rozliczenia podatnika (zasadności zwrotu). Nie chodzi jednak przy tym o przesłanki, które mają charakter konkretnych dowodów świadczących o nieprawidłowościach w rozliczeniu czy konkretnych zarzutów, które można postawić podatnikowi. Na tym etapie postępowania, organ decyduje bowiem wyłącznie o konieczności dalszego badania zasadności zwrotu, a nie o samej zasadności zwrotu. Nie chodzi więc o wykazanie, że zwrot jest niezasadny ani o wykazanie, że istnieją dowody przemawiające za niezasadnością zwrotu. Chodzi natomiast o wykazanie, że istnieją okoliczności przemawiające za potrzebą dodatkowej weryfikacji zasadności zwrotu podatku.*

4.1. Postanowienie w sprawie przedłużenia zwrotu

W sprawie przedłużenia terminu zwrotu organy podatkowe – na podstawie art. 274b Ordynacji podatkowej – wydają postanowienie. Postanowienie to powinno wskazywać konkretną datę przesunięcia terminu zwrotu (zob. wyrok NSA z 26 października 2017 r., sygn. akt I FSK 1347/17).

Postanowienie w sprawie przedłużenia zwrotu może być wydane, jeżeli nie upłynął jeszcze wybrany przez podatnika termin zwrotu VAT. Jeżeli przed upływem terminu zwrotu VAT nie zostało wydane postanowienie w sprawie przedłużenia tego terminu, organ podatkowy ma obowiązek przekazać kwotę zwrotu na rachunek bankowy podatnika, nawet jeżeli zasadność zwrotu budzi wątpliwości organu podatkowego (zob. wyrok NSA z 9 stycznia 2001 r., sygn. akt III SA 2803/99).

eprasa.pl d145e88633

Co więcej, aby termin zwrotu VAT został skutecznie przedłużony, przed upływem terminu zwrotu VAT postanowienie w sprawie przedłużenia musi zostać podatnikowi skutecznie doręczone (zob. wyrok NSA z 23 kwietnia 2018 r., sygn. akt I FSK 255/17, czy uchwałę NSA z 21 września 2020 r., sygn. akt I FPS 1/20). W przypadku doręczenia tego postanowienia po upływie wybranego przez podatnika terminu zwrotu VAT nie dochodzi do przedłużenia terminu zwrotu VAT.

WAŻNE! Aby skutecznie przedłużyć termin zwrotu VAT, organ podatkowy musi dostarczyć postanowienie przed upływem wybranego przed podatnika terminu zwrotu.

Na postanowienie w sprawie przedłużenia zwrotu przysługuje zażalenie. Dotyczy to zarówno sytuacji, gdy postanowienie w sprawie przedłużenia zwrotu jest wydawane w trakcie czynności sprawdzających, jak i przypadków, gdy postanowienie w sprawie przedłużenia zwrotu jest wydawane w trakcie kontroli podatkowej, kontroli celno-skarbowej lub postępowania podatkowego (zob. uchwała NSA z 24 października 2016 r., sygn. akt I FPS 2/16).

4.2. Doręczanie postanowień o przedłużeniu 15- i 40-dniowego terminu zwrotu VAT

Dla zwrotów w terminie 15 i 40 dni przewidziano przyspieszony moment uznawania za doręczone postanowień o przedłużeniu terminu zwrotu VAT oraz decyzji o odmowie dokonania zwrotu VAT. Z art. 87 ust. 6j–6l ustawy o VAT wynika, że w razie nieodebrania takich postanowień i decyzji doręczenie uważa się za dokonane z upływem 4 dni od dnia:

- rozpoczęcia przechowywania pisma w placówce pocztowej lub w skrytce pocztowej (jeżeli na podstawie art. 150a Ordynacji podatkowej strona złożyła wniosek o dokonywanie doręczeń na wskazany przez nią adres skrytki pocztowej),
- złożenia pisma w urzędzie gminy (miasta),
- wpłynięcia tego postanowienia albo tej decyzji na adres do doręczeń elektronicznych,
- umieszczenia tego postanowienia albo tej decyzji na koncie w e-Urzędzie Skarbowym.

4.3. Odsetki od niewypłaconego w terminie zwrotu

Jeżeli po przedłużeniu terminu zwrotu VAT na skutek przeprowadzonego postępowania okaże się, że zadeklarowany przez podatnika zwrot był zasadny, podatnikowi zostaje wypłacona należna kwota podatku wraz z odsetkami. Wypłata taka stanowi czynność techniczną niemającą znamion decyzji czy postanowienia. Odsetki te są naliczane w wysokości odpowiadającej opłacie prolongacyjnej stosowanej w przypadku odroczenia płatności podatku lub jego rozłożenia na raty (art. 87 ust. 2 zdanie trzecie ustawy o VAT), a więc w wysokości 50% stawki odsetek za zwłokę.

eprasa.pl d145e88633

5. Otrzymanie zwrotu VAT po złożeniu zabezpieczenia majątkowego

Przepisy umożliwiają podatnikom uzyskanie zwrotu bezpośredniego mimo przedłużenia przez naczelnika urzędu skarbowego terminu zwrotu na podstawie art. 87 ust. 2 zdanie drugie ustawy o VAT (zob. pkt 4. Przedłużenie terminu zwrotu VAT). Aby zwrot taki został dokonany, podatnik musi:

- wystąpić do naczelnika urzędu skarbowego ze stosownym wnioskiem,
- złożyć jednocześnie zabezpieczenie majątkowe w kwocie odpowiadającej kwocie wnioskowanego zwrotu podatku (art. 87 ust. 2a ustawy o VAT).

W takim przypadku organ podatkowy dokonuje zwrotu VAT w terminie określonym w art. 87 ust. 2 ustawy o VAT, a więc w terminie 40 dni od dnia złożenia rozliczenia przez podatnika lub 14 dni od dnia złożenia zabezpieczenia majątkowego (jeżeli wniosek wraz z zabezpieczeniem został złożony na 13 dni przed upływem 40-dniowego terminu lub później). Zasady te mają również odpowiednie zastosowanie do zwrotu w terminie 25 i 180 dni (art. 87 ust. 5a i 6 ustawy o VAT). Po złożeniu zabezpieczenia podatnik otrzyma zwrot we wnioskowanym terminie.

5.1. Formy zabezpieczenia majątkowego

Zabezpieczenie majątkowe w celu uzyskania zwrotu, którego termin został przedłużony, może zostać złożone w formie:

- gwarancji bankowej lub ubezpieczeniowej,
- poręczenia banku,
- weksla z poręczeniem wekslowym banku,
- czeku potwierdzonego przez krajowy bank wystawcy czeku,
- papierów wartościowych na okaziciela o określonym terminie wykupu wyemitowanych przez Skarb Państwa lub Narodowy Bank Polski, bankowych papierów wartościowych i listów zastawnych o określonym terminie wykupu, wyemitowanych we własnym imieniu i na własny rachunek przez podmiot mogący być gwarantem lub poręczycielem zgodnie z przepisami Ordynacji podatkowej.

Niekiedy zabezpieczenie majątkowe może mieć również formę weksla. Taka forma zabezpieczenia majątkowego jest dopuszczalna, jeżeli dotyczy zwrotu podatku w wysokości nie większej niż równowartość w złotych 1000 euro. Przeliczenia tej kwoty dokonuje się według średniego kursu euro ogłoszonego przez NBP na ostatni dzień roboczy okresu rozliczeniowego, którego dotyczy zwrot podatku, w zaokrągleniu do pełnych złotych (art. 87 ust. 4b ustawy o VAT).

Do zabezpieczeń majątkowych stosuje się odpowiednio przepisy art. 33e–33g Ordynacji podatkowej. Oznacza to, że:

- gwarantem lub poręczycielem może być tylko osoba wpisana do wykazu gwarantów, o którym mowa w art. 52 ustawy z 19 marca 2004 r. – Prawo celne (art. 33e Ordynacji podatkowej),

eprasa.pl d145e88633

- podatnik może dowolnie wybrać formę lub formy zabezpieczenia (art. 33f § 1 Ordynacji podatkowej),
- w przypadku przyjęcia zabezpieczenia podatnik może wystąpić o przedłużenie terminu przyjętego zabezpieczenia (art. 33f § 2 Ordynacji podatkowej),
- w sprawie przyjęcia zabezpieczenia lub przedłużenia terminu przyjętego zabezpieczenia naczelnicy urzędów skarbowych wydają postanowienia, na które podatnikom przysługuje zażalenie (art. 33g Ordynacji podatkowej).

5.2. Odmowa przyjęcia zabezpieczenia majątkowego

W dwóch przypadkach organ podatkowy (naczelnik urzędu skarbowego) odmawia – w formie postanowienia, na które podatnikowi przysługuje zażalenie – przyjęcia zabezpieczenia i nie dokonuje zwrotu do czasu zakończenia weryfikacji rozliczenia podatnika. Jest tak – jak wynika z art. 87 ust. 4d ustawy o VAT – jeżeli stwierdzi, że złożone zabezpieczenie nie zapewni:

- pokrycia w całości wypłacanej kwoty nadwyżki podatku naliczonego nad należnym,
- w sposób pełny pokrycia w terminie wypłacanej kwoty zwrotu – w przypadku zabezpieczenia z określonym terminem ważności.

Wskazane dwa przypadki są jedynymi, w których organ podatkowy może odmówić przyjęcia zabezpieczenia majątkowego. Należy uznać, że w żadnych innych okolicznościach nie ma ku takiej odmowie podstaw.

5.3. Zwolnienie zabezpieczenia

Zabezpieczenie majątkowe co do zasady jest zwalniane przez organ podatkowy w dniu następującym po dniu zakończenia przez organ podatkowy weryfikacji rozliczenia podatnika (art. 87 ust. 4e pkt 1 ustawy o VAT). Nie dotyczy to sytuacji, gdy zabezpieczenie majątkowe zostało złożone w związku ze skróceniem terminu zwrotu podatku naliczonego podatnikowi, który nie wykonał w okresie rozliczeniowym czynności opodatkowanych na terytorium kraju ani dających prawo do odliczenia czynności poza terytorium kraju (art. 87 ust. 5a ustawy o VAT). W takich przypadkach zabezpieczenie majątkowe jest zwalniane w dniu następującym po dniu, w którym upłynęło 180 dni od dnia złożenia deklaracji podatkowej z wykazaną kwotą zwrotu podatku (art. 87 ust. 4e pkt 2 ustawy o VAT).

WAŻNE! Zabezpieczenie majątkowe, co do zasady, jest zwalniane przez organ podatkowy w dniu następującym po dniu zakończenia przez ten organ weryfikacji rozliczenia podatnika.

Nie zawsze zakończenie weryfikacji przez organ podatkowy albo upływ 180 dni od dnia złożenia deklaracji podatkowej skutkuje zwolnieniem zabezpieczenia majątkowego. Niekiedy – jak wynika z przepisów art. 87 ust. 4f ustawy o VAT – organy podatkowe nie dokonują jednak zwolnienia zabezpieczenia majątkowego. Jest tak w przypadku:

eprasa.pl d145e88633

- wszczęcia, zgodnie z przepisami Ordynacji podatkowej:
  – postępowania podatkowego w zakresie rozliczenia, którego dotyczy zabezpieczenie – do czasu zakończenia tego postępowania, lub
  – kontroli podatkowej w zakresie rozliczenia, którego dotyczy zabezpieczenie – do upływu terminu trzech miesięcy od dnia zakończenia kontroli, jeżeli w tym terminie nie wszczęto postępowania podatkowego;
- wszczęcia kontroli celno-skarbowej prowadzonej na podstawie przepisów ustawy o Krajowej Administracji Skarbowej w zakresie rozliczenia, którego dotyczy zabezpieczenie – do czasu zakończenia tej kontroli, z tym że w przypadku przekształcenia kontroli celno-skarbowej w postępowanie podatkowe w zakresie rozliczenia, którego dotyczy zabezpieczenie, zwrotu zabezpieczenia nie dokonuje się do czasu zakończenia tego postępowania;
- stwierdzenia, że podatnik w złożonej deklaracji podatkowej wykazał kwotę zwrotu różnicy podatku lub zwrotu podatku naliczonego nienależną lub wyższą od kwoty należnej i ją otrzymał – do czasu uregulowania powstałej zaległości podatkowej.

6. Zwrot na rachunek kredytodawcy

Co do zasady zwrot VAT jest dokonywany na rachunek podatnika (tj. na rachunek bankowy podatnika w banku mającym siedzibę na terytorium kraju lub na rachunek podatnika w spółdzielczej kasie oszczędnościowo-kredytowej, której jest członkiem, wskazane w zgłoszeniu identyfikacyjnym). Istnieje jednak możliwość wskazania przez podatnika jako właściwego do dokonania zwrotu VAT rachunku innego banku mającego siedzibę na terytorium kraju lub rachunku w spółdzielczej kasie oszczędnościowo-kredytowej (SKOK). Wybór taki jest możliwy, jeżeli zwrot stanowi zabezpieczenie kredytu udzielonego podatnikowi przez ten bank lub SKOK (np. kredytu pod zwrot VAT).

Aby wybór taki był możliwy, konieczne jest złożenie przez podatnika naczelnikowi urzędu skarbowego nieodwołalnego upoważnienia organu podatkowego, potwierdzonego przez bank lub SKOK udzielające kredytu, do przekazania tego zwrotu. Upoważnienie takie – jeżeli ma być uwzględnione przez naczelnika urzędu skarbowego – musi zostać złożone w terminie do złożenia deklaracji podatkowej (art. 87 ust. 2 ustawy o VAT).

Tabela 3. Upoważnienie organu podatkowego potwierdzone przez bank lub SKOK udzielające kredytu

Lp.	Nieodwołalne upoważnienie organu podatkowego, potwierdzone przez bank lub SKOK udzielające kredytu, do przekazania zwrotu powinno zawierać:
1	2
1	datę wystawienia
2	imię i nazwisko lub nazwę podatnika, nazwę banku lub SKOK udzielających kredytu oraz ich adresy
3	numery identyfikacji podatkowej podatnika i banku lub SKOK

eprasa.pl d145e88633

1	2
4	rachunek banku lub SKOK, na który ma być przekazany zwrot
5	wskazanie deklaracji podatkowej, której dotyczy upoważnienie
6	wskazanie kwoty zwrotu podatku, która ma być przekazana jako zabezpieczenie kredytu
7	podpis podatnika

Podkreślić przy tym należy, że omawiane przepisy mają zastosowanie wyłącznie w przypadkach, gdy zwrot nadwyżki podatku naliczonego nad należnym stanowi zabezpieczenie kredytu udzielonego przez ten bank lub SKOK. Nie mają one zastosowania w przypadku zaciągania przez podatników pożyczek (w tym pożyczek udzielanych przez banki i SKOK).

7. Zaliczanie kwot zwrotu na poczet należności

Kwota zwrotu VAT – o ile zwrot jest zasadny – podlega zaliczeniu z urzędu na poczet zaległości podatkowych wraz z odsetkami za zwłokę oraz bieżących zobowiązań podatkowych. W razie ich braku podlega zwrotowi z urzędu, chyba że podatnik złoży wniosek o zaliczenie kwoty zwrotu w całości lub w części na poczet przyszłych zobowiązań podatkowych (art. 76b w zw. z art. 76 § 1 Ordynacji podatkowej). W celu złożenia wniosku o zaliczenie zwrotu VAT na poczet przyszłych zobowiązań podatnicy:

- wpisują „1" w polu P_59 części deklaracyjnej pliku JPK_VAT,
- wskazują wysokość zwrotu VAT do zaliczenia na poczet przyszłych zobowiązań podatkowych w polu P_60 części deklaracyjnej pliku JPK_VAT,
- wskazują w polu P_61 części deklaracyjnej pliku JPK_VAT rodzaj przyszłego zobowiązania podatkowego, na poczet którego ma zostać zaliczony zwrot VAT.

Kwoty zwrotu VAT podlegają zaliczeniu wyłącznie na poczet własnych zaległości i zobowiązań podatkowych podatników. Jak orzekł NSA w wyroku z 11 maja 2011 r. (sygn. akt II FSK 23/10):

NSA *(…) prawo do zwrotu różnicy podatku w podatku od towarów i usług na rachunek bankowy podatnika, o którym mowa w art. 87 ust. 1 ustawy (...), nie może zostać zrealizowane poprzez zaliczenie, na podstawie art. 76b* [obecnie art. 76b § 1 – przyp. autora] *w zw. z art. 76a § 1 i art. 76 § 1 ustawy z dnia 29 sierpnia 1997 r. Ordynacja podatkowa (...), niewykonanego – zgodnie z art. 87 ust. 2 pierwszej z wymienionych ustaw, zwrotu podatku na poczet zobowiązania podatkowego w podatku dochodowym od osób fizycznych innego podatnika.*

Wyjątkiem są obecnie zobowiązania wspólników lub byłych wspólników spółki cywilnej. Gdy spółka istnieje, muszą się na to zgodzić wszyscy wspólnicy. Ponadto nie mogą być to zaległości lub zobowiązania podatkowe, do których określenia czy ustalenia właściwe są jednostki samorządu terytorialnego. Jak czytamy w uchwale NSA z 27 marca 2017 r. (sygn. akt I FPS 9/16):

eprasa.pl d145e88633

NSA *(…) artykuł 76 § 1 w związku z art. 76b § 1 ustawy z 29 sierpnia 1997 r. Ordynacja podatkowa (…) nie daje podstawy do zaliczenia przez naczelnika urzędu skarbowego nadwyżki podatku naliczonego nad należnym w podatku od towarów i usług na poczet zobowiązań podatkowych, do których określenia czy ustalenia właściwy jest organ jednostki samorządu terytorialnego.*

Podsumowanie

Od rozliczenia za luty 2026 r., w związku z wprowadzeniem obowiązkowego KSeF, podstawowy termin zwrotu został skrócony z 60 do 40 dni (zob. tabela 4). Nie trzeba spełnić dodatkowych warunków.

Tabela 4. Terminy zwrotu VAT

Lp.	Terminy zwrotu	Komu przysługuje
1	40-dniowy	każdemu podatnikowi (z wyjątkiem przypadków wskazanych w poz. 5), u którego wystąpi nadwyżka podatku naliczonego nad należnym albo dokonującemu dostawy towarów lub świadczenia usług poza terytorium kraju i niedokonującemu sprzedaży opodatkowanej
2	25-dniowy na rachunek rozliczeniowy	podatnikowi, który odliczył VAT zasadniczo z opłaconych faktur i spełnia warunki wskazane w art. 87 ust. 6 ustawy o VAT
3	25-dniowy na rachunek VAT	każdemu podatnikowi bez obowiązku spełnienia dodatkowych warunków
4	15-dniowy	podatnikowi otrzymującemu płatności bezgotówkowe, gdy spełnia warunki wskazane w art. 87 ust. 6e ustawy o VAT
5	180-dniowy	podatnikowi, który w danym okresie rozliczeniowym nie wykonał żadnej czynności opodatkowanej na terytorium kraju, jak również żadnej dostawy towarów lub świadczenia usługi poza Polską, w związku z którymi przysługiwało mu prawo do odliczenia VAT

PODSTAWA PRAWNA:

- art. 87 ustawy z 11 marca 2004 r. o podatku od towarów i usług (j.t. Dz.U. z 2025 r. poz. 775; ost.zm. Dz.U. z 2025 r. poz. 1811)
- art. 33e–33g, art. 76b w zw. z art. 76 § 1, art. 150a, art. 274b ustawy z 29 sierpnia 1997 r. – Ordynacja podatkowa (j.t. Dz.U. z 2025 r. poz. 111; ost.zm. Dz.U. z 2025 r. poz. 1863)

POWOŁANE PISMA URZĘDOWE:

- odpowiedź na interpelację poselską nr 18899, pismo z 21 lutego 2018 r. (sygn. PT8.054.12.2018.TXZ.83E)

POWOŁANE ORZECZENIA SĄDÓW:

- wyrok NSA z 6 września 2016 r. (sygn. akt I FSK 252/15)
- wyrok NSA z 11 lutego 2015 r. (sygn. akt I FSK 2127/13)
- wyrok NSA z 26 października 2017 r. (sygn. akt I FSK 1347/17)
- wyrok NSA z 9 stycznia 2001 r. (sygn. akt III SA 2803/99)
- wyrok NSA z 23 kwietnia 2018 r. (sygn. akt I FSK 255/17)
- wyrok NSA z 11 maja 2011 r. (sygn. akt II FSK 23/10)
- uchwała NSA z 21 września 2020 r. (sygn. akt I FPS 1/20)
- uchwała NSA z 24 października 2016 r. (sygn. akt I FPS 2/16)
- uchwała NSA z 27 marca 2017 r. (sygn. akt I FPS 9/16)

©℗

Tomasz Krywan
doradca podatkowy

eprasa.pl d145e88633

1 Jaką rolę pełni potwierdzenie transakcji dokumentowanych fakturami ustrukturyzowanymi



Ustawa o VAT dopuszcza wystawienie faktury ustrukturyzowanej w innym modelu niż online w określonych trybach, jednak nie rozstrzyga wprost, jaki dokument w tym czasie powinien otrzymać nabywca. Kluczowe znaczenie ma nadanie fakturze numeru KSeF, od którego według resortu finansów zależy możliwość przekazania jej wizualizacji. W przeciwnym razie sprzedawca przekazuje jedynie potwierdzenie transakcji, które nie jest fakturą i nie uprawnia do odliczenia VAT. Potwierdzenie transakcji wydawane, gdy nie można wystawić wizualizacji faktury, choć na pierwszy rzut oka może wydawać się dokumentem pomocniczym, w praktyce pełni istotną rolę.

Wprowadzając fakturowanie ustrukturyzowane, polski prawodawca planuje docelowo przeniesienie całego procesu obiegu faktur między polskimi podatnikami VAT do przestrzeni wirtualnej.

Taka wymuszona digitalizacja z pewnością w przyszłości pozytywnie wpłynie na funkcjonowanie przedsiębiorców, jednak wcześniej przysporzy wielu problemów podatnikom i księgowym oraz osobom, które nie zajmują się na co dzień podatkami, ale dokonują zakupów. W przestrzeni medialnej coraz częściej bowiem pojawia się pytanie, czego może oczekiwać osoba dokonująca zakupu przy tzw. ladzie – czy otrzyma dokument potwierdzający transakcję, czy też odejdzie bez jakiegokolwiek potwierdzenia jej dokonania.

1. Obowiązek wystawiania i dostarczania faktur ustrukturyzowanych

Według definicji ustawowej za fakturę ustrukturyzowaną uznaje się fakturę wystawioną przy użyciu Krajowego Systemu e-Faktur (dalej: KSeF) wraz z przydzielonym numerem identyfikującym tę fakturę w tym systemie (art. 2 pkt 32a ustawy z 11 marca 2004 r. o podatku od towarów i usług; dalej: ustawa o VAT). Co do zasady podatnicy polskiego VAT są obowiązani wystawiać faktury ustrukturyzowane przy użyciu systemu administrowanego przez Szefa KAS.

WAŻNE! Faktura ustrukturyzowana jest uznawana za wystawioną w dniu wskazanym w polu P_1, nawet jeżeli jest to wcześniej niż z chwilą jej przesłania

eprasa.pl d145e88633

do KSeF, a za otrzymaną – w dniu nadania numeru KSeF (z zastrzeżeniem opcji dla faktury offline awaria lub przypadków, gdy na podstawie art. 106gb ust. 4 ustawy o VAT fakturę można doręczać poza KSeF). Do momentu przetworzenia pliku XML przez system faktura nie istnieje w sensie prawnym.

1.1. Kiedy faktura może być wystawiana poza KSeF

Przypadki, kiedy nie ma obowiązku, a czasem nawet możliwości, wystawiania faktur w KSeF, określa art. 106ga ustawy o VAT (zob. tabela 1).

Tabela 1. **Faktury, które nie są wystawiane za pomocą KSeF**

Lp.	Rodzaje faktur wyłączonych z obowiązkowego KSeF
1	Faktury wystawiane przez podatnika nieposiadającego siedziby działalności gospodarczej ani stałego miejsca prowadzenia działalności gospodarczej na terytorium kraju.
2	Faktury wystawiane przez podatnika nieposiadającego siedziby działalności gospodarczej na terytorium kraju, który posiada stałe miejsce prowadzenia działalności gospodarczej na terytorium kraju, przy czym to stałe miejsce prowadzenia działalności nie uczestniczy w dostawie towarów lub świadczeniu usług, dla których wystawiono fakturę.
3	Faktury wystawiane przez podatnika korzystającego z procedur szczególnych, tj. procedury: nieunijnej OSS, IOSS, w zakresie świadczenia usług międzynarodowego okazjonalnego przewozu drogowego osób – dokumentujące czynności rozliczane w tych procedurach.
4	Faktury wystawiane na rzecz nabywcy towarów lub usług będącego osobą fizyczną nieprowadzącą działalności gospodarczej (konsumenta).
5	Faktury uproszczone uznane za takie według rozporządzenia Ministra Finansów i Gospodarki z 7 grudnia 2025 r. w sprawie przypadków, w których nie ma obowiązku wystawiania faktur ustrukturyzowanych (Dz.U. z 2025 r. poz. 1740).
6	Faktury wystawiane przez podatnika z innego państwa UE, korzystającego w Polsce z procedury SME na podstawie art. 113a ustawy o VAT.

Niemniej jednak podatnicy niemający w Polsce siedziby działalności gospodarczej lub stałego miejsca, które uczestniczy w transakcji, mogą stosować taki model dokumentowania swojej sprzedaży dla potrzeb podatkowych. Podobnie w przypadku transakcji, w ramach których nabywcami są osoby fizyczne nieprowadzące działalności gospodarczej.

1.2. W jakiej sposób dostarczamy fakturę poza KSeF

W przypadku fakturowania w KSeF bardzo istotny jest proces dostarczania dokumentu. Według ogólnej zasady faktura ustrukturyzowana jest wystawiana i otrzymywana przy użyciu KSeF za pomocą oprogramowania interfejsowego, w postaci elektronicznej i zgodnie ze wzorem dokumentu elektronicznego. Zasadniczo podatnik VAT nie ma więc

eprasa.pl d145e88633

obowiązku dostarczania faktury do adresata w inny sposób. Od tej reguły zostały przewidziane nieliczne odstępstwa wskazane w art. 106gb ust. 4 ustawy o VAT.

Tabela 2. **Faktury, które należy udostępniać poza KSeF**

Lp.	Faktura ustrukturyzowana jest udostępniana nabywcy poza KSeF w sposób z nim uzgodniony, w przypadku gdy:
1	miejscem świadczenia jest terytorium państwa członkowskiego inne niż terytorium kraju lub terytorium państwa trzeciego
2	nabywcą jest podmiot nieposiadający siedziby działalności gospodarczej ani stałego miejsca prowadzenia działalności gospodarczej na terytorium kraju
3	nabywcą jest podmiot nieposiadający siedziby działalności gospodarczej na terytorium kraju, który posiada stałe miejsce prowadzenia działalności gospodarczej na terytorium kraju, przy czym to stałe miejsce prowadzenia działalności nie uczestniczy w nabyciu towaru lub usługi, dla których wystawiono fakturę
4	nabywcą jest podatnik z innego państwa członkowskiego UE, korzystający ze zwolnienia w ramach tzw. procedury SME
5	nabywcą jest podmiot, który nie posługuje się numerem, za pomocą którego jest zidentyfikowany na potrzeby podatku, ani numerem identyfikacji podatkowej, inny niż nabywca, o którym mowa w pkt 1–3 i 6 tabeli
6	nabywcą jest osoba fizyczna nieprowadząca działalności gospodarczej

Dokumentując WDT, eksport towarów wykonywany na rzecz podmiotów zagranicznych (innych niż osoby fizyczne nieprowadzące działalności gospodarczej), ale też fakturowaną według polskiej ustawy o VAT sprzedaż zagraniczną realizowaną dla podmiotów innych niż osoby fizyczne nieprowadzące działalności gospodarczej, polski podatnik musi wystawić fakturę ustrukturyzowaną, z tym że jej dostarczenie może, po uprzednim uzgodnieniu z odbiorcą, nastąpić poza KSeF.

WAŻNE! Przy WDT, eksporcie towarów oraz sprzedaży opodatkowanej za granicą podatnik musi wystawić fakturę ustrukturyzowaną, którą należy przekazać w sposób uzgodniony z nabywcą.

W praktyce najczęściej będzie to faktura przesłana elektronicznie, rzadziej w formie papierowej.

1.3. Kiedy oznaczać faktury kodami QR

W każdym przypadku użycia faktury ustrukturyzowanej poza KSeF konieczne jest znakowanie dostarczanej wizualizacji kodami QR, tj.:

- fakturę wystawioną w trybie online, której nadano już numer KSeF, wydaje się opatrzoną kodem QR z oznaczeniem w postaci numeru KSeF,

eprasa.pl d145e88633

- fakturę wystawioną w trybie offline (offline24, niedostępność), której nie został nadany numer KSeF, a nabywca nie jest podatnikiem krajowym z NIP, wydaje się opatrzoną dwoma kodami QR: z napisem „OFFLINE" oraz z napisem „CERTYFIKAT"; to samo dotyczy faktur wystawionych w trybie offline (awaria), gdy z nabywcą uzgodniono przekazanie faktury poza KSeF,
- fakturę wystawioną w trybie offline (offline24, niedostępność, awaria), której nadano numer KSeF, wydaje się opatrzoną kodem QR z oznaczeniem w postaci numeru KSeF.

Jest to nie tylko obowiązek wynikający z przepisów, ale również wyraźne wskazanie, że podatnik, a następnie nabywca posługujący się wizualizacją faktury ustrukturyzowanej muszą ją oznaczać odpowiednimi kodami. Zatem jeśli sprzedawca wyda nabywcy wizualizację faktury, to jednocześnie potwierdza, jaki jest charakter dokumentu. W przepisach ustawy o VAT, ale również wykonawczych, nie została jednak przewidziana żadna obligatoryjna, zrealizowana poza KSeF forma potwierdzenia transakcji.

Podsumowując, kluczowe znaczenie ma to, czy faktura ma już nadany numer KSeF. Jeżeli tak się stało, sprzedawca może przekazać kontrahentowi jej wizualizację. Może to być wydruk albo plik PDF. Ważne, by dokument zawierał kod QR umożliwiający dostęp do faktury w KSeF i numer KSeF.

Sytuacja wygląda inaczej, gdy faktura została wystawiona poza KSeF, ale nie trafiła jeszcze do systemu i nie ma nadanego numeru. Wtedy sprzedawca nie przekazuje wizualizacji faktury, lecz potwierdzenie transakcji.

WAŻNE! Gdy faktura została wystawiona poza KSeF, ale nie trafiła jeszcze do systemu i nie ma nadanego numeru, wówczas, zdaniem MF, sprzedawca nie przekazuje wizualizacji faktury, lecz potwierdzenie transakcji.

2. Czym jest potwierdzenie transakcji

Potwierdzenie transakcji to dokument, który stanowi dowód, że transakcja została dokonana i powinna być zafakturowana. Dokument taki formalnie nie jest fakturą w rozumieniu przepisów ustawy o VAT. Chociaż nie ma to żadnego uzasadnienia prawnego, zgodnie z podręcznikiem KSeF 2.0 takie potwierdzenie powinno zawierać dwa kody QR:

- jeden umożliwiający dotarcie do faktury w KSeF po jej przesłaniu,
- drugi pozwalający na weryfikację tożsamości wystawcy.

Głównym celem potwierdzenia jest zabezpieczenie interesu nabywcy w sytuacjach, gdy faktura wystawiona w trybie online lub offline nie posiada jeszcze numeru KSeF.

Brak definicji „potwierdzenia transakcji" w przepisach podatkowych czyni stosowanie tego dokumentu całkowicie dobrowolnym przez sprzedawców. Co równie istotne, resort finansów podkreśla dobrowolność tego rozwiązania. W konsekwencji sprzedawca

eprasa.pl d145e88633

może, ale nie musi, wydać potwierdzenie transakcji, jeśli fakturze nie nadano jeszcze numeru.

Tabela 3. **Kiedy sprzedawca może wygenerować potwierdzenie transakcji**

Lp.	Potwierdzenie transakcji jako dokument przekazywany nabywcy poza KSeF można wygenerować, gdy:
1	faktura została wystawiona i ma nadany numer KSeF, a sprzedawca nie chce albo nie może wygenerować wizualizacji
2	faktura została wystawiona w trybie offline (offline24 lub planowana niedostępność), nie nadano jej jeszcze numeru KSeF, a nabywca jest podatnikiem krajowym posługującym się NIP
3	faktura została wystawiona w trybie offline (awaria), a z nabywcą posiadającym NIP uzgodniono jej przekazanie w KSeF
4	w każdej innej sytuacji, gdy sprzedawca uzna to za uzasadnione

2.1. Co musi zawierać potwierdzenie transakcji

Zgodnie z wytycznymi Ministerstwa Finansów potwierdzenie transakcji musi zawierać określone elementy, aby spełniało swoją funkcję dowodową i ewidencyjną. Wymagane informacje to:

- dane sprzedawcy – nazwa, identyfikator podatkowy NIP, adres,
- dane nabywcy – nazwa, identyfikator podatkowy NIP/inny identyfikator lub informacja o braku identyfikatora, adres,
- numer faktury nadany przez podatnika,
- kwota należności ogółem,
- jednoznaczne oznaczenie dokumentu jako „potwierdzenie transakcji".

Na dokumencie należy również umieścić dwa kody QR lub linki. Jeden pozwala na szybkie sprawdzenie faktury w KSeF i weryfikację jej danych, drugi umożliwia potwierdzenie, kto jest wystawcą faktury. Są to te same kody, które umieszcza się w fakturze generowanej przed wysłaniem faktury do KSeF, jednak bez oznaczeń „OFFLINE" oraz „CERTYFIKAT". Zamiast nich pierwszy kod opisuje się jako „sprawdź fakturę w KSeF", a drugi jako „zweryfikuj wystawcę faktury".

WAŻNE! Potwierdzenie transakcji to dokument handlowy o charakterze informacyjnym. Jego głównym celem jest zabezpieczenie interesu nabywcy w sytuacjach, gdy faktura wystawiona w trybie online lub offline nie posiada jeszcze numeru KSeF.

2.2. Jak potwierdzać transakcje w relacji B2B

Tak jak zostało powiedziane, prawodawca nie ingeruje w żaden sposób w relacje między krajowymi podatnikami, gdy ci postanowią, niezależnie od fakturowania transakcji

eprasa.pl d145e88633

z wykorzystaniem KSeF, potwierdzić czynność jakimś dokumentem pozapodatkowym. Ale z drugiej strony nabywca nie uzyska żadnego wsparcia ze strony ustawodawcy czy Ministra Finansów, gdy będzie mu zależało na otrzymaniu w jakiejś formie potwierdzenia, a sprzedawca mu odmówi.

Śledząc różnego rodzaju komunikaty, jakie do swoich kontrahentów kierują polskie firmy, można stwierdzić, że realne staje się zagrożenie, w którym klient przedstawiający się jako podatnik VAT lub posługujący się polskim numerem podatkowym zażąda potwierdzenia, a sprzedawca nie wyda żadnego potwierdzenia transakcji. Nikt nie może bowiem wykluczyć, że nabywca będący podatnikiem VAT spotka się z odmową wydania jakiegokolwiek potwierdzenia transakcji, gdyż sprzedawca zawsze może wskazać, że nabywca ma oczekiwać faktury w KSeF. Niestety, w takiej sytuacji nabywca nie będzie mógł formalnie nic zrobić.

Trzeba jednak mieć nadzieję, że sprzedawcy w trosce o zadowolenie i satysfakcję klientów będą wydawali potwierdzenia transakcji niezależnie od tego, czy faktura będzie dostarczana przez KSeF czy poza tym systemem.

2.3. Jakie są rekomendacje dla podatników w sprawie generowania potwierdzeń transakcji

Raz jeszcze należy podkreślić, że niezwykle istotne jest to, aby potwierdzenie transakcji było tak skonstruowane, by nie budziło wątpliwości co do tego, że nie jest fakturą, gdyż nie można z tego dokumentu odliczyć VAT (co jednoczenie wyeliminuje ryzyko, że organ zachce zapłaty wykazanego w nim VAT w trybie art. 108 ustawy o VAT). Z drugiej jednak strony należy zadbać o to, aby zawierało dane pozwalające na powiązanie go z fakturą dostarczoną przez ministerialny system KSeF.

WAŻNE! Potwierdzenie transakcji musi jednoznacznie wskazywać, że nie jest fakturą i nie daje prawa do odliczenia VAT, a jednocześnie zawierać dane umożliwiające jego powiązanie z fakturą udostępnioną w KSeF, aby uniknąć ryzyka zapłaty VAT na podstawie art. 108 ustawy o VAT.

Szkoda, że przedstawiciele resortów w wypowiedziach medialnych negatywnie odnoszą się do – zdaniem autora – najlepszej formy potwierdzenia transakcji, jakim mogłaby być wyraźnie oznaczana wizualizacja faktury offline24 wydana przed jej wysyłką do KSeF.

Według autora najbardziej racjonalne byłoby umożliwienie podatnikom, którzy, fakturując w modelu offline24, dokonują wysyłki faktur do KSeF metodą wsadową, wydawania wszystkim kontrahentom wizualizacji faktur oznaczonych dwoma kodami QR i odpowiednio adnotacjami „offline" i „certyfikat".

Zaznaczyć należy, że takie rozwiązanie byłoby bezpieczne i dla fiskusa, i dla podatników. W interpretacji indywidualnej z 13 stycznia 2026 r. (sygn. 0114-KDIP1--3.4012.804.2025.1.JG) Dyrektor KIS stwierdził, że dokument taki nie jest fakturą stanowiącą źródło odliczenia VAT, czyli cel ustawodawcy dążącego do centralizacji procesu wysyłki faktur byłby osiągnięty. Ze swoimi kodami QR oraz z odpowiednimi podpisami

eprasa.pl d145e88633

stanowiłyby doskonałe potwierdzenie dokonania transakcji z jednoznacznym wskazaniem dla księgowych: nie odliczaj VAT z tego dokumentu, tylko poszukaj go w KSeF. Byłoby to o tyle wygodne rozwiązanie, że z uwagi na zgodność danych obowiązkowych w fakturze dostarczonej przez KSeF i takiej wizualizacji sparowanie obu dokumentów, tj. wizualizacji-potwierdzenia i faktury przesłanej przez system, nie powinno przysparzać większych problemów (chociażby po numerze faktury nadanym przez wystawcę).

Niestety, przedstawiciele resortu finansów kwestionują możliwość takiego działania. Jest to o tyle zaskakujące, że samo potwierdzenie transakcji w żaden sposób nie może być i nie jest uregulowane w ustawie o VAT. Tym samym brak jest normatywnej podstawy zakazu jego stosowania.

W miejsce tego w podręczniku dotyczącym KSeF resort proponuje potwierdzenie oznaczone kodami QR. Sęk w tym, że to jest taka sama propozycja jak każda inna, czyli pozanormatywna, i bez znaczenia jest to, że pomysłodawcami są urzędnicy z Ministerstwa Finansów.

Zdaniem autora, wbrew doniesieniom medialnym, nic nie stoi na przeszkodzie, aby sprzedawcy wykorzystywali jako niepodatkowe potwierdzenie transakcji opartą na fakturze ustrukturyzowanej jej wizualizację z kodami QR i adnotacjami „offline" i „certyfikat", dodatkowo zamieszczając w niej wyraźny zapis, iż nie jest to faktura.

Skoro nie ma odgórnych zasad, pozostaje dowolność, co oznacza, że oprócz sytuacji, w których sprzedawca nie wyda bezpośredniemu nabywcy żadnego potwierdzenia, osoby dokonujące zakupu, działając jako podatnicy lub reprezentując swoich pracodawców, mogą spotkać się z różnymi przypadkami.

A przecież rok 2026 to jeszcze legalne paragonofaktury (czyli paragony z NIP opiewające na kwotę nie wyższą niż 450 zł), faktury wystawiane z kas rejestrujących oraz niepodlegające karalności faktury papierowe czy elektroniczne inne niż ustrukturyzowane.

2.4. Jak nabywca może zmniejszyć ryzyko braku potwierdzenia transakcji

Problem w tym, że nabywca nie ma formalnego wpływu na to, czy sprzedawca wyda, a jeżeli tak – to jakie potwierdzenie transakcji, a nawet w jaki sposób zostanie zafakturowana sprzedaż.

Można jednak nieco zmniejszyć ryzyko z tym związane, przygotowując się jako nabywca.

Nawet jeżeli rozwiązanie takie może wydawać się pewnego rodzaju działaniem wstecznym, u wielu podatników racjonalne jest przygotowanie wewnętrznego formularza, elektronicznego czy papierowego, w którym pracownik, nie otrzymawszy żadnego potwierdzenia, będzie mógł niezwłocznie po dokonanym zakupie odnotować podstawowe informacje na jego temat.

Co więcej, formularz taki, zwłaszcza w elektronicznej formie, może być przydatny również wówczas, gdy nabywca wprawdzie otrzyma jakąś formę potwierdzenia transakcji, ale będzie ono zawierało bardzo ogólne informacje, np. przy płatności kartą może to być potwierdzenie transakcji z terminala.

eprasa.pl d145e88633

Podsumowanie

Potwierdzenie dokonania transakcji w relacjach między podatnikami krajowymi może okazać się tym, co w istotny sposób wpłynie na negatywną ocenę modelu ustrukturyzowanego fakturowania. To właśnie „przy kasie" system będzie musiał zdać egzamin, gdy sprzedawca postanowi wystawić fakturę ustrukturyzowaną, a osoba dokonująca zakupu będzie chciała dla siebie, dla księgowej, dla rozliczenia zaliczki czy delegacji uzyskać jakąś formę potwierdzenia operacji.

Potwierdzenie takie może okazać się bardzo ważne wówczas, gdy sprzedawcy nie powiedzie się proces fakturowania i mimo upływu czasu nabywca nie odnajdzie dokumentu w KSeF.

Paradoksem może okazać się to, że wprowadzenie fakturowania ustrukturyzowanego może, choć zapewne przejściowo, wymusić dodatkowe działania dokumentacyjne sprzedawcy i/lub nabywcy, a w niektórych przypadkach cofnąć sprzedawcę o lata. Można wyobrazić sobie sytuację, w której, zapewne nie sieć handlowa, ale drobny przedsiębiorca, aby uniknąć inwestowania w dodatkowe rozwiązania informatyczne, stosując fakturowanie ustrukturyzowane w bieżącej działalności powróci do wydawania przy płatnościach gotówkowych do sprzedaży fakturowanej ręcznie wystawianych dowodów KP (kasa przyjęła).

PODSTAWA PRAWNA:

- art. 2 pkt 32a, art. 106ga ust. 2, art.106gb ust. 4, art. 108 ustawy z 11 marca 2004 r. o podatku od towarów i usług (j.t. Dz.U. z 2025 r. poz. 775; ost.zm. Dz.U. z 2025 r. poz. 1811)

POWOŁANE INTERPRETACJE URZĘDOWE:

- interpretacja indywidualna Dyrektora KIS z 13 stycznia 2026 r. (sygn. 0114-KDIP1-3.4012.804.2025.1.JG)

©℗

Radosław Kowalski
doradca podatkowy

2 W jaki sposób pracownicy mogą logować się do KSeF

KSeF

▣ PROBLEM

Czy pracownik, który otrzyma uprawnienia do odbioru faktur w KSeF, musi mieć podpis kwalifikowany, aby się logować do systemu?

▣ RADA

Nie, pracownik nie musi mieć podpisu kwalifikowanego, aby zalogować się do KSeF. W systemie może uwierzytelnić się wygenerowanym przez pracodawcę tokenem albo certyfikatem lub – jeśli wyrazi zgodę – swoim profilem zaufanym.

eprasa.pl d145e88633

UZASADNIENIE

Od 1 lutego 2026 r. uwierzytelnienie podmiotów korzystających z KSeF, w tym pracowników podatnika, będzie wymagało użycia jednego z wymienionych środków identyfikacji:

1) środka identyfikacji elektronicznej wydanego w systemie identyfikacji elektronicznej (aktualnie są to Profil Zaufany i eDowód oraz za pośrednictwem tzw. węzła komercyjnego mojeID system banku PKO BP, system banku Inteligo oraz systemy banków spółdzielczych) przyłączonym do węzła krajowego identyfikacji elektronicznej (czyli login.gov.pl); od 1 kwietnia 2026 r. uwierzytelnienie się za pomocą podpisu zaufanego będzie możliwe tylko w ramach krajowego węzła identyfikacji elektronicznej;
2) danych weryfikowanych za pomocą kwalifikowanego podpisu elektronicznego, jeżeli te dane pozwalają na identyfikację i uwierzytelnienie wymagane w celu korzystania z KSeF; jest to podpis kwalifikowany zawierający NIP lub PESEL albo podpis bez tych identyfikatorów, gdy został zgłoszony tzw. odcisk palca;
3) danych weryfikowanych za pomocą kwalifikowanej pieczęci elektronicznej, jeżeli te dane pozwalają na identyfikację i uwierzytelnienie wymagane w celu korzystania z KSeF; jest to pieczęć zawierająca NIP albo pieczęć bez NIP zgłoszona na formularzu ZAW-FA;
4) certyfikatu KSeF wytworzonego po uwierzytelnieniu się w sposób wskazany w pkt 1–3 podatnika lub osoby fizycznej i innego podmiotu uprawnionego; nie uwierzytelnimy się certyfikatem w darmowych programach MF.

Do 31 grudnia 2026 r. do uwierzytelniania się podmiotów korzystających z KSeF będzie mógł służyć ciąg znaków alfanumerycznych, czyli tzw. token.

Zatem aby zalogować się do KSeF, pracownik nie musi posiadać podpisu kwalifikowanego. Pracodawca może wygenerować mu token albo certyfikat. Pracownik może logować się również swoim profilem zaufanym, ale tylko, gdy wyrazi na to zgodę. Nie można go do tego zmusić.

Prezes Urzędu Ochrony Danych Osobowych stwierdził, że pracodawca nie ma podstaw do żądania od pracownika uwierzytelniania się w systemie, do realizacji zadań pracodawcy, przy użyciu prywatnego profilu zaufanego. W piśmie Prezesa UODO z 4 czerwca 2021 r. (sygn. DOL.023.363.2021.MB) czytamy:

UODO *Warto także zaznaczyć, że Profil Zaufany to bezpłatna metoda potwierdzania tożsamości obywatela w systemach podmiotów publicznych, za pomocą której obywatel może załatwić prywatne sprawy urzędowe. Natomiast dla spraw służbowych, jak np. podpisywanie pism w imieniu urzędu istnieją inne usługi, w szczególności kwalifikowany podpis elektroniczny, czy też pieczęć elektroniczna.*

PODSTAWA PRAWNA:

- § 6 rozporządzenia Ministra Finansów i Gospodarki z 12 grudnia 2025 r. w sprawie korzystania z Krajowego Systemu e-Faktur (Dz.U. z 2025 r. poz. 1815)

©℗
Joanna Dmowska
ekspert w zakresie VAT

eprasa.pl d145e88633

3 Czy można korzystać z Aplikacji Podatnika 2.0, gdy mamy program komercyjny, i jak się logować

PROBLEM

Czy dobrze rozumiem poniższy cytat z artykułu:
Nie będzie możliwości uwierzytelnienia się certyfikatem w bezpłatnych narzędziach MF, np. w Aplikacji Podatnika KSeF 2.0, tylko w narzędziach komercyjnych.

Czy oznacza to, że jeżeli korzystam z komercyjnego oprogramowania księgowego zintegrowanego z KSeF, to nie będę mogła mieć dostępu do przeglądania faktur w darmowej aplikacji?

Albo jeszcze inaczej:

Czy jeżeli – jako osoba upoważniona w KSeF na druku ZAW-FA – nadam uprawnienia do przeglądania faktur sekretarce, to czy ona będzie mogła je przeglądać i drukować z darmowego KSeF, czy musi mieć możliwość korzystania z oprogramowania księgowego komercyjnego zintegrowanego z KSeF?

RADA

Jeżeli korzysta Pani z komercyjnego oprogramowania księgowego zintegrowanego z KSeF, to będzie Pani miała również dostęp do przeglądania faktur w darmowej Aplikacji Podatnika 2.0, tylko nie będzie mogła się Pani tam uwierzytelniać za pomocą certyfikatu. Trzeba będzie korzystać z innych narzędzi (podpis kwalifikowany, profil zaufany). To samo dotyczy Pani pracowników.

UZASADNIENIE

W wydanym podręczniku MF dotyczącym KSeF czytamy:

MF *Certyfikat będzie można wykorzystywać w narzędziach komercyjnych do wystawiania e-Faktur, zintegrowanych z API KSeF 2.0. Nie będzie natomiast możliwości uwierzytelnienia się certyfikatem w bezpłatnych narzędziach MF np. w Aplikacji Podatnika KSeF.*

Oznacza to, że certyfikatem uwierzytelnimy się tylko w programach komercyjnych zintegrowanych z KSeF. Nie oznacza to natomiast, że podatnik, który wygenerował certyfikat, nie zaloguje się już w darmowej Aplikacji Podatnika 2.0.

eprasa.pl d145e88633

Jeśli chce Pani przeglądać faktury w darmowej Aplikacji Podatnika 2.0, mimo że posiada program komercyjny zintegrowany z KSeF i będzie wygenerowany certyfikat, to będzie Pani miała taką możliwość, jednak przy użyciu innych narzędzi do logowania niż certyfikat. Może to być podpis kwalifikowany czy profil zaufany.

PODSTAWA PRAWNA

- rozporządzenie Ministra Finansów i Gospodarki z 12 grudnia 2025 r. w sprawie korzystania z Krajowego Systemu e-Faktur (Dz.U. z 2025 r. poz. 1815)

ŹRÓDŁO:

- podręcznik MF „KSeF 2.0 cz. 1. Rozpoczęcie korzystania z KSeF" opublikowany na https://ksef.podatki.gov.pl/pliki-do-pobrania-ksef-20

©℗

Joanna Dmowska
ekspert w zakresie VAT

4 Czy najem zwolniony z VAT można dokumentować rachunkiem zamiast fakturą wystawioną w KSeF

KSeF

PROBLEM

Wspólnik wynajmuje prywatnie spółce z o.o. lokal użytkowy. W umowie jest zapis, że spółka ponosi koszt najmu oraz dodatkowo obciążana jest przez wspólnika za zużyte media (woda, gaz, prąd). Wspólnik korzysta ze zwolnienia z VAT podmiotowego ze względu na obrót. Czy w związku z KSeF wspólnik jest zobowiązany wystawiać na spółkę fakturę i od 1 kwietnia wykazywać ją w KSeF? Kiedy można wystawiać rachunki?

RADA

Wspólnik, który wynajmuje lokal, jest dla celów rozliczeń VAT podatnikiem prowadzącym działalność gospodarczą. Może wystawiać rachunki, jeśli spółka nie będzie żądała wystawienia faktury. Gdy spółka zażąda faktury, to od 1 kwietnia 2026 r. wspólnik musi wystawiać fakturę ustrukturyzowaną, chyba że miesięcznie wartość brutto wystawionych faktur nie przekracza 10 000 zł. Wówczas, do końca 2026 r., może wystawiać faktury na dotychczasowych zasadach.

UZASADNIENIE

Z dniem 1 lutego 2026 r. weszły w życie przepisy określające obowiązek wystawiania faktur ustrukturyzowanych przy użyciu KSeF. Obowiązek ten wynika z art. 106ga ust. 1 dodanego do ustawy z 11 marca 2004 r. o podatku od towarów i usług (dalej: ustawa o VAT).

eprasa.pl d145e88633

W omawianym przypadku mamy do czynienia z wynajmem lokalu podmiotowi gospodarczemu. Zgodnie z art. 15 ust. 1 i 2 ustawy o VAT taki najem stanowi działalność gospodarczą w rozumieniu tej ustawy.

W przypadku najmu prywatnego prawidłowe określenie stawki VAT zależy od charakteru najmu oraz celu, na jaki wykorzystywana jest nieruchomość. Jeśli mamy do czynienia z najmem lokalu mieszkalnego na cele mieszkaniowe, znajdzie zastosowanie zwolnienie wynikające z art. 43 ust. 1pkt 36 ustawy o VAT.

W analizowanej sprawie nie mamy do czynienia z lokalem mieszkalnym wynajmowanym na cele mieszkalne. Tym samym lokal wykorzystywany na cele działalności gospodarczej nie może korzystać ze zwolnienia przedmiotowego, tylko podmiotowego ze względu na wysokość obrotów. Jak wynika z pytania, podatnik korzysta właśnie z takiego zwolnienia (obrót nie przekracza 240 000 zł). Zgodnie z art. 113 ust. 1 ustawy o VAT od 1 stycznia 2026 r. zwalnia się od podatku sprzedaż dokonywaną przez podatnika posiadającego siedzibę działalności gospodarczej na terytorium kraju, u którego wartość sprzedaży, z wyłączeniem podatku, nie przekroczyła w poprzednim ani bieżącym roku podatkowym kwoty 240 000 zł.

Jak wynika z art. 106b ust. 3 ustawy o VAT, podatnik nie jest obowiązany do wystawienia faktury w odniesieniu do sprzedaży zwolnionej od podatku na podstawie art. 43 ust. 1, art. 113 ust. 1 i 9, art. 113a ust. 1 ustawy o VAT lub przepisów wydanych na podstawie art. 82 ust. 3 tej ustawy. Musi ją wystawić na żądanie nabywcy. Zasada ta nie zmieniła się od 1 lutego 2026 r.

Dlatego gdy spółka zażąda faktury za najem, wspólnik będzie musiał korzystać z KSeF i wystawiać faktury za najem lokalu. Wspólnik nie będzie musiał jednak w 2026 r. wystawiać faktur w KSeF, jeśli wartość sprzedaży (wraz z kwotą podatku) udokumentowana fakturami nie przekroczy 10 000 zł w skali miesiąca.

Co do rachunków, są one poza KSeF, ale wystawiamy je, jeżeli z odrębnych przepisów nie wynika obowiązek wystawienia faktury. Tymi odrębnymi przepisami są przepisy VAT. Jeśli spółka występuje z żądaniem udokumentowania transakcji zwolnionej z VAT, wspólnik musi wystawić fakturę (nie rachunek), gdyż taki obowiązek wynika z ustawy o VAT. Potwierdzają to organy podatkowe. Nie można tych dokumentów stosować zamiennie, mimo że są bardzo podobne. W interpretacji Dyrektora KIS z 27 października 2025 r. (sygn. 0112-KDIL1-3.4012.657.2025.2.MR) czytamy:

MF *Zatem obowiązek wystawienia rachunku ma zastosowanie do podatników, jednakże w ograniczonym zakresie, tj. w przypadkach, gdy z ustawy nie wynika obowiązek wystawienia faktury.*

(…) W konsekwencji, należy stwierdzić, że w analizowanej sprawie, po wejściu w życie obowiązkowego KSeF, będzie Pan mógł nadal dokumentować świadczone usługi poprzez wystawienie rachunku, o którym mowa w art. 87 § 1 Ordynacji podatkowej. Należy jednak pamiętać, że jako podatnik korzystający ze zwolnienia, o którym mowa w art. 113 ust. 1 i 9 ustawy, na żądanie nabywcy będzie Pan zobowiązany do wystawienia faktury ustrukturyzowanej dokumentującej wykonane przez siebie usługi.

eprasa.pl d145e88633

Dlatego wspólnik może wystawiać rachunek spółce poza KSeF, ale gdy spółka zażąda faktury, wspólnik musi ją wystawić w KSeF, gdy obowiązek będzie go już dotyczył.

PODSTAWA PRAWNA:

- art. 15 ust. 1 i 2, art. 43 ust. 1pkt 36, art. 106ga ust. 1 ustawy z 11 marca 2004 r. o podatku od towarów i usług (j.t. Dz.U. z 2025 r. poz. 775; ost.zm. Dz.U. z 2025 r. poz. 1811)
- art. 87 ustawy z 29 sierpnia 1997 r. – Ordynacja podatkowa (j.t. Dz.U. z 2025 r. poz. 111; ost.zm. Dz.U. z 2025 r. poz. 1863)

POWOŁANE PISMA URZĘDOWE:

- pismo Dyrektora Krajowej Informacji Skarbowej z 27 października 2025 r. (sygn. 0112-KDIL1-3.4012.657.2025.2.MR)

©℗
Tomasz Burchard
doradca podatkowy

5 Czy jednorazowe przekroczenie limitu 10 000 zł powoduje stały obowiązek wystawiania faktur ustrukturyzowanych

KSeF

PROBLEM

Wartość dokumentowanej fakturami sprzedaży oscyluje u podatnika w okolicach 10 000 zł. Czy jeżeli po 31 marca 2026 r. w jednym z miesięcy wartość takiej sprzedaży przekroczy tę kwotę, to podatnik będzie mógł nie wystawiać faktur ustrukturyzowanych w kolejnych miesiącach, w których wartość sprzedaży będzie niższa niż 10 000 zł?

RADA

Nie, w przedstawionej sytuacji w kolejnych miesiącach podatnik będzie musiał wystawiać faktury ustrukturyzowane, z wyjątkiem faktur dla konsumentów. Nawet jednorazowe przekroczenie limitu 10 000 zł powoduje stały obowiązek wystawiania faktur ustrukturyzowanych. Szczegóły w uzasadnieniu.

UZASADNIENIE

Od 1 lutego 2026 r. obowiązkiem wystawiania faktur w KSeF zostali objęci wyłącznie podatnicy, u których wartość sprzedaży (wraz z podatkiem) przekroczyła w 2024 r. kwotę 200 mln zł. Pozostali podatnicy zostaną objęci obowiązkiem wystawiania faktur

eprasa.pl d145e88633

ustrukturyzowanych przy użyciu KSeF, co do zasady, od 1 kwietnia 2026 r. Wyjątek dotyczyć będzie podatników, u których wartość sprzedaży (wraz z podatkiem) dokumentowana „zwykłymi" fakturami nie przekracza w danym miesiącu 10 000 zł. Z art. 145m ust. 1 ustawy z 11 marca 2004 r. o podatku od towarów i usług (dalej: ustawa o VAT) wynika, że podatnicy tacy do 31 grudnia 2026 r. nadal będą mogli wystawiać „zwykłe" faktury elektroniczne lub faktury w postaci papierowej.

WAŻNE! Do 31 grudnia 2026 r. podatnicy mogą wystawiać tzw. zwykłe faktury – papierowe lub elektroniczne – zamiast faktur ustrukturyzowanych, jeżeli w danym miesiącu łączna wartość sprzedaży brutto udokumentowana takimi fakturami nie przekroczy 10 000 zł.

Jednak z art. 145m ust. 2 ustawy o VAT wynika, że przekroczenie wskazanego miesięcznego limitu będzie skutkować definitywną utratą prawa do wystawiania „zwykłych" faktur. Jeżeli zatem u wskazanego podatnika w jednym z miesięcy następujących po marcu 2026 r. wartość sprzedaży dokumentowanej fakturami przekroczy 10 000 zł, to nie będzie on mógł w kolejnych miesiącach 2026 r. wystawiać „zwykłych" faktur elektronicznych lub papierowych zamiast faktur ustrukturyzowanych. Będzie tak nawet, jeżeli w tych kolejnych miesiącach 2026 r. wartość sprzedaży dokumentowanej fakturami nie będzie u podatnika przekraczać 10 000 zł. Do limitu nie wliczamy faktur konsumenckich, parogonofaktur, czyli faktur, które do końca 2026 r. mogą być poza KSeF.

PRZYKŁAD

W kwietniu, maju oraz czerwcu 2026 r. wartość brutto dokumentowanej fakturami sprzedaży nie przekroczy 10 000 zł. W konsekwencji w miesiącach tych podatnik będzie mógł wystawiać „zwykłe" faktury elektroniczne lub papierowe zamiast faktur ustrukturyzowanych. W lipcu 2026 r. wartość brutto sprzedaży dokumentowanej fakturami przekroczy u podatnika 10 000 zł. W tej sytuacji podatnik:

- będzie obowiązany wystawić fakturę dokumentującą sprzedaż skutkującą przekroczeniem limitu 10 000 zł co do zasady jako fakturę ustrukturyzowaną przy użyciu KSeF (lub w tzw. trybie offline24),
- będzie obowiązany wystawiać kolejne faktury co do zasady jako faktury ustrukturyzowane przy użyciu KSeF (lub w trybie offline24), nawet jeżeli w następnych miesiącach 2026 r. wartość brutto sprzedaży dokumentowanej fakturami nie będzie u podatnika przekraczać 10 000 zł.

PODSTAWA PRAWNA:

- art. 145l oraz art. 145m ustawy z 11 marca 2004 r. o podatku od towarów i usług (j.t. Dz.U. z 2025 r. poz. 775; ost.zm. Dz.U. z 2025 r. poz. 1811)

Tomasz Krywan
doradca podatkowy

eprasa.pl d145e88633

6 Jak wystawić korektę, jeżeli pierwotna faktura nie była wystawiona w KSeF

PROBLEM

W lutym 2026 r. podatnik objęty obowiązkiem wystawiania faktur ustrukturyzowanych przy użyciu KSeF obowiązany jest wystawić fakturę korygującą do wystawionej przed 1 lutego 2026 r. „zwykłej" faktury, gdyż kontrahent zgłosił nieścisłości i błędy w fakturze. Czy taka faktura będzie musiała zostać wystawiona jako faktura ustrukturyzowana przy użyciu KSeF?

RADA

Tak, podatnik będzie obowiązany wystawić fakturę korygującą w formie ustrukturyzowanej przy użyciu KSeF albo w tzw. trybie offline24. Na takiej fakturze korygującej nie trzeba będzie jednak wskazywać numeru KSeF korygowanej faktury, gdyż nie został jej nadany. Szczegóły w uzasadnieniu.

UZASADNIENIE

Obligatoryjny obowiązek wystawiania faktur w KSeF objął dużych podatników od 1 lutego 2026 r. Do tej grupy należy podatnik, który ma wątpliwość, jak postąpić w przypadku konieczności korekty faktury pierwotnej wystawionej sprzed okresu obowiązkowego KSeF.

Otóż trzeba podkreślić, że jako faktury ustrukturyzowane przy użyciu KSeF będą musiały być również wystawiane faktury korygujące. Nie ma przy tym i nie jest planowane dodanie przepisu wyłączającego obowiązek wystawiania faktur korygujących jako faktur ustrukturyzowanych przy użyciu KSeF, jeżeli korygowana jest „zwykła" faktura wystawiona w postaci elektronicznej lub w postaci papierowej.

W konsekwencji we wskazanej sytuacji podatnik będzie obowiązany wystawić fakturę korygującą jako fakturę ustrukturyzowaną przy użyciu KSeF (względnie w tzw. trybie offline24). Skoro będzie korygowana faktura, dla której nie został nadany numer KSeF (gdyż nie będzie to faktura ustrukturyzowana ani przesłana do KSeF), na fakturze korygującej nie trzeba będzie wskazywać tego numeru (art. 106j ust. 2 pkt 2a ustawy z 11 marca 2004 r. o podatku od towarów i usług).

PODSTAWA PRAWNA:

- art. 106ga ust. 1, art. 106j ust. 2 pkt 2a ustawy z 11 marca 2004 r. o podatku od towarów i usług (j.t. Dz.U. z 2025 r. poz. 775; ost.zm. Dz.U. z 2025 r. poz. 1811)

©℗

Tomasz Krywan
doradca podatkowy

eprasa.pl d145e88633

1 Jaką stawkę VAT stosować w przypadku sprzedaży kosza prezentowego

PROBLEM

Podatnik sprzedaje kosze prezentowe składające się z kwiatów, słodyczy oraz alkoholu. Jaką stawkę VAT powinien stosować?

RADA

Z punktu widzenia VAT podatnik dokonuje dostaw wielu towarów, tj. bukietów kwiatowych, słodyczy oraz alkoholu. Do dostaw poszczególnych towarów składających się na kosz prezentowy podatnik powinien stosować właściwe dla nich stawki VAT. Szczegóły w uzasadnieniu.

UZASADNIENIE

Przy sprzedaży towarów w zestawach można rozpatrywać różne przypadki. Jeden obejmuje sytuacje, gdy w zestawach sprzedawane są towary mające charakter samodzielny, przy czym cena zestawu uwzględnia cenę wszystkich sprzedawanych w zestawie towarów. W takich sytuacjach należy uznać, że dochodzi do odrębnie opodatkowanych dostaw towarów sprzedawanych w zestawie. Jak czytamy w wyroku Naczelnego Sądu Administracyjnego z 22 sierpnia 2008 r. (sygn. akt I FSK 994/07):

NSA *(…) jeżeli przedmiotem dostawy jest zestaw dwóch produktów, pomiędzy którymi brak jest związku umożliwiającego uznanie produktu załączonego za część składową albo przynależność produktu głównego, to należy uznać, że dostawa dotyczy dwóch towarów.*

Podobne stanowisko zaprezentował również Naczelny Sąd Administracyjny w wyroku z 26 marca 2009 r. (sygn. akt I FSK 69/08), Wojewódzki Sąd Administracyjny w Warszawie w wyroku z 7 lipca 2009 r. (sygn. akt III SA/Wa 2771/08) czy Dyrektor Izby Skarbowej w Warszawie w interpretacji indywidualnej z 15 lipca 2015 r. (sygn. IPPP3/4512-349/15-4/IG).

Taki właśnie przypadek ma miejsce w przedstawionym stanie faktycznym. A zatem z punktu widzenia VAT podatnik dokonuje dostaw wielu towarów, tj. kwiatów, słodyczy oraz alkoholu. Do dostaw poszczególnych towarów składających się na kosz prezentowy podatnik powinien stosować właściwą stawkę VAT. W przypadku bukietów kwiatowych jest to stawka 8% – na podstawie art. 41 ust. 2 w zw. z poz. 8 załącznika nr 3 w zw.

eprasa.pl d145e88633

z art. 146ef ust. 1 pkt 2 ustawy z 11 marca 2004 r. o podatku od towarów i usług (dalej: ustawa o VAT), natomiast w przypadku słodyczy oraz alkoholu – stawka 23% (na podstawie art. 41 ust. 1 w zw. z art. 146ef ust. 1 pkt 1 ustawy o VAT).

PODSTAWA PRAWNA:

- art. 41 ust. 1 w zw. z art. 146ef ust. 1 pkt 1 oraz art. 41 ust. 2 w zw. z poz. 8 załącznika nr 3 w zw. z art. 146ef ust. 1 pkt 2 ustawy z 11 marca 2004 r. o podatku od towarów i usług (j.t. Dz.U. z 2025 r. poz. 775; ost.zm. Dz.U. z 2025 r. poz. 1811)

POWOŁANE INTERPRETACJE URZĘDOWE:

- interpretacja indywidualna Dyrektora Izby Skarbowej w Warszawie z 15 lipca 2015 r. (sygn. IPPP3/4512-349/15-4/IG)

POWOŁANE ORZECZNICTWO SĄDOWE:

- wyrok Naczelnego Sądu Administracyjnego z 22 sierpnia 2008 r. (sygn. akt I FSK 994/07)
- wyrok Naczelnego Sądu Administracyjnego z 26 marca 2009 r. (sygn. akt I FSK 69/08)
- wyrok Wojewódzkiego Sądu Administracyjnego w Warszawie z 7 lipca 2009 r. (sygn. akt III SA/Wa 2771/08)

©℗

Tomasz Krywan
doradca podatkowy

2 Czy można odliczyć 100% VAT przy zakupie i użytkowaniu kampera, jeśli będzie wykorzystywany również do celów prywatnych

PROBLEM

Czy podatnik ma prawo do odliczenia 100% kwot podatku naliczonego z faktur dotyczących wydatków na kampera, którego dopuszczalna masa całkowita wynosi powyżej 3,5 tony – bez obowiązku prowadzenia ewidencji przebiegu pojazdu i bez obowiązku zgłoszenia pojazdu do urzędu skarbowego (informacja VAT-26)? Co w sytuacji, gdy pojazd (kamper) będzie jednak wykorzystywany częściowo na potrzeby działalności gospodarczej podatnika (najem), opodatkowanej VAT, a częściowo na potrzeby prywatne?

RADA

Podatnik ma prawo do odliczenia 100% od wydatków związanych z zakupem i użytkowaniem kampera, którego masa całkowita przekracza 3,5 tony. Nie obowiązują ograniczenia prawa do odliczenia VAT. Podatnik nie ma obowiązku prowadzenia ewidencji przebiegu pojazdu ani obowiązku złożenia

eprasa.pl d145e88633

zgłoszenia do US. Pełne prawo do odliczenia zostaje zachowane nawet wtedy, gdy podatnik użyje pojazdu na cele prywatne, ale czynność ta (użytek prywatny) będzie jednak podlegać opodatkowaniu VAT należnym.

UZASADNIENIE

Z definicji zawartej w art. 2 pkt 33 ustawy z 11 marca 2004 r. o podatku od towarów i usług (dalej: ustawa o VAT) wynika, że z punktu widzenia VAT przez pojazdy samochodowe rozumie się te pojazdy samochodowe w rozumieniu przepisów o ruchu drogowym, których dopuszczalna masa całkowita nie przekracza 3,5 tony.

Odliczenie VAT od zakupu kampera

Samochody, których dopuszczalna masa całkowita nie przekracza 3,5 tony, są objęte ograniczeniami wynikającymi z art. 86a ustawy o VAT. W takim przypadku prawo do odliczenia VAT przysługuje w 50%, chyba że podatnik wykorzystuje samochód wyłącznie do działalności gospodarczej.

Natomiast od wydatków dotyczących pojazdów samochodowych, których dopuszczalna masa całkowita przekracza 3,5 tony, można odliczyć pełny VAT.

Powstaje pytanie, co w przypadku, gdy zakupiony samochód o dopuszczalnej masie całkowitej przekraczającej 3,5 tony będzie wykorzystywany również do celów prywatnych.

Jak wynika z art. 86 ust. 1 ustawy o VAT – w zakresie, w jakim towary i usługi są wykorzystywane do wykonywania czynności opodatkowanych – czynnemu podatnikowi VAT przysługuje prawo do obniżenia kwoty podatku należnego o kwotę podatku naliczonego.

Dlatego jeśli kamper będzie wykorzystywany do działalności opodatkowanej VAT, to podatnik może odliczyć 100% kwoty podatku naliczonego z faktur dotyczących wydatków na pojazd, bez obowiązku prowadzenia ewidencji przebiegu pojazdu i zgłoszenia pojazdu do urzędu skarbowego na druku VAT-26. Będzie tak nawet wówczas, gdy kamper był częściowo używany prywatnie. Nie ma potrzeby ustalania proporcji, np. przez jego ograniczenie do 75%, jeśli przez 9 miesięcy był wynajmowany, a przez 3 miesiące używany prywatnie.

Opodatkowanie użycia kampera do celów prywatnych

Jeśli kamper zostanie użyty do celów prywatnych, podatnik musi opodatkować to użycie. Zgodnie bowiem z art. 8 ust. 2 pkt 1 i 2 ustawy o VAT za odpłatne świadczenie usług uznaje się również:

1) użycie towarów stanowiących część przedsiębiorstwa podatnika do celów innych niż działalność gospodarcza podatnika, w tym w szczególności do celów osobistych podatnika lub jego pracowników, w tym byłych pracowników, wspólników, udziałowców, akcjonariuszy, członków spółdzielni i ich domowników, członków organów stanowiących osób prawnych, członków stowarzyszenia, jeżeli podatnikowi przysługiwało, w całości

eprasa.pl d145e88633

lub w części, prawo do obniżenia kwoty podatku należnego o kwotę podatku naliczonego z tytułu nabycia, importu lub wytworzenia tych towarów lub ich części składowych,

2) nieodpłatne świadczenie usług na cele osobiste podatnika lub jego pracowników, w tym byłych pracowników, wspólników, udziałowców, akcjonariuszy, członków spółdzielni i ich domowników, członków organów stanowiących osób prawnych, członków stowarzyszenia, oraz wszelkie inne nieodpłatne świadczenie usług do celów innych niż działalność gospodarcza podatnika.

Podstawą opodatkowania będzie koszt świadczenia związany z prywatnym użytkowaniem kampera (art. 29a ust. 5 ustawy o VAT). Do tych kosztów należy zaliczyć m.in. koszt ubezpieczenia, amortyzacji itp.

Potwierdza to m.in. interpretacja indywidualna Dyrektora Krajowej Informacji Skarbowej z 15 grudnia 2025 r. (sygn. 0111-KDIB3-1.4012.988.2020.11.WN).

Dodatkowo warto zauważyć, że podobne wnioski (pełne odliczenie, ewentualne opodatkowanie użytku prywatnego) odnoszą się np. do roweru (interpretacja indywidualna Dyrektora Krajowej Informacji Skarbowej z 18 października 2022 r., sygn. 0114-KDIP4-2.4012.386.2022.3.MC).

Reasumując, podatnik będzie uprawniony do odliczenia 100% kwoty podatku naliczonego z faktur dotyczących wydatków na pojazd, jednak będzie z kolei obowiązany opodatkować VAT każdorazowe przekazanie pojazdu na własne cele prywatne.

PODSTAWA PRAWNA:

- art. 2 pkt 33, art. 8 ust. 2, art. 29a ust. 5, art. 86 ust. 1 ustawy z 11 marca 2004 r. o podatku od towarów i usług (j.t. Dz.U. z 2025 r. poz. 775; ost.zm. Dz.U. z 2025 r. poz. 1811)

POWOŁANE PISMA URZĘDOWE:

- pismo Dyrektora Krajowej Informacji Skarbowej z 15 grudnia 2025 r. (sygn. 0111-KDIB3-1.4012.988.2020.11.WN)
- pismo Dyrektora Krajowej Informacji Skarbowej z 18 października 2022 r. (sygn. 0114-KDIP4-2.4012.386.2022.3.MC)

©℗

Łukasz Matusiakiewicz
radca prawny specjalizujący się w prawie podatkowym

3 Czy należy zgłosić sprzedaż środka trwałego w okresie zawieszenia działalności

PROBLEM

Sprzedaję środek trwały w trakcie zawieszenia działalności trwającego powyżej pół roku, ale nie zostałam jeszcze wykreślona z rejestru VAT. Czy powinnam zawiadomić US?

eprasa.pl d145e88633

RADA

Należy zawiadomić urząd skarbowy, gdyż działalność została zawieszona na okres powyżej pół roku.

UZASADNIENIE

Na wstępie przypomnijmy, iż zawieszenie działalności gospodarczej samo w sobie nie stanowi zaprzestania wykonywania działalności gospodarczej przez podatnika. Podatnik, który zawiesza prowadzenie działalności gospodarczej na pewien czas, nadal pozostaje podatnikiem, z tym że w tym okresie nie prowadzi aktywnej działalności. Zgłoszenie zawieszenia działalności gospodarczej nie oznacza zatem ustania bytu przedsiębiorcy, a jedynie przerwę w wykonywaniu działalności gospodarczej. Zatem przedsiębiorca w okresie zawieszenia działalności gospodarczej ma m.in. prawo wykonywać wszelkie czynności niezbędne do zachowania lub zabezpieczenia źródła przychodów. Należy do nich sprzedaż środka trwałego.

Zauważyć należy, że w przypadku podatnika VAT czynnego opodatkowaniu VAT podlegają wszystkie wykonywane przez niego czynności mieszczące się w zakresie przedmiotowym tego podatku. Dlatego sprzedaż środka trwałego powinna być opodatkowana i wykazana w pliku JPK.

W omawianym przypadku, jak wynika z pytania, zawieszenie działalności trwa powyżej pół roku. Co istotne w opisanej sytuacji, podatnik nie został wykreślony z rejestru podatników VAT.

Na podstawie art. 96 ust. 9a ustawy z 11 marca 2004 r. o podatku od towarów i usług (dalej: ustawa o VAT) z rejestru podatników VAT, z urzędu, wykreślany jest podatnik, który m.in.:

- zawiesił wykonywanie działalności gospodarczej na podstawie przepisów dotyczących zawieszenia wykonywania działalności gospodarczej na okres co najmniej 6 kolejnych miesięcy lub
- będąc obowiązanym do złożenia deklaracji, o której mowa w art. 99 ust. 1, 2 lub 3 ustawy o VAT (JPK_V7M i JPK_V7K), nie złożył takich deklaracji za 3 kolejne miesiące bądź takiej deklaracji za kwartał, lub
- składał przez 6 kolejnych miesięcy lub 2 kolejne kwartały deklaracje, o których mowa w art. 99 ust. 1, 2 lub 3 ustawy o VAT (JPK_V7M i JPK_V7K), w których nie wykazał sprzedaży, nabycia towarów lub usług ani importu towarów z kwotami podatku do odliczenia.

Jednocześnie ustawodawca zastrzegł, że podatnik, który w okresie zawieszenia działalności gospodarczej na okres co najmniej 6 kolejnych miesięcy będzie wykonywał czynności opodatkowane VAT, jest obowiązany przed dniem:

- zawieszenia działalności gospodarczej albo
- rozpoczęcia wykonywania takich czynności w okresie zawieszenia działalności gospodarczej

eprasa.pl d145e88633

– zawiadomić o tym właściwego naczelnika urzędu skarbowego, wskazując okres, w którym będzie wykonywał te czynności.

Oznacza to, że podatnik, który w okresie zawieszenia działalności gospodarczej będzie wykonywał czynności opodatkowane VAT, do których zaliczamy sprzedaż środka trwałego, jest obowiązany przed dniem rozpoczęcia wykonywania takich czynności zawiadomić o tym naczelnika urzędu skarbowego, wskazując okres, w którym będzie wykonywał te czynności. Jest tak, mimo że organ podatkowy błędnie nie wykreślił podatnika z rejestru czynnych podatników VAT. Dlatego należy złożyć takie zawiadomienie.

Wzór zawiadomienia o dokonaniu sprzedaży w okresie zawieszenia działalności

Dane podatnika:

……

……

…….

Naczelnik Urzędu Skarbowego

w……..

Zgodnie z art. 96 ust. 9b pkt 2 ustawy z 11 marca 2004 r. o podatku od towarów i usług (j.t. Dz.U. z 2025 r. poz. 775 ze zm.) informuję, że w okresie zawieszenia działalności zamierzam dokonać sprzedaży środka trwałego. Sprzedaż planowana jest w okresie …….

……..

podpis podatnika

PODSTAWA PRAWNA:

- art. 5 ust. 1, art. 96 ust. 9a, ust. 9b pkt 2 ustawy z 11 marca 2004 r. o podatku od towarów i usług (j.t. Dz.U. z 2025 r. poz. 775; ost.zm. Dz.U. z 2025 r. poz. 1811)

©℗

Tomasz Burchard
doradca podatkowy

4 Kiedy można odliczyć VAT z faktury korygującej in plus, gdy błędnie zastosowano zwolnienie

PROBLEM

Strony transakcji w 2025 r. nieprawidłowo założyły, że przy sprzedaży nieruchomości miało miejsce zwolnienie z VAT przewidziane w art. 43 ust. 1 pkt 9 ustawy z 11 marca 2004 r. o podatku od towarów i usług (dalej: ustawa o VAT). Tym samym wystawiono fakturę ze stawką zwolnioną. Tymczasem nieruchomość była położona na terenie objętym ustaleniami miejscowego

eprasa.pl d145e88633

planu zagospodarowania przestrzennego. Stąd sprzedaż powinna była podlegać opodatkowaniu VAT przy zastosowaniu podstawowej stawki VAT wynoszącej 23%. Strony transakcji zamierzają więc zawrzeć porozumienie, że wskazana w umowie cena sprzedaży jest rozumiana jako kwota netto i taka kwota jest podstawą opodatkowania podatkiem od towarów i usług sprzedaży nieruchomości. Czy w razie zawarcia porozumienia nabywca ma prawo do obniżenia podatku należnego o kwotę podatku naliczonego wynikającego z faktur korygujących, a jeśli tak – kiedy to prawo powstaje?

RADA

Tak, wystąpi tu prawo do odliczenia VAT u nabywcy, przy założeniu, że zakup nieruchomości służy działalności opodatkowanej VAT. Strony mogą też zawrzeć porozumienie, że wskazywana wcześniej kwota to cena netto (nastąpi więc podwyższenie ceny brutto). Kupujący będzie uprawniony do odliczenia podatku naliczonego w okresie, w którym otrzyma fakturę korygującą od sprzedającego.

UZASADNIENIE

Na wstępie przypomnijmy, że zgodnie z art. 43 ust. 1 pkt 9 ustawy o VAT ze zwolnienia z VAT korzysta dostawa terenów niezabudowanych innych niż tereny budowlane.

DEFINICJA

Przez **tereny budowlane** rozumie się grunty przeznaczone pod zabudowę zgodnie z miejscowym planem zagospodarowania przestrzennego, a w przypadku braku takiego planu – zgodnie z decyzją o warunkach zabudowy i zagospodarowania terenu, o których mowa w przepisach o planowaniu i zagospodarowaniu przestrzennym (art. 2 pkt 33 ustawy o VAT).

Z opisu sprawy wynika, że strony transakcji wywiodły niewłaściwe skutki podatkowe w zakresie VAT. Przyjęły bowiem, że transakcja jest zwolniona z VAT, podczas gdy wystąpi tu stawka 23%. Zachodzi więc nie tyle prawo, co nawet obowiązek skorygowania faktury.

Celem wystawienia faktury korygującej jest doprowadzenie faktury pierwotnej do stanu odpowiadającego rzeczywistości. Jeśli sprzedawca jest zobowiązany wystawiać faktury w KSeF, również faktura korygująca powinna być wystawiona w formie ustrukturyzowanej, mimo że pierwotna została wystawiona poza KSeF.

WAŻNE! Jeśli podatnik wystawił fakturę, stosując zwolnienie, zamiast naliczyć VAT, ma obowiązek wystawić fakturę korygującą.

Co do zasady przyjmuje się, że jeśli strony transakcji nie określiły wprost, czy umówiona przez nie cena jest kwotą brutto czy netto, będzie to cena brutto, a zatem cena obejmująca VAT. Wynika to z ustawy z 9 maja 2014 r. o informowaniu o cenach towarów i usług. W cenie uwzględnia się bowiem podatek od towarów i usług oraz podatek akcyzowy, jeżeli na podstawie odrębnych przepisów sprzedaż towaru lub usługi podlega obciążeniu tymi podatkami. W takim przypadku należny podatek można ustalić tzw. rachunkiem

eprasa.pl d145e88633

„w stu". Jeśli jednak strony ustaliły cenę jako wartość netto, jak to będzie miało miejsce w omawianym przypadku, do której należy doliczyć należny podatek, to wtedy podatek należy liczyć „od stu".

Zasady rozliczenia faktur korygujących in plus nie uległy zmianie od 1 lutego 2026 r. Według art. 86 ust. 10 ustawy o VAT prawo do obniżenia kwoty podatku należnego o kwotę podatku naliczonego powstaje w rozliczeniu za okres, w którym w odniesieniu do nabytych lub importowanych przez podatnika towarów i usług powstał obowiązek podatkowy.

Jednocześnie w myśl art. 86 ust. 10b pkt 1 ustawy o VAT prawo do obniżenia kwoty podatku należnego o kwotę podatku naliczonego powstaje nie wcześniej niż w rozliczeniu za okres, w którym podatnik otrzymał fakturę lub dokument celny.

Tym samym z prawa do odliczenia VAT można skorzystać dopiero w rozliczeniu za okres, w którym spełnione są łącznie następujące przesłanki:

- powstał obowiązek podatkowy w odniesieniu do nabywanych towarów i usług,
- doszło do faktycznego nabycia tych towarów i usług,
- nabywca jest w posiadaniu faktury dokumentującej transakcję.

W konsekwencji nabywca będzie uprawniony do odliczenia podatku naliczonego (przy założeniu oczywiście, że nabycie służy działalności opodatkowanej VAT), ale w okresie, w którym otrzyma fakturę korygującą od sprzedającego. Gdy faktura korygująca będzie wystawiona i doręczona w KSeF, uznaje się ją za doręczoną w dniu przydzielenia jej numeru KSeF.

Potwierdza to m.in. interpretacja indywidualna Dyrektora Krajowej Informacji Skarbowej z 8 grudnia 2025 r. (sygn. 0111-KDIB3-1.4012.702.2025.1.IK).

PODSTAWA PRAWNA:

- art. 29a ust. 1, art. 43 ust. 1 pkt 9 w zw. z art. 2 pkt 33, art. 86 ust. 10 i ust. 10b oraz art. 106j ustawy z 11 marca 2004 r. o podatku od towarów i usług (j.t. Dz.U. z 2025 r. poz. 775; ost.zm. Dz.U. z 2025 r. poz. 1811)
- art. 3 ust. 1 pkt 1 i ust. 2 ustawy z 9 maja 2014 r. o informowaniu o cenach towarów i usług (j.t. Dz.U. z 2023 r. poz. 168)

Łukasz Matusiakiewicz
radca prawny specjalizujący się w prawie podatkowym

5 Jak rozliczyć VAT, gdy producent płaci również za ekspozycję towarów

PROBLEM

Duży sklep detaliczny sprzedaje m.in. lampy. Zwykle nabywa je od wiodącego producenta lamp za ok. 40 000 zł netto (49 200 zł brutto). Jednocześnie

eprasa.pl d145e88633

z producentem lamp umówiono się, że ten będzie miał prawo do szczególnego wyeksponowania swoich towarów w tym sklepie. Za ekspozycję producent płaci sklepowi. Czy przyjąć, że producent mógłby zastosować rabat (np. 49 200 zł – 3690 zł), czy jednak uznać, że w grę wchodzą dwie sprzedaże, tj. że mamy tu do czynienia z usługą ekspozycji i trzeba wystawić fakturę na 3000 zł + VAT (3690 zł) oraz sprzedaż towarów. Jeśli w grę wejdzie usługa, to jaki będzie tu moment powstania obowiązku podatkowego, jeśli strony będą rozliczać się na koniec każdego miesiąca?

RADA

Ekspozycja towarów producenta jest odrębną usługą, którą Państwa firma powinna opodatkować VAT. Dlatego należy wystawiać fakturę na wykonaną usługę za dany miesiąc do 15. dnia następnego miesiąca. Obowiązek podatkowy będzie powstawał z końcem miesiąca. Owszem, można skompensować rozliczenia, tj. sklep zapłaci producentowi kwotę pomniejszoną o opłatę za ekspozycję, ale każda z czynności musi zostać udokumentowana odrębną fakturą.

UZASADNIENIE

W omawianym przypadku nie można mówić o rabacie, ale o odrębnej usłudze, którą świadczy kupujący na rzecz sprzedawcy lamp. Rabat wystąpiłby np. wtedy, gdyby nabywca otrzymał premię za określony „pułap" (wartość) zakupów w danym okresie (zob. m.in. uchwała NSA z 25 czerwca 2012 r., sygn. akt I FPS 2/12). Wypłata kontrahentowi bonusu warunkowego (premii pieniężnej) z tytułu osiągnięcia określonej wielkości sprzedaży lub terminowości regulowania należności stanowi bowiem rabat zmniejszający podstawę opodatkowania.

Jak zauważył Minister Finansów w interpretacji ogólnej z 27 listopada 2012 r. (sygn. PT3/033/10/423/AEW/12/PT-618):

MF *(…) powyższe wyjaśnienia nie dotyczą sytuacji, gdyby w stanie faktycznym danej sprawy zostało ustalone, że pomiędzy dostawcą i nabywcą istniał stosunek prawny, w oparciu o który nabywca dokonując zakupów u dostawcy uzyskał premię przede wszystkim za realizację przez nabywcę określonych czynności na rzecz dostawcy, np. stosowania szczególnych, czy też określonych przez dostawcę zasad eksponowania jego towarów klientom a nie za satysfakcjonującą dostawcę wartość dokonanych zakupów lub terminowość regulowania należności z tytułu dokonanej sprzedaży. Podobnie nie można przedstawionych wyjaśnień odnosić do wypłacania premii pieniężnej nabywcom za niedokonywanie przez nich nabyć podobnych towarów u innych podatników. W takich przypadkach mielibyśmy do czynienia ze świadczeniem usługi przez nabywcę na rzecz dostawcy, wynagradzanej przez niego stosowną premią, które powinno zostać opodatkowane i udokumentowane fakturą.*

eprasa.pl d145e88633

Druga kwestia to ustalenie, w którym momencie powstaje obowiązek podatkowy w VAT w odniesieniu do ekspozycji towarów w sklepie.

Usługa ekspozycji towarów w sklepie (np. na rzecz producenta tych towarów) ma charakter usługi ciągłej, dla której strony przyjęły miesięczne okresy rozliczeniowe, dlatego obowiązek podatkowy w VAT powstaje z upływem każdego miesiąca, którego dotyczy świadczenie. W efekcie więc sprzedaż powinna być wykazywana w deklaracji za poszczególne miesiące.

Chyba że zapłata (także w przypadku kompensaty należności) miałaby miejsce w trakcie miesiąca (np. 20. dnia), a nie na jego koniec – wówczas zapłata, na ogólnych zasadach, przyspiesza rozpoznanie momentu powstania obowiązku podatkowego.

Fakturę należy wystawić do 15. dnia następnego miesiąca.

PODSTAWA PRAWNA:

- art. 8 ust. 1, art. 19a ust. 3 i ust. 8 ustawy z 11 marca 2004 r. o podatku od towarów i usług (j.t. Dz.U. z 2025 r. poz. 775; ost.zm. Dz.U. z 2025 r. poz. 1811)

POWOŁANE PISMA URZĘDOWE:

- interpretacja ogólna Ministra Finansów z 27 listopada 2012 r. (sygn. PT3/033/10/423/AEW/12/PT-618)

POWOŁANE ORZECZNICTWO:

- uchwała NSA z 25 czerwca 2012 r. (sygn. akt I FPS 2/12)

Łukasz Matusiakiewicz
radca prawny specjalizujący się w prawie podatkowym

ABONAMENT 2026

INFOR
Zał. R. Pieńkowski w 1987 r.



Przedłuż abonament
BIULETYNU VAT
i wybierz jeden z prezentów!

Zobacz więcej:
oferta2026.infor.pl

22 761 30 30, 801 626 666 bok@infor.pl sklep.infor.pl

eprasa.pl d145e88633

1 Jak podatnik zwolniony z VAT powinien rozliczyć zakupy za granicą przed rozpoczęciem działalności

PROBLEM

Podatnik rozpoczął działalność gospodarczą 7 stycznia 2026 r. jako podatnik zwolniony z VAT. Wniosek do CEIDG złożył 15 grudnia 2025 r. i został mu nadany NIP. Otrzymał dofinansowanie na podjęcie działalności gospodarczej, dlatego dokonywał zakupów przed realnym startem działalności. 3 stycznia 2026 r. kupił towar za granicą. Sprzedawca jest zarejestrowany do procedury VAT OSS, więc rozliczył VAT w Polsce, ponieważ prawdopodobnie potraktował nabywcę jako osobę fizyczną. Czy przedsiębiorca może nie wykazywać WNT (limit do 50 000 zł)?

RADA

Podatnik nie ma obowiązku rozliczenia VAT od WNT, gdyż dokonał zakupu jako podatnik zwolniony z VAT.

UZASADNIENIE

O tym, kto rozlicza VAT od zakupów w innym kraju UE – sprzedawca czy nabywca – decyduje status nabywcy. Jeśli kupujący nie ma obowiązku rozliczenia WNT, to sprzedawca rozlicza VAT w kraju siedziby nabywcy, czyli w kraju konsumpcji. Taka transakcja nazywa się wewnątrzwspólnotową sprzedażą towarów na odległość (WSTO) i może być rozliczona w procedurze OSS, która pozwala sprzedawcy na odprowadzenie VAT za pośrednictwem urzędu w kraju jego siedziby, a nie siedziby nabywcy. Jak wynika z pytania, w taki właśnie sposób sprzedawca rozliczył zakup polskiego podatnika. Czy słusznie?

Kiedy sprzedawca rozlicza WSTO

Z art. 2 pkt 22a ustawy z 11 marca 2004 r. o podatku od towarów i usług (dalej: ustawa o VAT) wynika, że WSTO to dostawa towarów wysyłanych lub transportowanych przez dostawcę lub na jego rzecz, w tym wtedy, gdy dostawca uczestniczy pośrednio w transporcie lub wysyłce towarów z terytorium państwa członkowskiego innego niż terytorium państwa członkowskiego zakończenia wysyłki lub transportu towarów do nabywcy, który jest:

eprasa.pl d145e88633

- podatnikiem podatku od towarów i usług lub osobą prawną niebędącą podatnikiem podatku od towarów i usług, którzy nie mają obowiązku rozliczania wewnątrzwspólnotowego nabycia towarów, o którym mowa w art. 9, lub
- podatnikiem podatku od wartości dodanej lub osobą prawną niebędącą podatnikiem podatku od wartości dodanej, którzy nie mają obowiązku rozliczania wewnątrzwspólnotowego nabycia towarów odpowiadającego wewnątrzwspólnotowemu nabyciu towarów, o którym mowa w art. 9, lub
- podmiotem niebędącym podatnikiem,

pod warunkiem że dostarczane towary nie są nowymi środkami transportu ani towarami, o których mowa w art. 22 ust. 1 pkt 2 ustawy o VAT.

Sprzedawca ustala status kupującego na dzień sprzedaży. Polski podatnik nie był wtedy zarejestrowany i zapewne nie zgłosił zakupu jako firmowego. Dlatego sprzedawca potraktował te zakupy jako prywatne i sam naliczył VAT.

W omawianym przypadku, gdyby nabywca był zarejestrowany jako podatnik zwolniony z VAT i zgłosił zakup jako firmowy, sprzedawca również powinien naliczyć VAT, gdyż kupujący nie ma obowiązku rozliczyć WNT.

Kiedy podatnik zwolniony nie rozlicza WNT

Zgodnie z art. 9 ust. 1 ustawy o VAT przez WNT rozumie się nabycie prawa do rozporządzania jak właściciel towarami, które w wyniku dokonanej dostawy są wysyłane lub transportowane z terytorium jednego państwa członkowskiego na terytorium innego państwa członkowskiego przez dokonującego dostawy, nabywcę towarów lub na ich rzecz.

WNT występuje pod warunkiem, że nabywcą towarów jest podatnik, a nabywane towary mają służyć działalności gospodarczej podatnika. Od tej zasady przewidziano kilka wyjątków. WNT nie występuje w przypadku, gdy:

1) dotyczy towarów, do których miałyby odpowiednio zastosowanie przepisy art. 45 ust. 1 pkt 9, art. 80, art. 83 ust. 1 pkt 1, 3, 6, 10 i 18 ustawy o VAT, z uwzględnieniem warunków określonych w tych przepisach;
2) dotyczy towarów innych niż wymienione w pkt 1, nabywanych przez:
   - rolników ryczałtowych dla prowadzonej przez nich działalności rolniczej,
   - podatników, którzy wykonują jedynie czynności inne niż opodatkowane podatkiem i którym nie przysługuje prawo do obniżenia kwoty podatku należnego o kwotę podatku naliczonego przy nabyciu towarów i usług,
   - podatników, u których sprzedaż jest zwolniona od podatku na podstawie art. 113 ust. 1 i 9 ustawy o VAT,
   - osoby prawne, które nie są podatnikami

– jeżeli całkowita wartość wewnątrzwspólnotowego nabycia towarów na terytorium kraju nie przekroczyła w trakcie roku podatkowego kwoty 50 000 zł.

eprasa.pl d145e88633

Tym samym w omawianym przypadku u podatnika nie wystąpi WNT. Zakup, jak wynika z pytania, nie przekracza kwoty 50 000 zł. Mimo iż towar był przeznaczony do działalności gospodarczej, to zakupu nie opodatkowujemy jako WNT.

PODSTAWA PRAWNA:

- art. 2 pkt 22a, art. 9, art. 10 ust. 1 ustawy z 11 marca 2004 r. o podatku od towarów i usług (j.t. Dz.U. z 2025 r. poz. 775; ost.zm. Dz.U. z 2025 r. poz. 1811)

Tomasz Burchard
doradca podatkowy

2 Jakie skutki ma otrzymanie od unijnego dostawcy nowych towarów w miejsce zareklamowanych

PROBLEM

W listopadzie 2025 r. polski podatnik kupił we Francji towary handlowe. Zakup ten stanowił dla niego wewnątrzwspólnotowe nabycie towarów. W lutym 2026 r. podatnik zareklamował część towarów i w ramach gwarancji bezpłatnie otrzymał w ich miejsce nowe. Unijny dostawca wystawił również fakturę dokumentującą dostawę nowych towarów oraz fakturę korygującą na minus do pierwotnej faktury. Czy polski podatnik powinien rozpoznać wewnątrzwspólnotowe nabycie nowych towarów oraz uwzględnić zmniejszenie pierwotnie rozpoznanego wewnątrzwspólnotowego nabycia towarów?

RADA

Nie, w przedstawionej sytuacji polski podatnik nie powinien rozpoznawać wewnątrzwspólnotowego nabycia nowych towarów ani zmniejszać podstawy opodatkowania z tytułu wewnątrzwspólnotowego nabycia towarów dokonanego w listopadzie 2025 r. Szczegóły w uzasadnieniu.

UZASADNIENIE

Jedną z czynności podlegających opodatkowaniu VAT jest wewnątrzwspólnotowe nabycie towarów za wynagrodzeniem na terytorium kraju – art. 5 ust. 1 pkt 4 ustawy z 11 marca 2004 r. o podatku od towarów i usług (dalej: ustawa o VAT). Takie brzmienie przepisu powoduje, że opodatkowaniu VAT podlegają wyłącznie wewnątrzwspólnotowe nabycia towarów dokonywane odpłatnie (nieistotny w omawianej sytuacji wyjątek wynika z przepisów art. 11 ustawy o VAT).

eprasa.pl d145e88633

W związku z nieodpłatnym otrzymywaniem towarów nie dochodzi do wewnątrzwspólnotowych nabyć towarów, co potwierdzają organy podatkowe w udzielanych wyjaśnieniach. Tytułem przykładu wskazać można interpretację indywidualną Dyrektora Izby Skarbowej w Katowicach z 24 maja 2016 r. (sygn. IBPP4/4512-34/16/LG) czy interpretację indywidualną Dyrektora Krajowej Informacji Skarbowej z 25 sierpnia 2020 r. (sygn. 0112-KDIL3.4012.365.2020.2.WB). Jak czytamy w pierwszej z tych interpretacji:

MF *(…) opodatkowaniu podlega wewnątrzwspólnotowe nabycie towarów za wynagrodzeniem. W tej sprawie, jak wskazał Wnioskodawca, czynność ma charakter darowizny. Co prawda za towar, który Wnioskodawca nabywa, została określona cena, jednakże z warunków transakcji przedstawionych przez Wnioskodawcę wynika, że od początku jej realizacji wiadomym jest, że brak jest obowiązku jej zapłaty, czyli uiszczenia wynagrodzenia za nabyty towar. Mając na uwadze powyższe, nieodpłatne otrzymanie przez Wnioskodawcę leku od angielskiej firmy nie podlega opodatkowaniu podatkiem VAT jako wewnątrzwspólnotowe nabycie towarów.*

WAŻNE! Otrzymanie w ramach reklamacji nowych towarów nie stanowi nowego WNT, ponieważ:

- nie następuje nowe przeniesienie prawa do rozporządzania jak właściciel wynikające z kolejnej sprzedaży – prawo to już powstało przy pierwotnym nabyciu,
- dostawa w ramach gwarancji/reklamacji zwykle nie pociąga za sobą dodatkowego wynagrodzenia, a wymiana towaru w toku reklamacji nie jest nową dostawą towarów dla celów VAT, jeżeli nie ma dodatkowego wynagrodzenia.

Z pytania wynika, że podatnik otrzymał nowe towary nieodpłatnie (w ramach gwarancji). Dodatkowo dokonanie dostaw tych towarów nie podlegało u dostawcy (przynajmniej z punktu widzenia polskich przepisów) opodatkowaniu VAT. Przyjmuje się bowiem, że wymiana reklamowanego towaru na towar wolny od wad nie podlega opodatkowaniu VAT (zob. przykładowo interpretacje indywidualne Dyrektora Krajowej Informacji Skarbowej z 15 października 2018 r., sygn. 0114-KDIP1-3.4012.451.2018.1.JF, z 26 marca 2019 r., sygn. 0112-KDIL1-3.4012.41.2019.1.KB, czy z 13 września 2023 r., sygn. 0114-KDIP4-2.4012.421.2023.1.WH).

Dlatego w przedstawionej sytuacji polski podatnik nie powinien rozpoznawać wewnątrzwspólnotowego nabycia nowych towarów ani zmniejszać podstawy opodatkowania z tytułu wewnątrzwspólnotowego nabycia towarów dokonanego w listopadzie 2025 r. Otrzymane od kontrahenta faktury nie powinny być przez polskiego podatnika w żaden sposób rozliczane dla celów VAT, w tym nie powinny być wykazywane w informacji podsumowującej VAT-UE.

PODSTAWA PRAWNA:

- art. 5 ust. 1 pkt 4 ustawy z 11 marca 2004 r. o podatku od towarów i usług (j.t. Dz.U. z 2025 r. poz. 775; ost.zm. Dz.U. z 2025 r. poz. 1811)

eprasa.pl d145e88633

POWOŁANE INTERPRETACJE URZĘDOWE:

- interpretacja indywidualna Dyrektora Izby Skarbowej w Katowicach z 24 maja 2016 r. (sygn. IBPP4/4512-34/16/LG)
- interpretacja indywidualna Dyrektora Krajowej Informacji Skarbowej z 25 sierpnia 2020 r. (sygn. 0112-KDIL3.4012.365.2020.2.WB)
- interpretacja indywidualna Dyrektora Krajowej Informacji Skarbowej z 15 października 2018 r. (sygn. 0114-KDIP1--3.4012.451.2018.1.JF)
- interpretacja indywidualna Dyrektora Krajowej Informacji Skarbowej z 26 marca 2019 r. (sygn. 0112-KDIL1--3.4012.41.2019.1.KB)
- interpretacja indywidualna Dyrektora Krajowej Informacji Skarbowej z 13 września 2023 r. (sygn. 0114-KDIP4--2.4012.421.2023.1.WH)

Tomasz Krywan
doradca podatkowy

3 Jak opodatkować dostawę towaru wysyłanego do Irlandii Północnej

PROBLEM

Polski podatnik otrzymał zamówienie od brytyjskiego kontrahenta, który jako miejsce dostarczenia towaru wskazał magazyn w Irlandii Północnej. Jak podatnik powinien opodatkować VAT dostawę tego towaru?

RADA

Wskazana dostawa towarów stanowi wewnątrzwspólnotową dostawę towarów opodatkowaną stawką 0%. Jeżeli jednak nie zostaną spełnione warunki do zastosowania stawki 0%, należy ją opodatkować według stawki krajowej. Szczegóły w uzasadnieniu.

UZASADNIENIE

Jedną z czynności podlegających w Polsce opodatkowaniu VAT jest wewnątrzwspólnotowa dostawa towarów (art. 5 ust. 1 pkt 5 ustawy z 11 marca 2004 r. o podatku od towarów i usług; dalej: ustawa o VAT). Do wewnątrzwspólnotowych dostaw towarów dochodzić może przede wszystkim na skutek dostaw towarów wywożonych z terytorium kraju na terytorium państwa członkowskiego inne niż Polska (art. 13 ust. 1 ustawy o VAT).

Czy dostawy do Irlandii Północnej nadal mogą stanowić WDT

Wielka Brytania nie należy do Unii Europejskiej, a w konsekwencji dostawy towarów wysyłanych do Wielkiej Brytanii co do zasady nie stanowią wewnątrzwspólnotowych

eprasa.pl d145e88633

dostaw towarów, lecz eksport towarów. Jednak na mocy umowy między Unią Europejską i Wielką Brytanią w zakresie obrotu towarowego Irlandia Północna nadal traktowana jest dla celów VAT jako część Unii Europejskiej. Powoduje to, że dostawy towarów wysyłanych do Irlandii Północnej nadal mogą stanowić wewnątrzwspólnotowe dostawy towarów opodatkowane stawką 0%, o ile spełnione są warunki określone przepisami art. 42 ustawy o VAT.

Jakie warunki trzeba spełnić, aby zastosować stawkę 0% do WDT

Z art. 42 ust. 1 i 1a ustawy o VAT wynikają cztery warunki stosowania stawki 0% do wewnątrzwspólnotowych dostaw towarów (zob. tabela). Muszą być one spełnione łącznie, aby wewnątrzwspólnotowa dostawa towarów była opodatkowana stawką 0%.

Tabela. Warunki stosowania stawki 0% do wewnątrzwspólnotowych dostaw towarów

Lp.	Wewnątrzwspólnotowa dostawa towarów jest opodatkowana stawką 0%, jeżeli:
1	dostawa została dokonana na rzecz nabywcy posiadającego właściwy i ważny numer identyfikacyjny dla transakcji wewnątrzwspólnotowych nadany przez państwo członkowskie właściwe dla nabywcy (numer ten zawiera dwuliterowy kod danego państwa członkowskiego), który nabywca podał podatnikowi
2	przed upływem terminu do złożenia deklaracji podatkowej za dany okres rozliczeniowy podatnik posiada w swojej dokumentacji dowody, że towary będące przedmiotem wewnątrzwspólnotowej dostawy zostały wywiezione z terytorium kraju i dostarczone do nabywcy na terytorium państwa członkowskiego inne niż terytorium kraju
3	podatnik, składając deklarację podatkową, w której wykazuje tę dostawę towarów, jest zarejestrowany jako podatnik VAT UE
4	podatnik w terminie złożył prawidłową informację podsumowującą VAT-UE, względnie – jeżeli wystąpiło uchybienie – podatnik należycie na piśmie wyjaśnił naczelnikowi urzędu skarbowego uchybienie w tym zakresie

A zatem wskazana dostawa towarów może stanowić wewnątrzwspólnotową dostawę towarów opodatkowaną stawką 0%, jeżeli spełnione są warunki:

- wynikające z art. 13 ustawy o VAT, w tym jeżeli brytyjski kontrahent jest zarejestrowany jako podatnik VAT UE w jednym z państw członkowskich lub w Irlandii Północnej, oraz
- wynikające z przepisów art. 42 ustawy o VAT.

Jeżeli natomiast nie zostaną spełnione te warunki, to do omawianej dostawy podatnik powinien zastosować stawkę krajową (zapewne 23%).

PODSTAWA PRAWNA:

- art. 5 ust. 1 pkt 5, art. 13 oraz art. 42 ustawy z 11 marca 2004 r. o podatku od towarów i usług (j.t. Dz.U. z 2025 r. poz. 775; ost.zm. Dz.U. z 2025 r. poz. 1811)

©℗

Tomasz Krywan
doradca podatkowy

eprasa.pl d145e88633

1 Kiedy powstaje obowiązek podatkowy przy leasingu finansowym

PROBLEM

Spółka podpisała umowę leasingu finansowego na maszynę produkcyjną. Leasingobiorca zdecydował się na leasing finansowy, gdyż zależy mu na jednorazowym odliczeniu całego VAT. Podpisanie umowy leasingu finansowego i wydanie leasingobiorcy przedmiotu leasingu (maszyny produkcyjnej) miało miejsce w styczniu br. Kiedy w związku z tym powstaje obowiązek podatkowy i jaki jest ostateczny termin wystawienia faktury?

RADA

Obowiązek podatkowy w VAT powstał w styczniu 2026 r., tj. w dniu wydania maszyny (o ile wcześniej nie doszło do otrzymania zapłaty, która spowodowałaby wcześniejsze powstanie obowiązku). Ostateczny termin wystawienia faktury VAT – 16 lutego 2026 r. (15 lutego 2026 r. przypada w niedzielę). Szczegóły w uzasadnieniu.

UZASADNIENIE

Leasing to popularna forma finansowania. Jednak większą popularnością cieszy się leasing operacyjny, natomiast leasing finansowy stosowany jest sporadycznie. Z pytania Czytelnika wynika, że jego klient wybrał akurat leasing finansowy z uwagi na możliwość jednorazowego odliczenia VAT. To zasadnicza różnica, choć nie jedyna, między leasingiem finansowym a operacyjnym.

Leasing w VAT – dostawa czy usługa

O zasadach rozliczania w VAT leasingu decyduje rodzaj zawartej umowy. W praktyce rozróżnia się dwa rodzaje umów leasingowych, a mianowicie leasing finansowy, nazywany również kapitałowym, oraz leasing operacyjny. Według przepisów ustawy z 11 marca 2004 r. o podatku od towarów i usług (dalej: ustawa o VAT) leasing finansowy traktowany jest jak dostawa towarów, natomiast leasing operacyjny – jak usługa.

Wydanie towaru na podstawie umowy leasingu finansowego

Według przepisów ustawy o VAT wydanie towaru leasingobiorcy na podstawie umowy leasingu finansowego uznawane jest za dostawę towaru. Zgodnie bowiem

eprasa.pl d145e88633

z art. 7 ust. 1 pkt 2 ustawy o VAT przez dostawę towarów rozumie się wydanie towarów na podstawie umowy:

- dzierżawy,
- najmu,
- leasingu lub innej umowy o podobnym charakterze zawartej na czas określony, lub
- umowy sprzedaży na warunkach odroczonej płatności

– jeżeli umowa przewiduje, że w następstwie normalnych zdarzeń przewidzianych tą umową lub z chwilą zapłaty ostatniej raty prawo własności zostanie przeniesione.

Chodzi tu o umowy, w wyniku których, zgodnie z przepisami o podatku dochodowym, odpisów amortyzacyjnych dokonuje korzystający, oraz umowy leasingu w rozumieniu tych przepisów, których przedmiotami są grunty.

WAŻNE! Dostawa towarów jest określona jako przeniesienie prawa do rozporządzania towarem jak właściciel. Umowy leasingu finansowego, jeśli spełniają określone wymogi, są kwalifikowane jako dostawa towarów.

Umowa leasingu finansowego składa się z dwóch elementów – dostawy towarów i świadczenia usługi polegającej na finansowaniu. Niemniej jednak dla potrzeb VAT tego rodzaju umowa stanowi dostawę towarów.

Moment powstania obowiązku podatkowego w leasingu finansowym

Obowiązek podatkowy przy leasingu finansowym powstaje na zasadach ogólnych, czyli z chwilą wydania towaru, a jeżeli wcześniej podatnik otrzyma całość lub część zapłaty – z chwilą jej otrzymania. Data dokonania dostawy może wynikać np. z protokołu przekazania (odbioru) przedmiotu leasingu. Dla tego rodzaju umowy nie stosujemy szczególnych zasad w zakresie momentu powstania obowiązku podatkowego. Nie ma przy tym znaczenia, że leasingodawca będzie otrzymywał zapłatę za przedmiot leasingu wraz z odsetkami, sukcesywnie w okresie trwania umowy.

WAŻNE! Data dokonania dostawy w ramach leasingu finansowego może wynikać np. z protokołu przekazania (odbioru) przedmiotu leasingu. Dla tego rodzaju umowy nie stosujemy szczególnych zasad w zakresie momentu powstania obowiązku podatkowego.

Podstawa opodatkowania umowy leasingu finansowego

Podstawę opodatkowania w leasingu finansowym stanowi wszystko, co jest zapłatą, którą dokonujący dostawy towarów otrzymał lub ma otrzymać z tytułu sprzedaży od

eprasa.pl d145e88633

nabywcy (art. 29a ustawy o VAT). Oznacza to, że faktura dokumentująca transakcję leasingu finansowego powinna zawierać podatek należny od całej wartości świadczenia, tj. od sumy części kapitałowej oraz części odsetkowej. W leasingu finansowym będącym dostawą towarów VAT jest płatny z góry. Potwierdzenie tej tezy znajdziemy w interpretacji indywidualnej z 26 sierpnia 2022 r. (sygn. 0111-KDIB3-1.4012.377.2022.1.KO).

Moment wystawienia faktury w leasingu finansowym

Fakturę dokumentującą transakcję leasingu finansowego maszyny produkcyjnej zasadniczo należy wystawić nie później niż 15. dnia miesiąca następującego po miesiącu, w którym dokonano dostawy towaru albo otrzymano całość lub część zapłaty (art. 106i ust. 1 ustawy o VAT).

Zatem jeżeli:

- umowa leasingu finansowego została zawarta,
- przedmiot leasingu (maszyna produkcyjna) został wydany leasingobiorcy w styczniu 2026 r.,

to obowiązek podatkowy VAT powstał w styczniu 2026 r. – w dniu wydania maszyny (o ile wcześniej nie doszło do otrzymania zapłaty, która spowodowałaby wcześniejsze powstanie obowiązku).

Stąd ostateczny termin wystawienia faktury VAT to 16 lutego 2026 r. (15 lutego 2026 r. przypada w niedzielę) – czyli do 15. dnia miesiąca następującego po miesiącu wydania towaru.

Faktura powinna dokumentować całą wartość umowy leasingu finansowego (czyli całość wynagrodzenia należnego od leasingobiorcy) oraz VAT należny od tej wartości, nawet jeżeli zapłata ma być realizowana w ratach w kolejnych miesiącach czy latach. Jeżeli leasingodawca wystawi fakturę w lutym 2026 r. i będzie już objęty obowiązkiem wystawiania faktur w KSeF (dotyczy podatników, u których sprzedaż w 2024 r. przekroczyła 200 mln zł brutto), to musi również tę fakturę wystawić w KSeF, mimo że towar został wydany w styczniu 2026 r. (art. 13 ustawy z 16 czerwca 2023 r. o zmianie ustawy o podatku od towarów i usług oraz niektórych innych ustaw). Skoro leasingobiorca jest podatnikiem VAT z numerem NIP, to faktura będzie mu dostarczona w systemie. Leasingodawca może dodatkowo wystawić wizualizację faktury, ale zależy to od jego dobrej woli.

PODSTAWA PRAWNA:

- art. 7 ust. 1 pkt 2, art. 19a ust. 8, art. 29a ust. 1, art. 106i ust. 1, art. 106ga ust. 1 ustawy z 11 marca 2004 r. o podatku od towarów i usług (j.t. Dz.U. z 2025 r. poz. 775; ost.zm. Dz.U. z 2025 r. poz. 1811)
- art. 13 ustawy z 16 czerwca 2023 r. o zmianie ustawy o podatku od towarów i usług oraz niektórych innych ustaw (Dz.U. z 2023 r. poz. 1598; ost.zm. Dz.U. z 2025 r. poz. 1203)

Magdalena Miklewska
ekspert w zakresie VAT

eprasa.pl d145e88633

1 Czy powstanie obowiązek podatkowy w akcyzie przy sprzedaży pozostałości węgla po modernizacji ogrzewania

PROBLEM

Firma produkcyjna dotychczas wykorzystywała węgiel do celów grzewczych w zakładzie produkcyjnym. W wyniku modernizacji systemu ogrzewania (zamiana na panele fotowoltaiczne i pompę ciepła) węgiel nie jest już potrzebny. Pozostało około 100 ton węgla, który przedsiębiorstwo zamierza sprzedać. Czy sprzedaż węgla, który został zakupiony i używany pierwotnie na własne potrzeby opałowe, wywoła obowiązek podatkowy w podatku akcyzowym? Firma nie zakładała wcześniej prowadzenia działalności handlowej węgla ani nie korzystała ze zwolnień od akcyzy dla celów szczególnych.

RADA

Nie, jeżeli od zakupu węgla została zapłacona akcyza w obowiązującej wysokości. Odsprzedaż tego węgla w przyszłości nie spowoduje ponownego obowiązku zapłaty akcyzy. Przedsiębiorstwo może go zbyć bez konieczności naliczania akcyzy od tej transakcji. Szczegóły w uzasadnieniu.

UZASADNIENIE

Wspomniany w pytaniu surowiec należy do grupy wyrobów węglowych, które podlegają opodatkowaniu akcyzą.

Wyroby węglowe – katalog czynności opodatkowanych akcyzą

W myśl art. 9a ust. 1 ustawy z 6 grudnia 2008 r. o podatku akcyzowym (dalej: ustawa akcyzowa) w przypadku wyrobów węglowych przedmiotem opodatkowania akcyzą jest:

1) sprzedaż wyrobów węglowych na terytorium kraju finalnemu nabywcy węglowemu;

eprasa.pl d145e88633

2) nabycie wewnątrzwspólnotowe wyrobów węglowych przez finalnego nabywcę węglowego;
3) import wyrobów węglowych przez finalnego nabywcę węglowego;
4) użycie wyrobów węglowych przez pośredniczący podmiot węglowy;
5) użycie wyrobów węglowych przez finalnego nabywcę węglowego:
   a) nabytych w ramach zwolnienia, o którym mowa w art. 31a ust. 1 ustawy akcyzowej, do celów innych niż zwolnione na podstawie tego przepisu, przy czym za takie użycie uznaje się również naruszenie warunków, o których mowa w art. 31a ust. 3 ustawy akcyzowej, a także sprzedaż, eksport lub dostawę wewnątrzwspólnotową wyrobów węglowych przez finalnego nabywcę węglowego zamiast użycia ich do celów, o których mowa w art. 31a ust. 1 ustawy akcyzowej,
   b) uzyskanych w sposób inny niż w drodze nabycia,
   c) jeżeli nie można ustalić podmiotu, który dokonał sprzedaży wyrobów węglowych finalnemu nabywcy węglowemu, a w wyniku kontroli podatkowej, kontroli celno-skarbowej albo postępowania podatkowego nie ustalono, że podatek został zapłacony w należnej wysokości;
6) użycie lub sprzedaż wyrobów węglowych uzyskanych w drodze czynu zabronionego pod groźbą kary;
7) powstanie ubytków wyrobów węglowych.

Różnica między pośrednikami a finalnymi nabywcami wyrobów węglowych

W obrocie wyrobami węglowymi wyróżnia się dwie grupy podmiotów:

- pośredniczące podmioty węglowe – dokonujące sprzedaży, dostawy, nabycia lub importu wyrobów węglowych albo używające ich jednocześnie do celów zwolnionych i niezwolnionych od akcyzy (po zgłoszeniu rejestracyjnym),
- finalnych nabywców węglowych – podmioty nabywające wyroby węglowe i niebędące pośredniczącymi podmiotami.

To rozróżnienie ma kluczowe znaczenie, ponieważ sprzedaż między pośredniczącymi podmiotami węglowymi nie podlega akcyzie, natomiast sprzedaż przez pośredniczący podmiot finalnemu nabywcy węglowemu – tak.

W omawianym przypadku firma kupiła węgiel na potrzeby własne, wykorzystywała go do ogrzewania zakładu, a następnie zdecydowała się go sprzedać po modernizacji ogrzewania. Jak wynika ze stanu faktycznego przedstawionego w pytaniu, firma nie zakładała wcześniej prowadzenia działalności handlowej węgla ani nie korzystała ze zwolnień od akcyzy dla celów szczególnych (np. produkcji energii elektrycznej/termicznej lub innych określonych w art. 31a ustawy akcyzowej).

W takiej sytuacji firma zakupiła węgiel jako finalny nabywca węglowy, czyli z zapłaconą akcyzą.

eprasa.pl d145e88633

Sprzedaż zapasów węgla – czy spowoduje obowiązek zapłaty akcyzy

Jeżeli od zakupu węgla została zapłacona akcyza w obowiązującej wysokości, to sprzedaż węgla nie spowoduje ponownego obowiązku podatkowego w podatku akcyzowym. Akcyza została już bowiem pobrana przy jego nabyciu. Wynika to z zasady jednofazowości podatku akcyzowego. Polega na tym, że akcyza jest pobierana zasadniczo tylko raz – na jednym etapie obrotu danym wyrobem akcyzowym – i nie powinna być pobierana ponownie przy kolejnych transakcjach, o ile kwota podatku została już prawidłowo określona lub zadeklarowana w należnej wysokości.

WAŻNE! Jednofazowość akcyzy oznacza, że podatek ten jest pobierany tylko raz – na jednym wybranym etapie obrotu wyrobem akcyzowym, a kolejne czynności z tym samym wyrobem nie powinny powodować ponownego powstania obowiązku akcyzowego, o ile kwota została już prawidłowo określona lub zadeklarowana.

Jeśli zatem:

- węgiel został kupiony i używany na cele grzewcze zakładu jako finalnego nabywcy węglowego,
- podatek akcyzowy od tego zakupu został zapłacony przy nabyciu

– to sprzedaż pozostałych zapasów węgla nie spowoduje obowiązku akcyzowego, ponieważ akcyza została już ujęta i nie ma powodu do jej ponownego poboru.

Na zakończenie warto wspomnieć o scenariuszu, który akurat nie dotyczy omawianego przypadku, a mianowicie o sprzedaży węgla zakupionego ze zwolnieniem z akcyzy.

Gdyby węgiel został pierwotnie nabyty ze zwolnieniem od akcyzy na cele określone w art. 31a ustawy akcyzowej (np. do celów produkcji energii, w gospodarstwie rolnym lub innej wyszczególnionej kategorii zwolnień), a następnie sprzedaż nastąpiłaby zamiast jego wykorzystania do tych celów, to wtedy:

- powstanie obowiązek podatkowy akcyzy na podstawie art. 9a ust. 1 pkt 5 ustawy akcyzowej,
- firma musiałaby naliczyć, zadeklarować i zapłacić podatek akcyzowy za tę sprzedaż, co mogłoby wymusić obowiązek wcześniejszej rejestracji w podatku akcyzowym.

PODSTAWA PRAWNA:

- art. 9a ust. 1, art. 31a ustawy z 6 grudnia 2008 r. o podatku akcyzowym (j.t. Dz.U. z 2025 r. poz. 126; ost.zm. Dz.U. z 2025 r. poz. 1881)

Magdalena Miklewska
ekspert w zakresie VAT i akcyzy

eprasa.pl d145e88633

POLECAMY

w następnym numerze Biuletynu VAT:

- Korekty VAT po wprowadzeniu KSeF
- Jak od 1 kwietnia 2026 r. dokumentować zakupy od rolnika ryczałtowego
- Czy osoba prowadząca działalność nierejestrowaną także ma obowiązki związane z KSeF
- Czy refaktury za usługi telefoniczne dla organizacji pozarządowej muszą być wystawiane przy użyciu KSeF
- W jakim terminie należy zaewidencjonować otrzymane na rachunek bankowy zaliczki w przypadku miesięcznego urlopu

Nowości w INFORLEX:

- książka: „Jawność wynagrodzeń. Jak przygotować się do wdrożenia dyrektywy o przejrzystości płac"
- wideoporada: Czy biuro rachunkowe musi mieć w KSeF osobny certyfikat dla każdego klienta
- wideoporada: Czy nagrody jubileuszowe trzeba wypłacać wstecz
- „PGP" nr 1: Koszty 2026 po zmianach
- komentarz: Kodeks Pracy 2026. Praktyczny komentarz z przykładami

PRENUMERATA 2026

BIULETYN VAT

w wersji PREMIUM (papier + e-wydanie)
Abonament na 12 miesięcy w cenie 1205 zł

w wersji STANDARD (e-wydanie)
Abonament na 12 miesięcy w cenie 1095 zł

POLECAMY RÓWNIEŻ miesięczniki:

MONITOR księgowego

w wersji PREMIUM (papier + e-wydanie)
Abonament na 12 miesięcy w cenie 1315 zł

MONITOR prawa pracy i ubezpieczeń

w wersji PREMIUM (papier + e-wydanie)
Abonament na 12 miesięcy w cenie 1205 zł

www.sklep.infor.pl
801 626 666, 22 761 30 30
bok@infor.pl

INFOR
Zał. R. Pieńkowski w 1987 r.

Grupa INFOR PL

Prezes Zarządu
Ryszard Pieńkowski

INFOR PL Spółka Akcyjna
01-066 Warszawa, ul. Burakowska 14
www.infor.pl

Dyrektor Centrum Wydawniczego
Grzegorz Błażejczyk
grzegorz.blazejczyk@infor.pl

Redaktor naczelna
Joanna Dmowska
joanna.dmowska@infor.pl

Zespół redakcyjny
Magdalena Miklewska – redaktor
Barbara Redzyńska – korekta
Edyta Wojtecka – redaktor graficzna
Agnieszka Wójcik – sekretarz redakcji

Adres redakcji:
01-066 Warszawa, ul. Burakowska 14
www.bv.infor.pl

Biuro Reklamy:
Ewa Gromek
e-mail: ewa.gromek@infor.pl
tel. 510 024 764

Zamówienia na prenumeratę:
Biuro Osługi Klienta:
01-066 Warszawa, ul. Burakowska 14
tel. 22 761 30 30, 801 626 666
e-mail: bok@infor.pl
www.sklep.infor.pl

Copyright by INFOR PL S.A. Publikacja jest chroniona przepisami prawa autorskiego. Wykonywanie kserokopii lub powielanie inną metodą oraz rozpowszechnianie bez zgody wydawcy w całości lub części jest zabronione i podlega odpowiedzialności karnej.

Ⓒ – znak zastrzeżenia praw autorskich;
Ⓟ – znak odpłatności;
ⒸⓅ – dwa znaki przy artykule oznaczają możliwość jego dalszego wykorzystania wyłącznie po uiszczeniu opłaty zgodnie z cennikiem (www.infor.pl/licencje) i w zgodzie z Regulaminem korzystania z artykułów redakcyjnych.

INFOR PL S.A. jest podatnikiem VAT, NIP 118-00-93-066

Redakcja zastrzega sobie prawo skracania i adiustacji tekstów oraz zwrotu materiałów zamówionych, a niezatwierdzonych do druku. Materiałów niezamówionych nie zwracamy. Nie ponosimy odpowiedzialności za treść reklam zamieszczonych na łamach.

Nakład 3500 egz.

eprasa.pl d145e88633

INFOR
Zał. R. Pieńkowski w 1987 r.

Obowiązkowy KSeF

Jak prawidłowo wdrożyć w firmie



W komplecie **15% taniej!**

Teraz cena: **126 zł** ~~149,70 zł~~

W komplecie praktycznych poradników dotyczących KSeF wyjaśniono, jak funkcjonuje Krajowy System e-Faktur, jakie konsekwencje dla podatników VAT ma obowiązek korzystania z KSeF od 1 lutego 2026 r. i jak prawidłowo wystawiać i rozliczać faktury oraz korekty po wprowadzeniu obowiązkowego KSeF.

KUP: **sklep.infor.pl**

Biuro Obsługi Klienta: 22 761 30 30, 801 626 666 bok@infor.pl

eprasa.pl d145e88633

KSeF

INFOR
Zał. R. Pieńkowski w 1987 r.

Najnowsze zmiany w VAT 2026

KSeF – rewolucja w fakturowaniu i rozliczeniach

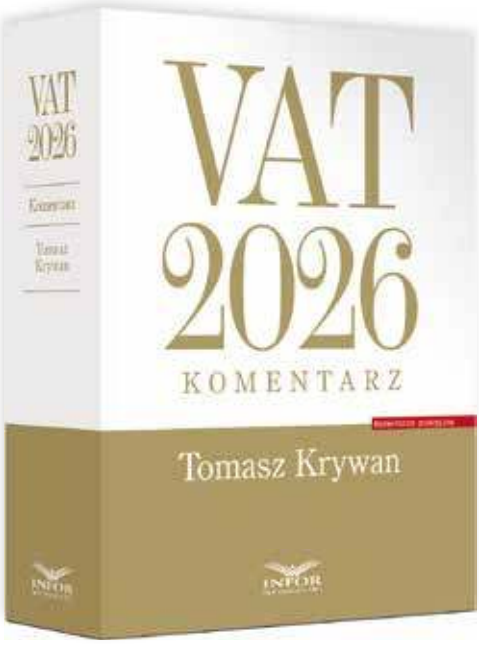

Publikacja zawiera praktyczne omówienie każdego przepisu ustawy o podatku od towarów i usług. Uwzględnia zmiany wchodzące w życie **1 stycznia, 1 lutego i 1 kwietnia 2026 r.**, które są związane z wprowadzeniem obowiązkowego KSeF, oraz ich wpływ na dotychczasowe zasady rozliczeń VAT. Komentarz zawiera również praktyczne tabele i niemal 300 przykładów pokazujących, jak rozliczać VAT (w tym jak wypełniać JPK_VAT).

Najnowsze zmiany dotyczą m.in.:

- zasad wystawiania i doręczania faktur w **KSeF**,
- zasad rozliczania **faktur korygujących**,
- przechowywania faktur i wystawiania ich duplikatów po **wprowadzeniu KSeF**,
- anulowania faktur i zwrotu VAT,
- dokumentowania i rozliczania faktur dla **rolników ryczałtowych**,
- podniesienia **limitu zwolnienia podmiotowego**.

Szczegóły na: **sklep.infor.pl**



Tylko teraz **W PREZENCIE** za zakup książki praktyczny e-book „**KSeF – fakturowanie sprzedaży krajowej i zagranicznej**"

Biuro Obsługi Klienta: 22 761 30 30, 801 626 666 bok@infor.pl

eprasa.pl d145e88633

Publikacja wchodzi w skład **Biuletynu VAT**

INFOR
Zał. R. Pieńkowski w 1987 r.

KODEKS KSIĘGOWEGO

VAT 2026 – akty wykonawcze



Stan prawny na 5 lutego 2026 r.

ISSN 1733-0882

www.sklep.infor.pl ■ 801 626 666 ■ 22 761 30 30 ■ bok@infor.pl

eprasa.pl d145e88633

INFOR
Zał. R. Pieńkowski w 1987 r.

PODATKI 2026

W komplecie **100 zł taniej!**



- W wersji **STANDARD** otrzymujesz 12 publikacji książkowych

- W wersji **PREMIUM** otrzymujesz 12 publikacji książkowych oraz **wideoszkolenie VAT 2026**

Zamów: **sklep.infor.pl**

Biuro Obsługi Klienta: 22 761 30 30, 801 626 666 bok@infor.pl

eprasa.pl d145e88633

SPIS TREŚCI

KRAJOWY SYSTEM e-FAKTUR (KSeF)

ROZPORZĄDZENIE MINISTRA FINANSÓW I GOSPODARKI
z dnia 12 grudnia 2025 r.
w sprawie korzystania z Krajowego Systemu e-Faktur 7

ROZPORZĄDZENIE MINISTRA FINANSÓW I GOSPODARKI
z dnia 7 grudnia 2025 r.
w sprawie przypadków, w których nie ma obowiązku wystawiania faktur ustrukturyzowanych 19

ROZPORZĄDZENIE MINISTRA FINANSÓW
z dnia 29 października 2021 r.
w sprawie wystawiania faktur 20

EWIDENCJE VAT

ROZPORZĄDZENIE MINISTRA FINANSÓW, INWESTYCJI I ROZWOJU
z dnia 15 października 2019 r.
w sprawie szczegółowego zakresu danych zawartych w deklaracjach podatkowych i w ewidencji w zakresie podatku od towarów i usług 22

ROZPORZĄDZENIE MINISTRA FINANSÓW
z dnia 30 marca 2023 r.
w sprawie ewidencji prowadzonej przez członków grupy VAT. 39

PREWSPÓŁCZYNNIK

ROZPORZĄDZENIE MINISTRA FINANSÓW
z dnia 17 grudnia 2015 r.
w sprawie sposobu określania zakresu wykorzystywania nabywanych towarów i usług do celów działalności gospodarczej w przypadku niektórych podatników. . . 40

STAWKI VAT I ZWOLNIENIA Z VAT

ROZPORZĄDZENIE MINISTRA FINANSÓW
z dnia 9 grudnia 2023 r.
w sprawie obniżonych stawek podatku od towarów i usług 45

ROZPORZĄDZENIE MINISTRA FINANSÓW
z dnia 20 grudnia 2013 r.
w sprawie zwolnień od podatku od towarów i usług oraz warunków stosowania tych zwolnień 53

MIEJSCE ŚWIADCZENIA

ROZPORZĄDZENIE MINISTRA FINANSÓW
z dnia 16 grudnia 2013 r.
w sprawie miejsca świadczenia usług oraz zwrotu kwoty podatku naliczonego jednostce dokonującej nabycia (importu) towarów lub usług. 67

eprasa.pl d145e88633

KASY FISKALNE

ROZPORZĄDZENIE MINISTRA FINANSÓW
z dnia 25 czerwca 2025 r.
w sprawie kas rejestrujących 74

ROZPORZĄDZENIE MINISTRA FINANSÓW
z dnia 29 kwietnia 2019 r.
w sprawie odliczania lub zwrotu kwot wydanych na zakup kas rejestrujących
oraz zwrotu tych kwot przez podatnika 104

ROZPORZĄDZENIE MINISTRA FINANSÓW
z dnia 17 grudnia 2024 r.
w sprawie zwolnień z obowiązku prowadzenia ewidencji sprzedaży
przy zastosowaniu kas rejestrujących 106

ROZPORZĄDZENIE MINISTRA ROZWOJU, PRACY I TECHNOLOGII
z dnia 12 września 2021 r.
w sprawie wymagań technicznych dla kas rejestrujących. 115

ROZPORZĄDZENIE MINISTRA ROZWOJU, PRACY I TECHNOLOGII
z dnia 12 września 2021 r.
w sprawie kryteriów i warunków technicznych, którym muszą odpowiadać
kasy rejestrujące z elektronicznym zapisem kopii 153

ROZPORZĄDZENIE MINISTRA FINANSÓW
z dnia 29 maja 2020 r.
w sprawie grup podatników lub rodzajów czynności, w odniesieniu do których
możliwe jest używanie kas rejestrujących mających postać oprogramowania 182

ROZPORZĄDZENIE MINISTRA FINANSÓW
z dnia 25 czerwca 2025 r.
w sprawie kas rejestrujących mających postać oprogramowania 183

REJESTRACJA VAT

ROZPORZĄDZENIE MINISTRA FINANSÓW
z dnia 14 listopada 2014 r.
w sprawie określenia podatników niemających obowiązku składania zgłoszenia
rejestracyjnego 211

ROZPORZĄDZENIE MINISTRA FINANSÓW, FUNDUSZY I POLITYKI REGIONALNEJ
z dnia 23 lutego 2021 r.
w sprawie braku obowiązku ustanawiania przedstawiciela podatkowego 212

ROZPORZĄDZENIE MINISTRA FINANSÓW
z dnia 16 grudnia 2013 r.
w sprawie potwierdzania zidentyfikowania określonego podmiotu na potrzeby
transakcji wewnątrzwspólnotowych na terytorium państwa członkowskiego
innym niż terytorium kraju. 213

eprasa.pl d145e88633

ROZPORZĄDZENIE MINISTRA ROZWOJU I FINANSÓW
z dnia 27 lutego 2017 r.
w sprawie wyznaczenia jednostki organizacyjnej do celów dokonywania potwierdzenia zidentyfikowania określonego podmiotu na potrzeby transakcji wewnątrzwspólnotowych na terytorium państwa członkowskiego innym niż terytorium kraju oraz informowania o braku takiego potwierdzenia. 214

ROZPORZĄDZENIE MINISTRA ROZWOJU I FINANSÓW
z dnia 23 czerwca 2017 r.
w sprawie minimalnej łącznej wartości zakupów, przy której podróżny może żądać zwrotu podatku od towarów i usług. 214

ROZPORZĄDZENIE MINISTRA FINANSÓW
z dnia 19 kwietnia 2004 r.
w sprawie trybu przyjmowania przez urzędy skarbowe kaucji gwarancyjnej składanej przez podmioty, których przedmiotem działalności będzie dokonywanie zwrotu podatku od towarów i usług podróżnym 215

TAX FREE

ROZPORZĄDZENIE MINISTRA FINANSÓW, FUNDUSZY I POLITYKI REGIONALNEJ
z dnia 16 lipca 2021 r.
w sprawie wzoru znaku informującego podróżnych o możliwości zakupu towarów, od których przysługuje zwrot podatku od towarów i usług, pieczęci organu celnego potwierdzającej wywóz towarów poza terytorium Unii Europejskiej oraz danych zawartych w dokumencie elektronicznym TAX FREE oraz jego wydruku 216

ROZPORZĄDZENIE MINISTRA FINANSÓW, FUNDUSZY I POLITYKI REGIONALNEJ
z dnia 22 lipca 2021 r.
w sprawie ewidencji prowadzonej w systemie TAX FREE 218

ZWROT VAT

ROZPORZĄDZENIE MINISTRA FINANSÓW,FUNDUSZY I POLITYKI REGIONALNEJ
z dnia 20 października 2021 r.
w sprawie zwrotu podatku od towarów i usług niektórym podmiotom 219

ROZPORZĄDZENIE MINISTRA FINANSÓW
z dnia 4 grudnia 2014 r.
w sprawie wniosków o zwrot podatku od wartości dodanej naliczonego w innym niż Rzeczpospolita Polska państwie członkowskim Unii Europejskiej 225

ROZPORZĄDZENIE MINISTRA FINANSÓW
z dnia 29 września 2005 r.
w sprawie przypadków i trybu zwrotu podatku od towarów i usług przedstawicielstwom dyplomatycznym, urzędom konsularnym, członkom personelu tych przedstawicielstw i urzędów, a także innym osobom zrównanym z nimi na podstawie ustaw, umów lub zwyczajów międzynarodowych 228

eprasa.pl d145e88633

ROZPORZĄDZENIE MINISTRA FINANSÓW
z dnia 29 czerwca 2022 r.
w sprawie zwrotu podatku od towarów i usług siłom zbrojnym, wielonarodowym kwaterom i dowództwom, towarzyszącemu im personelowi cywilnemu, członkom ich rodzin oraz jednostkom dokonującym nabycia towarów lub usług na rzecz sił zbrojnych 230

PROCEDURA SME

ROZPORZĄDZENIE MINISTRA FINANSÓW
z dnia 22 grudnia 2024 r.
w sprawie danych zawartych w powiadomieniu o zamiarze skorzystania ze zwolnienia w państwie członkowskim innym niż Rzeczpospolita Polska oraz informacji kwartalnej 242

SAMOCHODY

Rozporządzenie Ministra Finansów
z dnia 27 marca 2014 r.
w sprawie pojazdów samochodowych uznawanych za wykorzystywane wyłącznie do działalności gospodarczej podatnika. 244

ROZPORZĄDZENIE MINISTRA FINANSÓW
z dnia 28 maja 2014 r.
w sprawie przypadków, w których nie stosuje się warunku prowadzenia ewidencji przebiegu pojazdu 245

OBOWIAZEK PODATKOWY

ROZPORZĄDZENIE MINISTRA FINANSÓW
z dnia 18 września 2015 r.
w sprawie późniejszego terminu powstania obowiązku podatkowego. 246

eprasa.pl d145e88633

KRAJOWY SYSTEM e-FAKTUR (KSeF)

ROZPORZĄDZENIE MINISTRA FINANSÓW I GOSPODARKI

z dnia 12 grudnia 2025 r.

w sprawie korzystania z Krajowego Systemu e-Faktur

(Dz.U. z 2025 r. poz. 1815)

Na podstawie art. 106r ustawy z dnia 11 marca 2004 r. o podatku od towarów i usług (Dz.U. z 2025 r. poz. 775, 894, 896, 1203, 1541 i 1811) zarządza się, co następuje:

Rozdział 1

Przepisy ogólne

§ 1. [Zakres regulacji]

Rozporządzenie określa:

1) rodzaje uprawnień do korzystania z Krajowego Systemu e-Faktur;
2) sposoby nadawania oraz odbierania uprawnień do korzystania z Krajowego Systemu e-Faktur oraz wzór zawiadomienia o nadaniu oraz odebraniu tych uprawnień;
3) sposoby uwierzytelniania podmiotów korzystających z Krajowego Systemu e-Faktur, w tym sposób potwierdzenia tożsamości wystawcy faktury przy użyciu certyfikatu, o którym mowa w art. 106nda ust. 7 ustawy z dnia 11 marca 2004 r. o podatku od towarów i usług, zwanej dalej „ustawą", a także wymagania techniczne dla tych sposobów uwierzytelniania;
4) zakres danych, których podanie umożliwia dostęp w Krajowym Systemie e-Faktur do faktur ustrukturyzowanych, faktur, o których mowa w art. 106nda ust. 1, art. 106nf ust. 1 i art. 106nh ust. 1 ustawy, po przesłaniu ich do Krajowego Systemu e-Faktur, oraz faktur VAT RR i faktur VAT RR KOREKTA wystawionych przy użyciu Krajowego Systemu e-Faktur, bez konieczności uwierzytelniania;
5) sposób oznaczania faktur ustrukturyzowanych, faktur, o których mowa w art. 106nda ust. 1, art. 106nf ust. 1 i art. 106nh ust. 1 ustawy, po przesłaniu ich do Krajowego Systemu e-Faktur, udostępnianych nabywcy, o którym mowa w art. 106gb ust. 4 ustawy, w sposób inny niż przy użyciu Krajowego Systemu e-Faktur lub używanych poza Krajowym Systemem e-Faktur, oraz faktur VAT RR i faktur VAT RR KOREKTA wystawionych przy użyciu Krajowego Systemu e-Faktur, używanych poza Krajowym Systemem e-Faktur, umożliwiający dostęp do tych faktur w Krajowym Systemie e-Faktur oraz umożliwiający weryfikację danych zawartych na tych fakturach, a także wymagania techniczne dla tego sposobu oznaczania;
6) sposób oznaczania faktur, o których mowa w art. 106nda ust. 1, art. 106nf ust. 1 i art. 106nh ust. 1 ustawy, udostępnianych nabywcy w sposób inny niż przy użyciu Krajowego Systemu e-Faktur, umożliwiający weryfikację danych z tych faktur oraz umożliwiający zapewnienie autentyczności pochodzenia i integralności treści tych faktur, a także wymagania techniczne dla tego sposobu oznaczania;
7) szczegółowy zakres danych, jakie powinno zawierać:
   a) zgłoszenie o zamiarze wystawiania i przesyłania do Krajowego Systemu e-Faktur faktur z załącznikiem, w tym treść oświadczenia o spełnieniu warunków koniecznych do wystawiania i przesyłania do Krajowego Systemu e-Faktur faktur z załącznikiem oraz oświadczenia o świadomości skutków naruszenia zasad wystawiania i przesyłania do Krajowego Systemu e-Faktur faktur z załącznikiem,
   b) zgłoszenie o zamiarze zaprzestania wystawiania i przesyłania do Krajowego Systemu e-Faktur faktur z załącznikiem;
8) szczegółowy sposób postępowania w sprawie potwierdzenia możliwości wystawiania i przesyłania do Krajowego Systemu e-Faktur faktur z załącznikiem oraz w sprawie odebrania możliwości wystawiania i przesyłania do Krajowego Systemu e-Faktur faktur z załącznikiem;
9) wymagania techniczne, jakie powinny być spełnione przy wystawianiu i przesyłaniu do

eprasa.pl d145e88633

Krajowego Systemu e-Faktur faktur z załącznikiem.

§ 2. [Definicje ustawowe]

Ilekroć w rozporządzeniu jest mowa o:

1) certyfikacie KSeF – rozumie się przez to certyfikat, o którym mowa w art. 106nda ust. 7 ustawy;
2) fakturach z załącznikiem – rozumie się przez to faktury ustrukturyzowane lub faktury, o których mowa w art. 106nda ust. 1, art. 106nf ust. 1 i art. 106nh ust. 1 ustawy, dotyczące czynności o złożonej liczbie danych w zakresie jednostek miary i ilości (liczby) dostarczanych towarów lub wykonywanych usług lub cen jednostkowych netto, z załącznikiem będącym ich integralną częścią, zawierającym wyłącznie dane, o których mowa w art. 106e ust. 1 ustawy, lub dane ściśle powiązane z tymi danymi, z zastrzeżeniem że to pojęcie nie dotyczy ustrukturyzowanych faktur elektronicznych, o których mowa w ustawie z dnia 9 listopada 2018 r. o elektronicznym fakturowaniu w zamówieniach publicznych, koncesjach na roboty budowlane lub usługi oraz partnerstwie publiczno-prywatnym (Dz.U. z 2020 r. poz. 1666 oraz z 2023 r. poz. 1598), uznanych za faktury ustrukturyzowane;
3) kodzie weryfikującym – rozumie się przez to kod, o którym mowa w art. 106gb ust. 5 ustawy;
4) oprogramowaniu interfejsowym – rozumie się przez to oprogramowanie interfejsowe, o którym mowa w art. 106gb ust. 1 ustawy;
5) podmiocie upoważnionym do wystawiania elektronicznych faktur ustrukturyzowanych – rozumie się przez to podmiot upoważniony przez podatnika do wystawiania ustrukturyzowanych faktur elektronicznych, który zapewnia komunikację elektroniczną w ramach sieci Peppol, zarządzanej przez stowarzyszenie OpenPEPPOL, o którym mowa w art. 2 pkt 2 ustawy z dnia 9 listopada 2018 r. o elektronicznym fakturowaniu w zamówieniach publicznych, koncesjach na roboty budowlane lub usługi oraz partnerstwie publiczno-prywatnym, posługujący się unikalnym identyfikatorem w sieci Peppol;
6) wyróżniku faktury – rozumie się przez to unikalny ciąg znaków obliczony zgodnie ze specyfikacją oprogramowania interfejsowego, na podstawie skrótu kryptograficznego faktury o długości 256 bitów wytworzonego przy użyciu algorytmu kryptograficznego z rodziny SHA2 opisanego w specyfikacji oprogramowania interfejsowego, służący do oznaczania faktur jako składnik kodu weryfikującego i kodu, o którym mowa w § 9 ust. 10 pkt 1.

Rozdział 2

Rodzaje uprawnień do korzystania z Krajowego Systemu e-Faktur oraz sposoby nadawania lub odbierania tych uprawnień

§ 3. [Rodzaj uprawnień do korzystania z KSeF]

1. Uprawnieniami do korzystania z Krajowego Systemu e-Faktur są uprawnienia do:

1) nadawania oraz odbierania uprawnień do korzystania z Krajowego Systemu e-Faktur;
2) wystawiania lub dostępu do faktur ustrukturyzowanych i faktur, o których mowa w art. 106nda ust. 1, art. 106nf ust. 1 i art. 106nh ust. 1 ustawy;
3) wystawiania faktur przez nabywcę towarów lub usług zgodnie z art. 106d ust. 1 ustawy;
4) wystawiania faktur VAT RR i faktur VAT RR KOREKTA przy użyciu Krajowego Systemu e-Faktur.

2. Uprawnienia, o których mowa w ust. 1 pkt 1 i 2, posiadają:

1) podatnik;
2) podmioty, o których mowa w art. 106c ustawy;
3) osoba fizyczna wskazana przez:
   a) podatnika,
   b) podatnika jako przedstawiciel zakładu (oddziału) osoby prawnej lub innej wyodrębnionej jednostki wewnętrznej podatnika,
   c) podmiot, o którym mowa w art. 106c pkt 1 ustawy,
   d) jednostkę samorządu terytorialnego jako przedstawiciel samorządowej jednostki budżetowej, samorządowego zakładu budżetowego, urzędu gminy, starostwa powiatowego lub urzędu marszałkowskiego,
   e) grupę VAT jako przedstawiciel członka grupy VAT;
4) osoba fizyczna wskazana przez osobę fizyczną posiadającą uprawnienie do nadawania i odbierania uprawnień

eprasa.pl d145e88633

do korzystania z Krajowego Systemu e-Faktur wskazaną przez:
a) podatnika,
b) podatnika jako przedstawiciel zakładu (oddziału) osoby prawnej lub innej wyodrębnionej jednostki wewnętrznej podatnika,
c) podmiot, o którym mowa w art. 106c pkt 1 ustawy,
d) jednostkę samorządu terytorialnego jako przedstawiciel samorządowej jednostki budżetowej, samorządowego zakładu budżetowego, urzędu gminy, starostwa powiatowego lub urzędu marszałkowskiego,
e) grupę VAT jako przedstawiciel członka grupy VAT.

3. Uprawnienie, o którym mowa w ust. 1 pkt 2, posiada również:
1) podmiot wskazany przez podatnika, zakład (oddział) osoby prawnej lub inną wyodrębnioną jednostkę wewnętrzną podatnika, samorządową jednostkę budżetową, samorządowy zakład budżetowy, urząd gminy, starostwo powiatowe, urząd marszałkowski lub członka grupy VAT;
2) osoba fizyczna wskazana przez podmiot, który został wskazany przez podatnika, zakład (oddział) osoby prawnej lub inną wyodrębnioną jednostkę wewnętrzną podatnika, samorządową jednostkę budżetową, samorządowy zakład budżetowy, urząd gminy, starostwo powiatowe, urząd marszałkowski lub członka grupy VAT;
3) podmiot upoważniony do wystawiania elektronicznych faktur ustrukturyzowanych.

4. Uprawnienie, o którym mowa w ust. 1 pkt 3, nadane przez podatnika nabywcy towarów lub usług posiada wskazany przez tego podatnika nabywca towarów lub usług oraz osoby fizyczne i inne podmioty uprawnione wskazane przez tego nabywcę do wystawiania faktur ustrukturyzowanych i faktur, o których mowa w art. 106nda ust. 1, art. 106nf ust. 1 i art. 106nh ust. 1 ustawy.

5. Uprawnienie, o którym mowa w ust. 1 pkt 4, nadane przez rolnika ryczałtowego nabywcy produktów rolnych lub usług rolniczych posiada wskazany przez tego rolnika ryczałtowego nabywca produktów rolnych lub usług rolniczych oraz osoby fizyczne i inne podmioty uprawnione wskazane przez tego nabywcę do wystawiania faktur ustrukturyzowanych i faktur, o których mowa w art. 106nda ust. 1, art. 106nf ust. 1 i art. 106nh ust. 1 ustawy.

§ 4. [Nadawanie uprawnień]

1. Nadawanie oraz odbieranie uprawnień do korzystania z Krajowego Systemu e-Faktur jest dokonywane za pomocą oprogramowania interfejsowego w sposób określony w specyfikacji tego oprogramowania, po weryfikacji posiadanych uprawnień.

2. Nadanie uprawnień do korzystania z Krajowego Systemu e-Faktur wymaga podania:
1) numeru identyfikacji podatkowej (NIP) podatnika;
2) w przypadku podmiotu niebędącego osobą fizyczną, któremu jest nadawane lub odbierane uprawnienie:
   a) numeru identyfikacji podatkowej (NIP) podmiotu,
   b) nazwy podmiotu,
   c) danych unikalnych powiązanych z certyfikatem kwalifikowanej pieczęci elektronicznej podmiotu, obliczanych na podstawie tego certyfikatu i tworzonych przy użyciu funkcji skrótu kryptograficznego opartej na algorytmie SHA-256 – w przypadku gdy ten certyfikat nie zawiera numeru identyfikacji podatkowej (NIP);
3) w przypadku osoby fizycznej, której jest nadawane lub odbierane uprawnienie:
   a) numeru identyfikacji podatkowej (NIP) osoby fizycznej lub numeru PESEL osoby fizycznej, a w przypadku niepodania numeru identyfikacji podatkowej (NIP) lub numeru PESEL – daty urodzenia osoby fizycznej,
   b) imienia i nazwiska osoby fizycznej,
   c) numeru i serii dowodu osobistego lub innego dokumentu stwierdzającego tożsamość osoby fizycznej wraz z krajem jego wydania – w przypadku nieposiadania numeru identyfikacji podatkowej (NIP) lub numeru PESEL,
   d) danych unikalnych powiązanych z certyfikatem kwalifikowanego podpisu elektronicznego osoby fizycznej, obliczanych na podstawie tego certyfikatu i tworzonych przy użyciu funkcji skrótu kryptograficznego opartej na algorytmie SHA-256 – w przypadku gdy ten certyfikat nie zawiera numeru identy-

eprasa.pl d145e88633

fikacji podatkowej (NIP) lub numeru PESEL;

4) rodzaju uprawnienia;
5) w przypadku gdy podatnik ustanowił przedstawiciela podatkowego, o którym mowa w art. 18a ustawy – informacji o nadaniu lub odebraniu uprawnienia temu przedstawicielowi.

3. Nadanie oraz odebranie uprawnienia, o którym mowa w ust. § 3 ust. 1 pkt 3, jeżeli nabywca towarów lub usług nie posługuje się numerem identyfikacji podatkowej (NIP) na potrzeby danej czynności, a posiada numer, o którym mowa w art. 106e ust. 1 pkt 24 lit. b ustawy, wymaga podania:

1) numeru, o którym mowa w art. 106e ust. 1 pkt 24 lit. b ustawy, za pomocą którego nabywca towarów lub usług jest zidentyfikowany na potrzeby podatku od wartości dodanej w danym państwie członkowskim Unii Europejskiej, oraz
2) nazwy nabywcy towarów lub usług i jego adresu oraz:
   a) w przypadku gdy nabywca towarów lub usług jest osobą fizyczną – danych unikalnych powiązanych z certyfikatem kwalifikowanego podpisu elektronicznego osoby fizycznej, obliczanych na podstawie tego certyfikatu i tworzonych przy użyciu funkcji skrótu kryptograficznego opartej na algorytmie SHA-256 oraz danych, o których mowa w ust. 2 pkt 3 lit. a–c, albo
   b) w przypadku gdy nabywca towarów lub usług nie jest osobą fizyczną:
      – danych unikalnych powiązanych z certyfikatem kwalifikowanej pieczęci elektronicznej tego nabywcy, obliczanych na podstawie tego certyfikatu i tworzonych przy użyciu funkcji skrótu kryptograficznego opartej na algorytmie SHA-256, albo
      – danych unikalnych powiązanych z certyfikatem kwalifikowanej pieczęci elektronicznej podmiotu, do którego ten certyfikat należy, obliczanych na podstawie tego certyfikatu i tworzonych przy użyciu funkcji skrótu kryptograficznego opartej na algorytmie SHA-256 oraz nazwy i adresu podmiotu, do którego ten certyfikat należy – jeżeli ten certyfikat należy do podmiotu innego niż nabywca towarów lub usług.

4. Nadanie oraz odebranie uprawnień do korzystania z Krajowego Systemu e-Faktur przez rolnika ryczałtowego wymaga złożenia oświadczenia, o którym mowa w art. 116 ust. 3 ustawy. Oświadczenie to składa się za pomocą oprogramowania interfejsowego.

5. Nadanie oraz odebranie uprawnień do wystawiania faktur VAT RR i faktur VAT RR KOREKTA przy użyciu Krajowego Systemu e-Faktur przez nabywcę produktów rolnych lub usług rolniczych wskazanego przez rolnika ryczałtowego wymaga podania numeru identyfikacji podatkowej (NIP) i nazwy nabywcy produktów rolnych lub usług rolniczych oraz numeru identyfikacji podatkowej (NIP) rolnika ryczałtowego.

6. Nadawanie oraz odebranie uprawnień podmiotowi upoważnionemu do wystawiania elektronicznych faktur ustrukturyzowanych wymaga podania nazwy podmiotu lub imienia i nazwiska osoby fizycznej oraz ich unikalnego identyfikatora w sieci Peppol.

7. Nadanie oraz odebranie uprawnień do wystawiania faktur ustrukturyzowanych przez osobę fizyczną wskazaną przez podmioty, o których mowa w art. 106c ustawy, wymaga podania:

1) numeru identyfikacji podatkowej (NIP) podmiotu, o którym mowa w art. 106c pkt 2 ustawy, lub urzędu obsługującego podmiot, o którym mowa w art. 106c pkt 1 ustawy, oraz
2) danych, o których mowa w ust. 2 pkt 2 lit. b i pkt 3 lit. b–d, oraz w przypadku niepodania numeru identyfikacji podatkowej (NIP) lub numeru PESEL – daty urodzenia osoby fizycznej.

8. Nadanie oraz odebranie uprawnień osobom fizycznym, o których mowa w § 3 ust. 2 pkt 3 lit. b, d i e oraz ust. 3 pkt 2, wymaga podania danych, o których mowa w ust. 2 pkt 1, 3 i 4, oraz odpowiednio:

1) numeru identyfikacji podatkowej (NIP):
   a) samorządowej jednostki budżetowej, samorządowego zakładu budżetowego, urzędu gminy, starostwa powiatowego lub urzędu marszałkowskiego,
   b) członka grupy VAT;
2) unikalnego identyfikatora zakładu (oddziału) osoby prawnej lub innej wyodrębnionej jednostki wewnętrznej podatnika.

9. Przez unikalny identyfikator zakładu (oddziału) osoby prawnej lub innej wyodrębnionej

eprasa.pl d145e88633

jednostki wewnętrznej podatnika, o którym mowa w ust. 8 pkt 2, rozumie się identyfikator utworzony zgodnie z zasadami określonymi w specyfikacji oprogramowania interfejsowego, zawierający numer identyfikacji podatkowej (NIP) podatnika i ciąg znaków numerycznych.

§ 5. [Złożenie zawiadomienia ZAW-FA]

1. W przypadku podatników niebędących osobami fizycznymi lub podmiotów niebędących osobami fizycznymi, nieposiadających możliwości uwierzytelnienia się w sposób, o którym mowa w § 6 ust. 1 pkt 3, nadawanie lub odbieranie uprawnień do korzystania z Krajowego Systemu e-Faktur jest dokonywane przez złożenie zawiadomienia o nadaniu lub odebraniu uprawnień do korzystania z Krajowego Systemu e-Faktur do właściwego naczelnika urzędu skarbowego. W przypadku podmiotu, o którym mowa w art. 106c pkt 1 ustawy, zawiadomienie jest składane niezależnie od sposobu uwierzytelnienia, o którym mowa w § 6.

2. Zawiadomienie, o którym mowa w ust. 1, zawiera:

1) numer identyfikacji podatkowej (NIP) podatnika lub podmiotu, który nadaje lub odbiera uprawnienie;
2) dane kontaktowe podatnika lub podmiotu, który nadaje lub odbiera uprawnienie:
   a) adres poczty elektronicznej – dana podawana obowiązkowo,
   b) numer telefonu tego podatnika lub podmiotu – dana podawana nieobowiązkowo;
3) w przypadku osoby fizycznej, której jest nadawane lub odbierane uprawnienie:
   a) numer identyfikacji podatkowej (NIP) osoby fizycznej lub numer PESEL osoby fizycznej, a w przypadku niepodania numeru identyfikacji podatkowej (NIP) lub numeru PESEL – datę urodzenia osoby fizycznej,
   b) imię i nazwisko osoby fizycznej,
   c) numer i serię dowodu osobistego lub innego dokumentu potwierdzającego tożsamość osoby fizycznej wraz z krajem jego wydania – w przypadku nieposiadania numeru identyfikacji podatkowej (NIP) lub numeru PESEL,
   d) dane unikalne powiązane z certyfikatem kwalifikowanego podpisu elektronicznego osoby fizycznej, obliczane na podstawie tego certyfikatu i tworzone przy użyciu funkcji skrótu kryptograficznego opartej na algorytmie SHA-256 – w przypadku gdy ten certyfikat nie zawiera numeru identyfikacji podatkowej (NIP) lub numeru PESEL,
   e) dane kontaktowe osoby fizycznej:
      – adres poczty elektronicznej – dana podawana obowiązkowo,
      – numer telefonu – dana podawana nieobowiązkowo;
4) miejsce i cel składania zawiadomienia;
5) podpis podatnika lub podmiotu, który nadaje lub odbiera uprawienie, lub podmiotu reprezentującego.

3. W przypadku nadawania uprawnień, o których mowa w § 3 ust. 1 pkt 1 i 2, przez złożenie zawiadomienia, o którym mowa w ust. 1, uprawnienia te może posiadać jedna osoba fizyczna. Wskazanie kolejnej osoby fizycznej w sposób określony w zdaniu pierwszym jest możliwe po odebraniu uprawnień uprzednio wskazanej osobie fizycznej.

4. Przepisu ust. 1 nie stosuje się do nadawania lub odbierania uprawnień do korzystania z Krajowego Systemu e-Faktur w przypadku:

1) samorządowej jednostki budżetowej, samorządowego zakładu budżetowego, urzędu gminy, starostwa powiatowego lub urzędu marszałkowskiego;
2) członków grupy VAT;
3) zakładu (oddziału) osoby prawnej lub innej wyodrębnionej jednostki wewnętrznej podatnika.

5. Wzór zawiadomienia, o którym mowa w ust. 1, określa załącznik do rozporządzenia.

Rozdział 3

Sposoby uwierzytelniania podmiotów korzystających z Krajowego Systemu e-Faktur oraz zakres danych, których podanie umożliwia dostęp do faktury w tym systemie

§ 6. [Sposoby uwierzytelnienia się w KSeF]

1. Uwierzytelnianie podmiotów korzystających z Krajowego Systemu e-Faktur wymaga użycia:

1) środka identyfikacji elektronicznej wydanego w systemie identyfikacji elektronicznej przyłączonym do węzła krajowego identyfikacji elektronicznej, o którym mowa w art. 21a ust. 1 pkt 2 lit. a ustawy z dnia 5 września 2016 r. o usługach zaufania oraz identyfikacji

eprasa.pl d145e88633

elektronicznej (Dz.U. z 2024 r. poz. 1725), albo
2) danych weryfikowanych za pomocą kwalifikowanego podpisu elektronicznego, jeżeli te dane pozwalają na identyfikację i uwierzytelnienie wymagane w celu korzystania z Krajowego Systemu e-Faktur, albo
3) danych weryfikowanych za pomocą kwalifikowanej pieczęci elektronicznej, jeżeli te dane pozwalają na identyfikację i uwierzytelnienie wymagane w celu korzystania z Krajowego Systemu e-Faktur, albo
4) certyfikatu KSeF wytworzonego po uwierzytelnieniu się w sposób, o którym mowa w pkt 1–3, przez podatnika lub osoby fizyczne i inne podmioty uprawnione

– oraz weryfikacji posiadanych uprawnień.

2. Pobrany certyfikat KSeF jest ważny nie dłużej niż 2 lata od daty jego wytworzenia lub od wskazanej przez podatnika daty początkowej jego obowiązywania i może być odnowiony w okresie jego ważności.

3. Szczegółowy opis wymagań technicznych dla certyfikatu KSeF oraz sposobu jego poboru z Krajowego Systemu e-Faktur zawiera specyfikacja oprogramowania interfejsowego.

4. W przypadku kwalifikowanych podpisów elektronicznych niezawierających numeru identyfikacji podatkowej (NIP) i numeru PESEL podatnika będącego osobą fizyczną uwierzytelnienie oraz weryfikacja posiadanych uprawnień są możliwe również po zgłoszeniu danych unikalnych powiązanych z certyfikatem kwalifikowanego podpisu elektronicznego, obliczanych na podstawie tego certyfikatu i tworzonych przy użyciu funkcji skrótu kryptograficznego opartej na algorytmie SHA-256, do właściwego naczelnika urzędu skarbowego w zawiadomieniu, o którym mowa w § 5 ust. 1.

5. W przypadku kwalifikowanych pieczęci elektronicznych niezawierających numeru identyfikacji podatkowej (NIP) podatnika uwierzytelnienie oraz weryfikacja posiadanych uprawnień są możliwe również po zgłoszeniu danych unikalnych powiązanych z certyfikatem kwalifikowanej pieczęci elektronicznej, obliczanych na podstawie tego certyfikatu i tworzonych przy użyciu funkcji skrótu kryptograficznego opartej na algorytmie SHA-256, do właściwego naczelnika urzędu skarbowego w zawiadomieniu, o którym mowa w § 5 ust. 1.

§ 7. [Dostęp w KSeF do faktury wystawionej w trybie offline]

1. Dostęp w Krajowym Systemie e-Faktur do faktury ustrukturyzowanej, faktury, o której mowa w art. 106nda ust. 1, art. 106nf ust. 1 i art. 106nh ust. 1 ustawy, przesłanej do Krajowego Systemu e-Faktur oraz faktury VAT RR wystawionej przy użyciu Krajowego Systemu e-Faktur jest możliwy poprzez kod weryfikujący po podaniu:
1) numeru faktury, o którym mowa w art. 106e ust. 1 pkt 2 ustawy, a w przypadku faktury VAT RR – numeru kolejnego faktury, o którym mowa w art. 116 ust. 2 pkt 4 ustawy, oraz
2) numeru identyfikacji podatkowej (NIP) lub innego identyfikatora nabywcy towarów lub usług lub nabywcy produktów rolnych lub usług rolniczych albo informacji o braku identyfikatora, oraz
3) kwoty należności ogółem, o której mowa w art. 106e ust. 1 pkt 15 ustawy, a w przypadku faktury VAT RR – kwoty należności ogółem, o której mowa w art. 116 ust. 2 pkt 12 ustawy.

2. Dostęp w Krajowym Systemie e-Faktur do faktury korygującej i faktury VAT RR KOREKTA wystawionej przy użyciu Krajowego Systemu e-Faktur jest możliwy poprzez kod weryfikujący po podaniu:
1) numeru faktury korygującej, o którym mowa w art. 106j ust. 2 pkt 2 ustawy, a w przypadku faktury VAT RR KOREKTA – numeru faktury, o którym mowa w art. 116 ust. 5e pkt 1 ustawy, oraz
2) numeru identyfikacji podatkowej (NIP) lub innego identyfikatora nabywcy towarów lub usług lub nabywcy produktów rolnych lub usług rolniczych albo informacji o braku identyfikatora, oraz
3) kwoty należności ogółem, o której mowa w art. 106e ust. 1 pkt 15 ustawy, zawartej na fakturze korygującej, a w przypadku faktury VAT RR KOREKTA – kwoty należności ogółem, o której mowa w art. 116 ust. 2 pkt 12 ustawy, zawartej na fakturze VAT RR KOREKTA.

§ 8. [Dostęp do faktury ustrukturyzowanej w KSeF]

Dostęp do faktury ustrukturyzowanej, faktury VAT RR i faktury VAT RR KOREKTA jest możliwy poprzez podanie:
1) numeru identyfikującego daną fakturę w Krajowym Systemie e-Faktur;

eprasa.pl d145e88633

2) numeru faktury, o którym mowa w art. 106e ust. 1 pkt 2 ustawy, a w przypadku:
   a) faktury korygującej – numeru faktury korygującej, o którym mowa w art. 106j ust. 2 pkt 2 ustawy,
   b) faktury VAT RR – numeru kolejnego faktury, o którym mowa w art. 116 ust. 2 pkt 4 ustawy,
   c) faktury VAT RR KOREKTA – numeru faktury, o którym mowa w art. 116 ust. 5e pkt 1 ustawy;
3) numeru identyfikacji podatkowej (NIP) lub innego identyfikatora nabywcy towarów lub usług lub nabywcy produktów rolnych lub usług rolniczych albo informacji o braku identyfikatora;
4) imienia i nazwiska lub nazwy nabywcy towarów lub usług, a w przypadku faktury VAT RR – imienia i nazwiska lub nazwy nabywcy produktów rolnych lub usług rolniczych, albo informacji o braku tych danych;
5) kwoty należności ogółem, o której mowa w art. 106e ust. 1 pkt 15 ustawy, a w przypadku:
   a) faktury korygującej – kwoty należności ogółem, o której mowa w art. 106e ust. 1 pkt 15 ustawy, zawartej na fakturze korygującej,
   b) faktury VAT RR – kwoty należności ogółem, o której mowa w art. 116 ust. 2 pkt 12 ustawy,
   c) faktury VAT RR KOREKTA – kwoty należności ogółem, o której mowa w art. 116 ust. 2 pkt 12 ustawy, zawartej na fakturze VAT RR KOREKTA.

Rozdział 4

Sposoby oznaczania faktur

§ 9. [Kody QR]

1. Faktura ustrukturyzowana i faktury, o których mowa w art. 106nda ust. 1, art. 106nf ust. 1 i art. 106nh ust. 1 ustawy, po przesłaniu ich do Krajowego Systemu e-Faktur, używane poza Krajowym Systemem e-Faktur, są oznaczane:
1) kodem weryfikującym, który zawiera:
   a) adres zasobu oprogramowania interfejsowego wskazany w specyfikacji tego oprogramowania,
   b) datę, o której mowa w art. 106e ust. 1 pkt 1 ustawy, a w przypadku faktury korygującej – datę, o której mowa w art. 106j ust. 2 pkt 2 ustawy,
   c) numer identyfikacji podatkowej (NIP) sprzedawcy,
   d) wyróżnik faktury, oraz
2) numerem identyfikującym fakturę w Krajowym Systemie e-Faktur zamieszczanym bezpośrednio pod kodem weryfikującym, o którym mowa w pkt 1.

2. Sposób oznaczania określony w ust. 1 stosuje się odpowiednio do:
1) faktury ustrukturyzowanej i faktur, o których mowa w art. 106nda ust. 1 i art. 106nh ust. 1 ustawy, po przesłaniu ich do Krajowego Systemu e-Faktur, udostępnianych nabywcy, o którym mowa w art. 106gb ust. 4 ustawy, w sposób inny niż przy użyciu Krajowego Systemu e-Faktur;
2) faktury, o której mowa w art. 106nf ust. 1 ustawy, po przesłaniu jej do Krajowego Systemu e-Faktur, udostępnianej nabywcy towarów lub usług w sposób inny niż przy użyciu Krajowego Systemu e-Faktur.

3. Faktury, o których mowa w art. 106nda ust. 1 i art. 106nh ust. 1 ustawy, udostępniane nabywcy, o którym mowa w art. 106gb ust. 4 ustawy, w sposób inny niż przy użyciu Krajowego Systemu e-Faktur, przed przesłaniem do Krajowego Systemu e-Faktur, są oznaczane:
1) kodem weryfikującym, o którym mowa w ust. 1 pkt 1, oraz
2) napisem „OFFLINE" zamieszczanym bezpośrednio pod kodem weryfikującym, o którym mowa w ust. 1 pkt 1.

4. Sposób oznaczania określony w ust. 3 stosuje się odpowiednio do faktury, o której mowa w art. 106nf ust. 1 ustawy, udostępnianej nabywcy towarów lub usług w sposób inny niż przy użyciu Krajowego Systemu e-Faktur.

5. Faktura, o której mowa w art. 106nf ust. 1 ustawy, wystawiana przez nabywcę towarów lub usług zgodnie z art. 106d ust. 1 ustawy i udostępniana podatnikowi w sposób inny niż przy użyciu Krajowego Systemu e-Faktur, przed przesłaniem do Krajowego Systemu e-Faktur, jeżeli nabywca towarów lub usług nie posługuje się numerem identyfikacji podatkowej (NIP) na potrzeby danej czynności, a posiada numer, o którym mowa w art. 106e ust. 1 pkt 24 lit. b ustawy, jest oznaczana:
1) kodem weryfikującym, który zawiera:
   a) adres zasobu oprogramowania interfejsowego wskazany w specyfikacji tego oprogramowania,

eprasa.pl d145e88633

b) datę, o której mowa w art. 106e ust. 1 pkt 1 ustawy, a w przypadku faktury korygującej – datę, o której mowa w art. 106j ust. 2 pkt 2 ustawy,
c) numer identyfikacji podatkowej (NIP) sprzedawcy,
d) wyróżnik faktury, oraz

2) napisem „OFFLINE" zamieszczonym bezpośrednio pod kodem weryfikującym, o którym mowa w pkt 1.

6. Faktura VAT RR i faktura VAT RR KOREKTA, o których mowa w art. 116 ust. 3b ustawy, używana poza Krajowym Systemem e-Faktur, jest oznaczana:

1) kodem weryfikującym, który zawiera:
a) adres zasobu oprogramowania interfejsowego wskazany w specyfikacji tego oprogramowania,
b) datę, o której mowa w art. 116 ust. 2 pkt 4 ustawy, a w przypadku faktury VAT RR KOREKTA – datę, o której mowa w art. 116 ust. 5e pkt 1 ustawy,
c) numer identyfikacji podatkowej (NIP) rolnika ryczałtowego,
d) wyróżnik faktury, oraz
2) numerem identyfikującym fakturę w Krajowym Systemie e-Faktur zamieszczanym bezpośrednio pod kodem weryfikującym, o którym mowa w pkt 1.

7. Faktura VAT RR i faktura VAT RR KOREKTA, o których mowa w art. 116 ust. 3c ustawy, używana poza Krajowym Systemem e-Faktur, po przesłaniu do Krajowego Systemu e-Faktur, jest oznaczana:

1) kodem weryfikującym, który zawiera:
a) adres zasobu oprogramowania interfejsowego wskazany w specyfikacji tego oprogramowania,
b) datę, o której mowa w art. 116 ust. 2 pkt 4 ustawy, a w przypadku faktury VAT RR KOREKTA – datę, o której mowa w art. 116 ust. 5e pkt 1 ustawy,
c) numer identyfikacji podatkowej (NIP) rolnika ryczałtowego,
d) wyróżnik faktury, oraz
2) numerem identyfikującym fakturę w Krajo-wym Systemie e-Faktur zamieszczanym bezpośrednio pod kodem weryfikującym, o którym mowa w pkt 1.

8. Przez oznaczenie faktury kodem weryfikującym wraz z odpowiednim numerem lub napisem rozumie się utworzenie bezpośredniego linku do faktury lub znaku graficznego w sposób określony w specyfikacji oprogramowania interfejsowego i naniesienie go bezpośrednio na fakturę przed przekazaniem jej odbiorcy, a w przypadku gdy faktura jest przesyłana odbiorcy w formacie ustrukturyzowanych danych uniemożliwiających naniesienie tego kodu bezpośrednio na fakturę – przesłanie odbiorcy odrębnego linku do faktury lub znaku graficznego wraz z odpowiednim numerem lub napisem razem z fakturą.

9. Znak graficzny, o którym mowa w ust. 8, przedstawia unikalny ciąg znaków w postaci dwuwymiarowego, kwadratowego kodu graficznego QR zgodnego z normą ISO/IEC 18004:2024.

10. Faktury, o których mowa w ust. 3–5, są dodatkowo oznaczane:

1) kodem umożliwiającym zapewnienie autentyczności pochodzenia i integralności treści tych faktur, który zawiera:
a) adres zasobu oprogramowania interfejsowego wskazany w specyfikacji tego oprogramowania,
b) typ identyfikatora kontekstu i jego wartość,
c) numer identyfikacji podatkowej (NIP) sprzedawcy,
d) identyfikator certyfikatu KSeF,
e) wyróżnik faktury,
f) składniki, o których mowa w lit. a–e, opatrzone certyfikatem KSeF potwierdzającym tożsamość wystawcy faktury, oraz
2) napisem „CERTYFIKAT" zamieszczonym bezpośrednio pod kodem, o którym mowa w pkt 1.

11. Przez kontekst, o którym mowa w ust. 10 pkt 1 lit. b, rozumie się identyfikator podatnika uprawnionego do wystawiania faktur przy użyciu Krajowego Systemu e-Faktur służący do weryfikacji uprawnień posiadanych przez wystawcę faktury przy przesyłaniu tych faktur do Krajowego Systemu e-Faktur.

12. Przez oznaczenie faktury kodem, o którym mowa w ust. 10 pkt 1, wraz z odpowiednim napisem rozumie się utworzenie bezpośredniego linku do faktury lub znaku graficznego w sposób określony w specyfikacji oprogramowania interfejsowego i naniesienie go bezpośrednio na fakturę przed przekazaniem jej odbiorcy, a w przypadku gdy faktura jest przesyłana odbiorcy w formacie ustrukturyzowanych danych uniemożliwiających naniesienie go bezpośrednio na fakturę – przesłanie odbiorcy odrębnego linku do faktury lub

eprasa.pl d145e88633

znaku graficznego wraz z odpowiednim napisem razem z fakturą.

13. Znak graficzny, o którym mowa w ust. 12, przedstawia unikalny ciąg znaków w postaci dwuwymiarowego, kwadratowego kodu graficznego QR zgodnego z normą ISO/IEC 18004:2024.

14. Szczegółowy opis wymagań technicznych dla kodu weryfikującego i kodu, o którym mowa w ust. 10 pkt 1, zawiera specyfikacja oprogramowania interfejsowego.

Rozdział 5

Wystawianie i przesyłanie do Krajowego Systemu e-Faktur faktur z załącznikiem

§ 10. [Faktury z załącznikiem]

1. Zgłoszenie o zamiarze wystawiania i przesyłania do Krajowego Systemu e-Faktur faktur z załącznikiem jest składane przez podatników przed rozpoczęciem wystawiania tego rodzaju faktur i powinno ono zawierać:

1) oznaczenie kodu organu, do którego jest składane zgłoszenie, jako Szefa Krajowej Administracji Skarbowej;
2) oznaczenie kodu zgłoszenia;
3) oznaczenie wariantu zgłoszenia;
4) oznaczenie daty złożenia zgłoszenia;
5) cel złożenia zgłoszenia;
6) dane podatnika:
   a) numer identyfikacji podatkowej (NIP),
   b) w przypadku gdy podatnik jest:
      – osobą fizyczną – wskazanie nazwiska i pierwszego imienia,
      – podmiotem niebędącym osobą fizyczną – wskazanie pełnej nazwy podatnika,
   c) adres poczty elektronicznej;
7) oświadczenia o następującej treści:
   a) „Zgłaszam zamiar wystawiania i przesyłania do Krajowego Systemu e-Faktur faktur z załącznikiem. Oświadczam, że spełniam warunki konieczne do wystawiania i przesyłania do Krajowego Systemu e-Faktur faktur z załącznikiem, ponieważ wystawiane przeze mnie faktury z załącznikiem dotyczą czynności o złożonej liczbie danych w zakresie jednostek miary i ilości (liczby) dostarczanych towarów lub wykonywanych usług lub cen jednostkowych netto.”,
   b) „Oświadczam, że jestem świadomy(-ma), że wystawianie i przesyłanie do Krajowego Systemu e-Faktur faktur z załącznikiem z naruszeniem zasad, to jest:
      1) gdy faktury z załącznikiem nie dotyczą czynności o złożonej liczbie danych w zakresie jednostek miary i ilości (liczby) dostarczanych towarów lub wykonywanych usług lub cen jednostkowych netto,
      2) gdy faktury z załącznikiem nie zawierają wyłącznie danych, o których mowa w art. 106e ustawy o podatku od towarów i usług, lub danych ściśle powiązanych z tymi danymi

      – spowoduje odebranie możliwości wystawiania i przesyłania do Krajowego Systemu e-Faktur faktur z załącznikiem.”;
8) oznaczenia, że wystawiane i przesyłane do Krajowego Systemu e-Faktur faktury z załącznikiem dokumentują:
   a) dostawy energii elektrycznej, cieplnej lub chłodniczej oraz gazu przewodowego lub
   b) świadczenie usług telekomunikacyjnych, lub
   c) świadczenie usług dystrybucji energii elektrycznej, cieplnej lub chłodniczej oraz gazu przewodowego, lub
   d) dostawy benzyn silnikowych, olejów napędowych, gazów lub innych paliw przeznaczonych do napędu silników spalinowych – w rozumieniu przepisów o podatku akcyzowym, dokonywane na stacjach paliw lub stacjach gazu płynnego do standardowych zbiorników pojazdów na rzecz jednego odbiorcy za dany okres rozliczeniowy, lub
   e) inne niż wskazane wyżej czynności, z podaniem ich rodzaju;
9) przewidywaną datę rozpoczęcia wystawiania i przesyłania do Krajowego Systemu e-Faktur faktur z załącznikiem;
10) przewidywaną średnią liczbę wystawianych i przesyłanych do Krajowego Systemu e-Faktur faktur z załącznikiem w miesiącu;
11) przewidywany średni rozmiar wystawianej i przesyłanej do Krajowego Systemu e-Faktur faktury z załącznikiem wyrażony w kilobajtach (kB).

2. Zgłoszenie o zamiarze zaprzestania wystawiania i przesyłania do Krajowego Systemu e-Faktur faktur z załącznikiem powinno zawierać:

1) dane określone w ust. 1 pkt 1–6;

eprasa.pl d145e88633

2) oświadczenia o następującej treści:
   a) „Zgłaszam zamiar zaprzestania wystawiania i przesyłania do Krajowego Systemu e-Faktur faktur z załącznikiem.",
   b) „Oświadczam, że jestem świadomy(-ma), że w związku ze zgłoszeniem zamiaru zaprzestania wystawiania i przesyłania do Krajowego Systemu e-Faktur faktur z załącznikiem powyższa możliwość zostanie mi odebrana.";
3) datę zaprzestania wystawiania i przesyłania do Krajowego Systemu e-Faktur faktur z załącznikiem.

§ 11. [Złożenie zgłoszenia]

1. Złożenie zgłoszenia o zamiarze wystawiania i przesyłania do Krajowego Systemu e-Faktur faktur z załącznikiem i zgłoszenia o zamiarze zaprzestania wystawiania i przesyłania do Krajowego Systemu e-Faktur faktur z załącznikiem jest potwierdzane przez e-Urząd Skarbowy poprzez urzędowe poświadczenie odbioru (UPO).

2. Informacja o statusie zgłoszenia jest udostępniana podatnikowi na adres jego poczty elektronicznej.

3. Potwierdzenie przez Szefa Krajowej Administracji Skarbowej możliwości wystawiania i przesyłania do Krajowego Systemu e-Faktur faktur z załącznikiem na podstawie złożonego zgłoszenia o zamiarze takiego wystawiania i przesyłania oraz powiadomienie o odebraniu możliwości wystawiania i przesyłania do Krajowego Systemu e-Faktur faktur z załącznikiem na podstawie złożonego zgłoszenia o zamiarze zaprzestania takiego wystawiania i przesyłania jest przekazywane na adres poczty elektronicznej podatnika w terminie 3 dni roboczych od dnia otrzymania przez podatnika urzędowego poświadczenia odbioru (UPO) tych zgłoszeń.

§ 12. [Postać faktury z załącznikiem]

1. Faktura z załącznikiem jest wystawiana i przesyłana do Krajowego Systemu e-Faktur w postaci pliku XML.

2. Faktura wystawiana i przesyłana do Krajowego Systemu e-Faktur może posiadać tylko jeden załącznik, który stanowi integralną jej część.

3. Szczegółowy opis wymagań technicznych, jakie powinny być spełnione przy wystawianiu i przesyłaniu do Krajowego Systemu e-Faktur faktur z załącznikiem, zawiera specyfikacja oprogramowania interfejsowego.

Rozdział 6

Przepisy przejściowe i przepis końcowy

§ 13. [Stosowanie przepisów w okresie przejściowym]

1. Do:
1) dnia 31 grudnia 2026 r. do uwierzytelniania się podmiotów korzystających z Krajowego Systemu e-Faktur może służyć ciąg znaków alfanumerycznych, o którym mowa w § 5 ust. 1 pkt 4 rozporządzenia Ministra Finansów z dnia 27 grudnia 2021 r. w sprawie korzystania z Krajowego Systemu e-Faktur (Dz.U. poz. 2481, z 2022 r. poz. 2667 oraz z 2023 r. poz. 1760);
2) dnia 31 marca 2026 r. do uwierzytelniania się podmiotów korzystających z Krajowego Systemu e-Faktur może służyć podpis zaufany, o którym mowa w § 5 ust. 1 pkt 3 rozporządzenia Ministra Finansów z dnia 27 grudnia 2021 r. w sprawie korzystania z Krajowego Systemu e-Faktur.

2. W przypadku uwierzytelnienia się w sposób, o którym mowa w ust. 1 pkt 1, nie będzie możliwe wytworzenie certyfikatu KSeF.

§ 14. [Faktury VAT RR]

Przepisy niniejszego rozporządzenia dotyczące wystawiania przy użyciu Krajowego Systemu e-Faktur faktur VAT RR potwierdzających nabycie produktów rolnych i usług rolniczych i faktur VAT RR KOREKTA stosuje się od dnia 1 kwietnia 2026 r.

§ 15. [Wejście w życie]

Rozporządzenie wchodzi w życie z dniem 1 lutego 2026 r., z wyjątkiem:
1) rozdziału 5, który wchodzi w życie z dniem 1 stycznia 2026 r.;
2) § 6 ust. 1 pkt 1, który wchodzi w życie z dniem 1 kwietnia 2026 r.

eprasa.pl d145e88633

Załącznik do rozporządzenia Ministra Finansów i Gospodarki
z dnia 12 grudnia 2025 r. (Dz.U. poz. 1815)

ZAW-FA

POLA JASNE WYPEŁNIA PODMIOT SKŁADAJĄCY ZAWIADOMIENIE, POLA CIEMNE WYPEŁNIA URZĄD. WYPEŁNIĆ DUŻYMI, DRUKOWANYMI LITERAMI, CZARNYM LUB NIEBIESKIM KOLOREM.

1. Identyfikator podatkowy NIP podatnika lub podmiotu	2. Nr dokumentu	3. Status

ZAW-FA

ZAWIADOMIENIE O NADANIU LUB ODEBRANIU UPRAWNIEŃ DO KORZYSTANIA Z KRAJOWEGO SYSTEMU E-FAKTUR

4. Kolejny nr egz. / ogółem liczba egzemplarzy[1]

Podstawa prawna:	§ 5 ust. 1 rozporządzenia Ministra Finansów i Gospodarki z dnia 12 grudnia 2025 r. w sprawie korzystania z Krajowego Systemu e-Faktur (Dz. U. poz. 1815).
Składający:	Podatnicy i podmioty nadający lub odbierający osobie fizycznej uprawnienia do korzystania z Krajowego Systemu e-Faktur. Podatnicy zgłaszający dane unikalne powiązane z certyfikatem kwalifikowanego podpisu lub kwalifikowanej pieczęci elektronicznej.
Miejsce składania:	Właściwy naczelnik urzędu skarbowego.

A. MIEJSCE I CEL SKŁADANIA

5. Właściwy naczelnik urzędu skarbowego

6. Cel złożenia formularza (zaznaczyć właściwy kwadrat):

☐ 1. nadanie uprawnień[2] ☐ 2. odebranie uprawnień[3] ☐ 3. odebranie wszelkich nadanych uprawnień[4]

☐ 4. zgłoszenie danych unikalnych powiązanych z certyfikatem kwalifikowanego podpisu elektronicznego lub kwalifikowanej pieczęci elektronicznej podatnika[5]

B. DANE PODATNIKA LUB PODMIOTU, KTÓRY SKŁADA ZAWIADOMIENIE

B.1. DANE IDENTYFIKACYJNE

* – dotyczy podmiotu niebędącego osobą fizyczną ** – dotyczy podmiotu będącego osobą fizyczną

7. Rodzaj podmiotu (zaznaczyć właściwy kwadrat):

☐ 1. podmiot niebędący osobą fizyczną ☐ 2. organ egzekucyjny[6] ☐ 3. osoba fizyczna[7]

8. Nazwa pełna* / Nazwisko, pierwsze imię**

B.2. DANE KONTAKTOWE

9. Telefon[8]

10. E-mail[9]

C. DANE OSOBY UPRAWNIONEJ DO KORZYSTANIA Z KRAJOWEGO SYSTEMU E-FAKTUR

C.1. DANE IDENTYFIKACYJNE

11. Rodzaj identyfikatora podatkowego (zaznaczyć właściwy kwadrat):

☐ 1. NIP ☐ 2. PESEL ☐ 3. brak identyfikatora[10]

12. Identyfikator podatkowy NIP / numer PESEL

13. Nazwisko	14. Pierwsze imię	15. Data urodzenia[10]

16. Rodzaj dokumentu potwierdzającego tożsamość[10]	17. Numer i seria dokumentu potwierdzającego tożsamość[10]

18. Kraj wydania dokumentu potwierdzającego tożsamość[10]

C.2. DANE KONTAKTOWE

19. Telefon[11]

20. E-mail[12]

D. ZGŁOSZENIE DANYCH UNIKALNYCH POWIĄZANYCH Z CERTYFIKATEM KWALIFIKOWANEGO PODPISU LUB KWALIFIKOWANEJ PIECZĘCI ELEKTRONICZNEJ NIEZAWIERAJĄCYCH NUMERU IDENTYFIKACJI PODATKOWEJ (NIP) I NUMERU PESEL

21. Dane unikalne powiązane z certyfikatem kwalifikowanego podpisu elektronicznego lub kwalifikowanej pieczęci elektronicznej (SHA-256)[13]

ZAW-FA(3) 1/2

eprasa.pl d145e88633

POLA JASNE WYPEŁNIA PODMIOT SKŁADAJĄCY ZAWIADOMIENIE, POLA CIEMNE WYPEŁNIA URZĄD. WYPEŁNIĆ DUŻYMI, DRUKOWANYMI LITERAMI, CZARNYM LUB NIEBIESKIM KOLOREM.

E. PODPIS PODATNIKA LUB PODMIOTU / OSOBY REPREZENTUJĄCEJ[14)]

1	22. Nazwisko	23. Pierwsze imię
	24. Stanowisko/funkcja	25. Podpis
2	26. Nazwisko	27. Pierwsze imię
	28. Stanowisko/funkcja	29. Podpis
3	30. Nazwisko	31. Pierwsze imię
	32. Stanowisko/funkcja	33. Podpis
4	34. Nazwisko	35. Pierwsze imię
	36. Stanowisko/funkcja	37. Podpis

Objaśnienia

1) Wypełnia się w przypadku złożenia więcej niż jednego formularza ZAW-FA.

2) Przez nadanie uprawnień należy rozumieć wskazanie osoby fizycznej uprawnionej do korzystania z Krajowego Systemu e-Faktur. Wskazanie kolejnej osoby fizycznej jest możliwe za pośrednictwem ZAW-FA po odebraniu uprawnień osobie fizycznej uprzednio wskazanej w części C. Dalsze uprawnienia nadawane przez osobę fizyczną wskazaną za pośrednictwem ZAW-FA są nadawane za pomocą oprogramowania interfejsowego (tj. elektronicznie) w Krajowym Systemie e-Faktur.

3) Przez odebranie uprawnień należy rozumieć odebranie uprawnień określonej osobie fizycznej, nadanych za pośrednictwem ZAW-FA.

4) Przez odebranie wszelkich nadanych uprawnień należy rozumieć odebranie wszelkich nadanych uprawnień, z wyłączeniem uprawnień właścicielskich, których odebranie nie jest możliwe. W takim przypadku nie wypełnia się części C.

5) Zaznaczyć w przypadku zgłaszania:

- danych unikalnych powiązanych z certyfikatem kwalifikowanego podpisu elektronicznego, obliczanych na podstawie tego certyfikatu i tworzonych przy użyciu funkcji skrótu kryptograficznego opartej na algorytmie SHA-256, w przypadku gdy ten certyfikat nie zawiera numeru identyfikacji podatkowej (NIP) i numeru PESEL podatnika będącego osobą fizyczną wymienioną w części B (tzw. odcisk palca certyfikatu podpisu kwalifikowanego) lub
- danych unikalnych powiązanych z certyfikatem kwalifikowanej pieczęci elektronicznej, obliczanych na podstawie tego certyfikatu i tworzonych przy użyciu funkcji skrótu kryptograficznego opartej na algorytmie SHA-256, w przypadku gdy ten certyfikat nie zawiera numeru identyfikacji podatkowej (NIP) podatnika, którą będzie się posługiwała osoba działająca w imieniu podatnika niebędącego osobą fizyczną wymienioną w części B (tzw. odcisk palca pieczęci kwalifikowanej).

6) W przypadku organu egzekucyjnego zaznacza się również kwadrat „podmiot niebędący osobą fizyczną".

7) Zaznacza się w przypadku zgłaszania danych unikalnych powiązanych z certyfikatem kwalifikowanego podpisu elektronicznego podatnika będącego osobą fizyczną, obliczanych na podstawie tego certyfikatu i tworzonych przy użyciu funkcji skrótu kryptograficznego opartej na algorytmie SHA-256, w przypadku gdy ten certyfikat nie zawiera numeru identyfikacji podatkowej (NIP) i numeru PESEL podatnika będącego osobą fizyczną (tzw. odcisk palca podpisu kwalifikowanego).

8) Podanie numeru telefonu nie jest obowiązkowe.

9) Adres e-mail podaje się obowiązkowo. Podatnik na podany adres e-mail otrzyma informację o nadaniu lub odebraniu uprawnień do korzystania z Krajowego Systemu e-Faktur.

10) Zaznacza się / wypełnia się w przypadku nierezydenta, który nie posiada identyfikatora podatkowego.

11) Podanie numeru telefonu nie jest obowiązkowe.

12) Adres e-mail podaje się obowiązkowo. Osoba uprawniona na podany adres e-mail otrzyma informację o nadaniu lub odebraniu uprawnień do korzystania z Krajowego Systemu e-Faktur.

13) Wypełnia się w przypadku zgłaszania danych unikalnych powiązanych z certyfikatem kwalifikowanego podpisu elektronicznego lub kwalifikowanej pieczęci elektronicznej, obliczanych na podstawie tego certyfikatu i tworzonych przy użyciu funkcji skrótu kryptograficznego opartej na algorytmie SHA-256, niezawierających numeru identyfikacji podatkowej (NIP) i numeru PESEL (tzw. odcisk palca podpisu kwalifikowanego lub pieczęci kwalifikowanej), gdy:

- w polu nr 6 zaznaczono „zgłoszenie danych unikalnych powiązanych z certyfikatem kwalifikowanego podpisu elektronicznego lub kwalifikowanej pieczęci elektronicznej podatnika"; w takim przypadku nie wypełnia się części C, albo
- w polu nr 6 zaznaczono „nadanie uprawnień", a osoba uprawniona do korzystania z Krajowego Systemu e-Faktur wymieniona w części C nie posiada numeru identyfikacji podatkowej (NIP) i numeru PESEL oraz posiada wyłącznie kwalifikowany podpis elektroniczny niezawierający numeru identyfikacji podatkowej (NIP) i numeru PESEL, albo
- w polu nr 6 zaznaczono „nadanie uprawnień", a osoba uprawniona do korzystania z Krajowego Systemu e-Faktur wymieniona w części C posiada wyłącznie kwalifikowany podpis elektroniczny niezawierający numeru identyfikacji podatkowej (NIP) i numeru PESEL.

W przypadku wypełnienia części D każdą zmianę kwalifikowanego podpisu elektronicznego lub kwalifikowanej pieczęci elektronicznej należy zgłaszać odpowiednio w trybie nadania uprawnień lub zgłoszenia danych unikalnych powiązanych z certyfikatem kwalifikowanego podpisu elektronicznego lub kwalifikowanej pieczęci elektronicznej.

14) W przypadku reprezentacji wieloosobowej (powyżej 4 osób) pozostałych uprawnionych do reprezentowania i ustanowienia osoby uprawnionej do korzystania z Krajowego Systemu e-Faktur należy wymienić w dodatkowym formularzu ZAW-FA.

ZAW-FA(3) | 2/2

eprasa.pl d145e88633

ROZPORZĄDZENIE MINISTRA FINANSÓW I GOSPODARKI

z dnia 7 grudnia 2025 r.

w sprawie przypadków, w których nie ma obowiązku wystawiania faktur ustrukturyzowanych

(Dz.U. z 2025 r. poz. 1740)

Na podstawie art. 106s ustawy z dnia 11 marca 2004 r. o podatku od towarów i usług (Dz.U. z 2025 r. poz. 775, 894, 896, 1203 i 1541) zarządza się, co następuje:

§ 1. [Zakres regulacji]

Rozporządzenie określa przypadki odpowiednio udokumentowanych dostaw towarów lub świadczenia usług, w których nie ma obowiązku wystawiania faktur ustrukturyzowanych, oraz przypadki, w których mimo braku obowiązku można wystawiać faktury ustrukturyzowane.

§ 2. [Wykaz faktur nieobjętych KSeF]

Obowiązku wystawiania faktur ustrukturyzowanych nie ma w przypadku:

1) świadczenia usług przejazdu autostradą płatną, udokumentowanych fakturami zawierającymi zakres danych węższy niż określony w art. 106e ustawy z dnia 11 marca 2004 r. o podatku od towarów i usług, zwanej dalej „ustawą", zgodnie z przepisami wydanymi na podstawie art. 106o ustawy, wystawianymi przez podatników podatku od towarów i usług uprawnionych do świadczenia tych usług oraz przez podmioty działające w imieniu i na rzecz podatnika lub upoważnione przez niego osoby trzecie;
2) świadczenia usług przewozu osób na dowolną odległość: kolejami normalnotorowymi, taborem samochodowym, statkami pełnomorskimi, środkami transportu żeglugi śródlądowej i przybrzeżnej, promami, samolotami i śmigłowcami, udokumentowanych fakturami w formie biletu jednorazowego zawierającymi zakres danych węższy niż określony w art. 106e ustawy, zgodnie z przepisami wydanymi na podstawie art. 106o ustawy, wystawianymi przez podatników podatku od towarów i usług uprawnionych do świadczenia tych usług oraz przez podmioty działające w imieniu i na rzecz odatnika lub upoważnione przez niego osoby trzecie;
3) świadczenia usług w zakresie kontroli i nadzoru ruchu lotniczego, za które są pobierane opłaty trasowe, udokumentowanych fakturami wystawianymi za okresy miesięczne przez Centralne Biuro Opłat Trasowych (CRCO) Europejskiej Organizacji do Spraw Bezpieczeństwa Żeglugi Powietrznej (EUROCONTROL) w imieniu Polskiej Agencji Żeglugi Powietrznej;
4) świadczenia usług zwolnionych od podatku od towarów i usług na podstawie art. 43 ust. 1 pkt 7 i 37–41 ustawy, udokumentowanych fakturami zawierającymi zakres danych węższy niż określony w art. 106e ustawy, zgodnie z przepisami wydanymi na podstawie art. 106o ustawy;
5) dostawy towarów i świadczenia usług, udokumentowanych fakturami wystawianymi przez nabywcę towarów lub usług zgodnie z art. 106d ust. 1 ustawy, jeżeli nabywca towarów lub usług nie jest zidentyfikowany na potrzeby danej czynności za pomocą numeru identyfikacji podatkowej (NIP);
6) dostawy towarów i świadczenia usług, udokumentowanych fakturami wystawianymi przez nabywcę towarów lub usług zgodnie z art. 106d ust. 1 ustawy, jeżeli podatnik, który upoważnił nabywcę towarów lub usług do wystawiania faktur w jego imieniu i na jego rzecz, nie jest zidentyfikowany na potrzeby danej czynności za pomocą numeru identyfikacji podatkowej (NIP).

§ 3. [Samofakturowanie w KSeF przez podatników unijnych]

Faktury ustrukturyzowane można wystawiać, mimo braku obowiązku ich wystawiania na podstawie § 2 pkt 5, w przypadku wewnątrzwspólnotowej dostawy towarów, w której nabywca wystawiający faktury zgodnie z art. 106d ust. 1 ustawy jest zidentyfikowany na potrzeby danej czynności w państwie członkowskim Unii Europejskiej innym niż Rzeczpospolita Polska za pomocą numeru, o którym mowa w art. 106e ust. 1 pkt 24 lit. b ustawy.

§ 4. [Wejście w życie]

Rozporządzenie wchodzi w życie z dniem 1 lutego 2026 r.

eprasa.pl d145e88633

ROZPORZĄDZENIE MINISTRA FINANSÓW

z dnia 29 października 2021 r.

w sprawie wystawiania faktur

(Dz.U. z 2021 r. poz. 1979; ost.zm. Dz.U. z 2025 r. poz. 1742)[1]

Na podstawie art. 106o–106q ustawy z dnia 11 marca 2004 r. o podatku od towarów i usług (Dz.U. z 2021 r. poz. 685, z późn. zm.) zarządza się, co następuje:

Rozdział 1

Przepisy ogólne

§ 1. [Zakres regulacji]

Rozporządzenie określa:

1) przypadki, w których faktury mogą zawierać zakres danych węższy niż określony w art. 106e ustawy z dnia 11 marca 2004 r. o podatku od towarów i usług, zwanej dalej „ustawą", oraz zakres tych danych;
2) inny niż określony w art. 31a ust. 1 ustawy sposób przeliczania wykazywanych na fakturach kwot w walutach obcych, stosowanych do określenia podstawy opodatkowania;
3) późniejsze niż określone w art. 106i ustawy terminy wystawiania faktur.

§ 2. [Definicje]

Ilekroć w rozporządzeniu jest mowa o:

1) podatku – rozumie się przez to podatek od towarów i usług;
2) podatniku – rozumie się przez to podatnika podatku od towarów i usług.

Rozdział 2

Przypadki, w których faktury mogą zawierać zakres danych węższy niż określony w art. 106e ustawy, oraz zakres tych danych

§ 3. [Faktura dokumentująca]

Faktura dokumentująca:

1) dostawę towarów lub świadczenie usług zwolnionych od podatku na podstawie art. 43 ust. 1 pkt 2–6, 8–36 lub przepisów wydanych na podstawie art. 82 ust. 3 ustawy powinna zawierać:
   a) datę wystawienia,
   b) numer kolejny,
   c) imiona i nazwiska lub nazwy podatnika i nabywcy towarów lub usług oraz ich adresy,

Dodane od 1 lutego 2026 r.

   ca) w przypadku wystawiania faktur ustrukturyzowanych i faktur, o których mowa w art. 106nda ust. 1, art. 106nf ust. 1 i art. 106nh ust. 1 ustawy – numer, za pomocą którego podatnik jest zidentyfikowany na potrzeby podatku, a gdy podatnik nie jest zarejestrowany na potrzeby podatku – numer identyfikacji podatkowej podatnika,
   cb) numer, za pomocą którego nabywca towarów lub usług jest zidentyfikowany na potrzeby podatku lub podatku od wartości dodanej, z zastrzeżeniem lit. cc i cd,
   cc) w przypadku gdy nabywca towarów lub usług jest podatnikiem niezarejestrowanym na potrzeby podatku albo osobą prawną niebędącą podatnikiem i niezarejestrowaną na potrzeby podatku – numer identyfikacji podatkowej tego nabywcy, jeżeli posiada on taki numer,
   cd) w przypadku gdy nabywca towarów lub usług jest podatnikiem, u którego sprzedaż jest zwolniona od podatku na podstawie art. 113a ust. 1 ustawy – indywidualny numer identyfikacyjny, o którym mowa w art. 113a ust. 2 pkt 2 ustawy, tego nabywcy,

   d) nazwę (rodzaj) towaru lub usługi,
   e) miarę i ilość (liczbę) dostarczonych towarów lub zakres wykonanych usług,
   f) cenę jednostkową towaru lub usługi,
   g) kwotę należności ogółem,

[1] Rozporządzenie uwzględnia zmiany, które weszły w życie 1 lutego 2026 r. i zostały wprowadzone przez rozporządzenie Ministra Finansów i Gospodarki z 7 grudnia 2025 r. zmieniające rozporządzenie w sprawie wystawiania faktur (Dz.U. z 2025 r. poz. 1742). Zmiany te zostały oznaczone w ramce, jednocześnie zmienione fragmenty oznaczono **czcionką pogrubioną**.

eprasa.pl d145e88633

h) wskazanie przepisu ustawy, aktu wydanego na podstawie ustawy, przepisu dyrektywy 2006/112/WE Rady z dnia 28 listopada 2006 r. w sprawie wspólnego systemu podatku od wartości dodanej (Dz. Urz. UE L 347 z 11.12.2006, str. 1, z późn. zm.) lub innej podstawy prawnej, zgodnie z którą podatnik stosuje zwolnienie od podatku;

2) świadczenie usług zwolnionych od podatku na podstawie art. 43 ust. 1 pkt 7, 37–41 ustawy powinna zawierać:
   a) dane, o których mowa w pkt 1 lit. a i b,
   b) imiona i nazwiska lub nazwy podatnika i nabywcy towarów lub usług,
   c) nazwę usługi,
   d) kwotę, której dotyczy dokument;
3) dostawę towarów lub świadczenie usług zwolnionych od podatku na podstawie art. 113 ust. 1 i 9 ustawy powinna zawierać dane, o których mowa w pkt 1 lit. a–g;
3a) dostawę towarów lub świadczenie usług zwolnionych od podatku na podstawie art. 113a ust. 1 ustawy powinna zawierać dane, o których mowa w pkt 1 lit. a–g, oraz indywidualny numer identyfikacyjny, o którym mowa w art. 113a ust. 2 pkt 2 ustawy;

W brzmieniu od 1 lutego 2026 r.

3a) dostawę towarów lub świadczenie usług zwolnionych od podatku na podstawie art. 113a ust. 1 ustawy powinna zawierać dane, o których mowa w pkt **1 lit. a–c, cb–g**, oraz indywidualny numer identyfikacyjny, o którym mowa w art. 113a ust. 2 pkt 2 ustawy, podatnika;

4) przejazd autostradą płatną lub przejazd na dowolną odległość, wystawiana w formie biletu jednorazowego przez podatników uprawnionych do świadczenia usług polegających na przewozie osób: kolejami normalnotorowymi, taborem samochodowym, statkami pełnomorskimi, środkami transportu żeglugi śródlądowej i przybrzeżnej, promami, samolotami i śmigłowcami, powinna zawierać:

W brzmieniu od 1 lutego 2026 r.

4) przejazd autostradą płatną lub przewóz osób na dowolną odległość kolejami normalnotorowymi, taborem samochodowym, statkami pełnomorskimi, środkami transportu żeglugi śródlądowej i przybrzeżnej, promami, samolotami i śmigłowcami, wystawiana w formie biletu jednorazowego przez podatników uprawnionych do świadczenia tych usług, powinna zawierać:

   a) numer i datę wystawienia,
   b) imię i nazwisko lub nazwę podatnika,
   c) numer, za pomocą którego podatnik jest zidentyfikowany na potrzeby podatku,
   d) informacje pozwalające na identyfikację rodzaju usługi,
   e) kwotę podatku,
   f) kwotę należności ogółem;
5) świadczenie usług w zakresie kontroli i nadzoru ruchu lotniczego, za które pobierane są opłaty trasowe, z wyjątkiem usług opodatkowanych stawką podatku w wysokości 0%, wystawiana za okresy miesięczne przez Centralne Biuro Opłat Trasowych (CRCO) Europejskiej Organizacji do Spraw Bezpieczeństwa Żeglugi Powietrznej (EUROCONTROL) w imieniu Polskiej Agencji Żeglugi Powietrznej, powinna zawierać:

W brzmieniu od 1 lutego 2026 r.

5) świadczenie usług w zakresie kontroli i nadzoru ruchu lotniczego, za które pobierane są opłaty trasowe, z wyjątkiem usług **objętych** stawką podatku w wysokości 0%, wystawiana za okresy miesięczne przez Centralne Biuro Opłat Trasowych (CRCO) Europejskiej Organizacji do Spraw Bezpieczeństwa Żeglugi Powietrznej (EUROCONTROL) w imieniu Polskiej Agencji Żeglugi Powietrznej, powinna zawierać:

   a) dane, o których mowa w pkt 4,
   b) określenie nabywcy usług,
   c) informację, jakiego okresu rozliczeniowego dotyczy.

Rozdział 3

Inny niż określony w art. 31a ust. 1 ustawy sposób przeliczania wykazywanych na fakturach kwot w walutach obcych, stosowanych do określenia podstawy opodatkowania

§ 4. [Kwoty wyrażone w euro wykazywane na fakturze dokumentującej świadczenie usług]

eprasa.pl d145e88633

Kwoty wyrażone w euro wykazywane na fakturze dokumentującej świadczenie usług w zakresie kontroli i nadzoru ruchu lotniczego, za które pobierane są opłaty trasowe, wystawianej przez Centralne Biuro Opłat Trasowych (CRCO) Europejskiej Organizacji do Spraw Bezpieczeństwa Żeglugi Powietrznej (EUROCONTROL) w imieniu Polskiej Agencji Żeglugi Powietrznej, przelicza się na złote według średniego miesięcznego krzyżowego kursu zamknięcia obliczonego przez Grupę Reutera na podstawie dziennego kursu kupna euro z miesiąca poprzedzającego miesiąc, w którym wykonano usługę.

§ 5. [Kwoty wykazywane na fakturach dokumentujących usługi wstępu na imprezy masowe]

Kwoty wykazywane na fakturach dokumentujących usługi wstępu na imprezy masowe w rozumieniu ustawy z dnia 20 marca 2009 r. o bezpieczeństwie imprez masowych (Dz.U. z 2019 r. poz. 2171) wyrażone w walucie obcej przelicza się na złote zgodnie z przepisami celnymi stosowanymi na potrzeby obliczania wartości celnej importowanych towarów.

Rozdział 4

Późniejsze niż określone w art. 106i ustawy terminy wystawiania faktur

§ 6. [Faktura za opłaty trasowe w zakresie kontroli i nadzoru ruchu lotniczego]

W przypadku usług w zakresie kontroli i nadzoru ruchu lotniczego, za które pobierane są opłaty trasowe, fakturę, o której mowa w § 3 pkt 5, wystawia się nie później niż 28. dnia miesiąca następującego po miesiącu, w którym wykonano tę usługę.

Rozdział 5

Przepis końcowy

§ 7. [Wejście w życie]

Rozporządzenie wchodzi w życie z dniem 2 listopada 2021 r.

EWIDENCJE VAT

ROZPORZĄDZENIE MINISTRA FINANSÓW, INWESTYCJI I ROZWOJU

z dnia 15 października 2019 r.

w sprawie szczegółowego zakresu danych zawartych w deklaracjach podatkowych i w ewidencji w zakresie podatku od towarów i usług

(Dz.U. z 2019 r. poz. 1988; ost.zm. Dz.U. z 2025 r. poz. 245)[2]

Na podstawie art. 99 ust. 13b oraz art. 109 ust. 14 ustawy z dnia 11 marca 2004 r. o podatku od towarów i usług (Dz.U. z 2018 r. poz. 2174, z późn. zm.) zarządza się, co następuje:

Rozdział 1

Przepisy ogólne

§ 1. [Zakres regulacji]

1. Rozporządzenie określa:

1) szczegółowy zakres danych zawartych w:
   a) deklaracjach podatkowych, o których mowa w art. 99 ust. 1–3 ustawy z dnia 11 marca 2004 r. o podatku od towarów i usług, zwanej dalej „ustawą”,
   b) ewidencji, o której mowa w art. 109 ust. 3 ustawy, zwanej dalej „ewidencją”;
2) objaśnienia co do sposobu wypełniania i miejsca składania deklaracji podatkowych, o których mowa w art. 99 ust. 1–3 ustawy, zwanych dalej „deklaracjami”, oraz niezbędne pouczenia, a także sposób wykazywania

[2] Rozporządzenie uwzględnia zmiany, które weszły w życie 1 lutego 2026 r. i zostały wprowadzone przez rozporządzenie Ministra Finansów z 29 grudnia 2023 r. zmieniające rozporządzenie w sprawie szczegółowego zakresu danych zawartych w deklaracjach podatkowych i w ewidencji w zakresie podatku od towarów i usług (Dz.U. z 2024 r. poz. 13; ost.zm. Dz.U. z 2025 r. poz. 1800). Zmiany te zostały oznaczone w ramce, jednocześniezmienione fragmenty oznaczono **czcionką pogrubioną**. Stosujemy je do rozliczeń za okresy rozliczeniowe przypadające od 1 lutego 2026 r.

eprasa.pl d145e88633

danych w ewidencji przesyłanej zgodnie z art. 109 ust. 3b i 3c ustawy.

2. Objaśnienia co do sposobu wypełniania i miejsca składania deklaracji oraz sposób wykazywania danych w ewidencji przesyłanej zgodnie z art. 109 ust. 3b i 3c ustawy określa załącznik do rozporządzenia.

Rozdział 2

Szczegółowy zakres danych zawartych w deklaracjach

§ 2. [Zakres deklaracji]

Deklaracje zawierają:

1) oznaczenie urzędu skarbowego, do którego jest składana deklaracja;
2) dane identyfikacyjne podatnika;
3) oznaczenie rodzaju rozliczenia:
   a) miesięczne – w przypadku deklaracji składanej na podstawie art. 99 ust. 1 ustawy, albo
   b) kwartalne – w przypadku deklaracji składanej na podstawie art. 99 ust. 2 i 3 ustawy;
4) oznaczenie okresu, za który jest rozliczany podatek od towarów i usług, zwany dalej „podatkiem":
   a) miesiąc i rok – dla deklaracji składanej na podstawie art. 99 ust. 1 ustawy, albo
   b) kwartał i rok – dla deklaracji składanej na podstawie art. 99 ust. 2 i 3 ustawy;
5) oznaczenie wersji (kodu) deklaracji składanej na podstawie:
   a) art. 99 ust. 1 ustawy albo
   b) art. 99 ust. 2 i 3 ustawy;
6) oznaczenie daty sporządzenia;
7) wskazanie celu złożenia deklaracji – złożenie deklaracji albo korekta deklaracji;
8) dane niezbędne do obliczenia wysokości podatku należnego;
9) dane niezbędne do obliczenia wysokości podatku naliczonego;
10) dane niezbędne do obliczenia wysokości podatku lub zwrotu podatku wraz z oznaczeniem sposobu dokonania tego zwrotu;
11) dodatkowe dane dotyczące rozliczenia.

§ 3. [Dane identyfikacyjne podatnika]

1. Dane identyfikacyjne podatnika, o których mowa w § 2 pkt 2, obejmują:

1) identyfikator podatkowy NIP podatnika;
2) w przypadku gdy podatnik jest:
   a) osobą fizyczną – wskazanie nazwiska, pierwszego imienia oraz daty urodzenia podatnika,
   b) podatnikiem niebędącym osobą fizyczną – wskazanie pełnej nazwy podatnika;
3) adres poczty elektronicznej.

2. Deklaracje dodatkowo mogą obejmować:

1) numer telefonu kontaktowego;
2) nazwę systemu informatycznego, z którego przesyłana jest deklaracja;
3) uzasadnienie przyczyn złożenia korekty.

W brzmieniu od 1 lutego 2026 r.

2. Deklaracje dodatkowo mogą **zawierać**:

1) numer telefonu kontaktowego;
2) nazwę systemu **teleinformatycznego**, z którego przesyłana jest deklaracja;
3) uzasadnienie przyczyn złożenia korekty.

§ 4. [Dane niezbędne do obliczenia wysokości podatku należnego]

Dane niezbędne do obliczenia wysokości podatku należnego, o których mowa w § 2 pkt 8, obejmują:

1) wysokość podstawy opodatkowania, a w przypadkach określonych w lit. d–f oraz i–m – także wysokość podatku należnego, z tytułu:
   a) dostawy towarów oraz świadczenia usług na terytorium kraju, zwolnionych od podatku,
   b) dostawy towarów oraz świadczenia usług, dla których miejsce świadczenia znajduje się poza terytorium kraju i w stosunku do których na podstawie art. 86 ust. 8 pkt 1 lub ust. 9 ustawy przysługuje prawo do obniżenia podatku należnego o podatek naliczony, z wyłączeniem czynności objętych procedurami szczególnymi, o których mowa w dziale XII w rozdziale 6a, 7 lub 9 ustawy, w tym odrębnie z tytułu świadczenia usług, o których mowa w art. 100 ust. 1 pkt 4 ustawy,
   c) dostawy towarów oraz świadczenia usług na terytorium kraju, opodatkowanych stawką 0%, w tym odrębnie z tytułu dostawy towarów, o której mowa w art. 129 ustawy,
   d) dostawy towarów oraz świadczenia usług na terytorium kraju, opodatkowanych stawką 5%, oraz korekty dokonanej zgodnie z art. 89a ust. 1 i 4 ustawy,

eprasa.pl d145e88633

e) dostawy towarów oraz świadczenia usług na terytorium kraju, opodatkowanych stawką 7% albo 8%, oraz korekty dokonanej zgodnie z art. 89a ust. 1 i 4 ustawy,
f) dostawy towarów oraz świadczenia usług na terytorium kraju, opodatkowanych stawką 22% albo 23%, oraz korekty dokonanej zgodnie z art. 89a ust. 1 i 4 ustawy,

W brzmieniu od 1 lutego 2026 r.

c) dostawy towarów oraz świadczenia usług na terytorium kraju, **objętych stawką podatku** 0%, w tym odrębnie z tytułu dostawy towarów, o której mowa w art. 129 ustawy,
d) dostawy towarów oraz świadczenia usług na terytorium kraju, **objętych stawką podatku** 5%, oraz korekty dokonanej zgodnie z art. 89a ust. 1 i 4 ustawy,
e) dostawy towarów oraz świadczenia usług na terytorium kraju, **objętych stawką podatku** 7% albo 8%, oraz korekty dokonanej zgodnie z art. 89a ust. 1 i 4 ustawy,
f) dostawy towarów oraz świadczenia usług na terytorium kraju, **objętych stawką podatku** 22% albo 23%, oraz korekty dokonanej zgodnie z art. 89a ust. 1 i 4 ustawy,

g) wewnątrzwspólnotowej dostawy towarów,
h) eksportu towarów,
i) wewnątrzwspólnotowego nabycia towarów,
j) importu towarów rozliczanego zgodnie z art. 33a ustawy,
k) importu usług, z wyłączeniem usług nabywanych od podatników podatku od wartości dodanej, do których stosuje się art. 28b ustawy,
l) importu usług nabywanych od podatników podatku od wartości dodanej, do których stosuje się art. 28b ustawy,
m) dostawy towarów, dla których podatnikiem jest nabywca zgodnie z art. 17 ust. 1 pkt 5 ustawy;

2) łączną wysokość podstawy opodatkowania stanowiącą sumę wysokości podstaw opodatkowania określonych w pkt 1, z wyłączeniem odrębnie wykazanych wysokości podstaw opodatkowania z tytułu świadczenia usług, o których mowa w art. 100 ust. 1 pkt 4 ustawy, oraz dostawy towarów, o której mowa w art. 129 ustawy;
3) wysokość podatku należnego od towarów objętych spisem z natury, o którym mowa w art. 14 ust. 5 ustawy;
4) wysokość zwrotu odliczonej lub zwróconej kwoty wydanej na zakup kas rejestrujących, o którym mowa w art. 111 ust. 6 ustawy;
5) wysokość podatku należnego od wewnątrzwspólnotowego nabycia środków transportu, wykazaną w wysokości podatku należnego z tytułu określonego w pkt 1 lit. i, podlegającą wpłacie w terminie, o którym mowa w art. 103 ust. 3, w związku z ust. 4 ustawy;
6) wysokość podatku od wewnątrzwspólnotowego nabycia towarów, o których mowa w art. 103 ust. 5aa ustawy, podlegającą wpłacie w terminach, o których mowa w art. 103 ust. 5a i 5ac ustawy;

Dodany od 1 lutego 2026 r.

6a) wysokość podatku od niezwróconej kaucji pobranej za produkty w opakowaniach na napoje objęte systemem kaucyjnym, podlegająca wpłacie przez podmiot reprezentujący, o którym mowa w art. 17b ustawy;

7) łączną wysokość podatku należnego stanowiącą sumę wysokości podatku należnego i wysokości zwrotu określonych w pkt 1 lit. d–f oraz i–m, pkt 3 i 4, pomniejszoną o wysokość podatku należnego i wysokość podatku określonych w pkt 5 i 6.

W brzmieniu od 1 lutego 2026 r.

7) łączną wysokość podatku należnego stanowiącą sumę wysokości podatku należnego i wysokości zwrotu określonych w pkt 1 lit. d–f oraz i–m, pkt 3 i 4, pomniejszoną o wysokość podatku należnego i wysokość podatku określonych w **pkt 5–6a**.

§ 5. [Dane niezbędne do obliczenia wysokości podatku naliczonego]

Dane niezbędne do obliczenia wysokości podatku naliczonego, o których mowa w § 2 pkt 9, obejmują:

eprasa.pl d145e88633

1) wysokość nadwyżki podatku naliczonego nad należnym z poprzedniej deklaracji;
2) wartość bez podatku (netto) oraz wysokość podatku naliczonego z tytułu:
   a) nabycia towarów i usług zaliczanych u podatnika do środków trwałych,
   b) nabycia pozostałych towarów i usług;
3) wysokość podatku naliczonego z tytułu korekty podatku naliczonego:
   a) od nabycia towarów i usług zaliczanych u podatnika do środków trwałych,
   b) od nabycia pozostałych towarów i usług,
   c) o której mowa w art. 89b ust. 1 ustawy,
   d) o której mowa w art. 89b ust. 4 ustawy;
4) łączną wysokość podatku naliczonego do odliczenia stanowiącą sumę wysokości nadwyżki podatku naliczonego nad należnym z poprzedniej deklaracji i wysokości podatku naliczonego, o których mowa w pkt 2 i 3.

§ 6. [Dane niezbędne do obliczenia wysokości podatku lub zwrotu podatku wraz z oznaczeniem sposobu dokonania tego zwrotu]

Dane niezbędne do obliczenia wysokości podatku lub zwrotu podatku wraz z oznaczeniem sposobu dokonania tego zwrotu, o których mowa w § 2 pkt 10, obejmują:

1) kwotę wydaną na zakup kas rejestrujących do odliczenia w danym okresie rozliczeniowym, w tym:
   a) przysługującą do zwrotu w danym okresie rozliczeniowym lub powiększającą wysokość podatku naliczonego do przeniesienia na następny okres rozliczeniowy,
   b) pomniejszającą wysokość podatku należnego;
2) wysokość podatku objętą zaniechaniem poboru;
3) wysokość podatku podlegającą wpłacie do urzędu skarbowego;
4) wysokość nadwyżki podatku naliczonego nad należnym:
   a) do zwrotu na rachunek wskazany przez podatnika wraz z oznaczeniem sposobu dokonania tego zwrotu jako:
      – zwrot w terminie, o którym mowa w art. 87 ust. 6d ustawy, albo
      – zwrot na rachunek VAT, o którym mowa w art. 87 ust. 6a ustawy, albo
      – zwrot w terminie, o którym mowa w art. 87 ust. 6 ustawy, albo
      – zwrot w terminie, o którym mowa w art. 87 ust. 5b ustawy, albo
      – zwrot w terminie, o którym mowa w art. 87 ust. 2 ustawy, albo
      – zwrot w terminie, o którym mowa w art. 87 ust. 5a zdanie pierwsze ustawy,
   b) do przeniesienia na następny okres rozliczeniowy.

W brzmieniu od 1 lutego 2026 r.

4) wysokość nadwyżki podatku naliczonego nad należnym:
   a) do zwrotu na rachunek wskazany przez podatnika wraz z oznaczeniem sposobu dokonania tego zwrotu jako:
      – zwrot w terminie, o którym mowa w art. 87 ust. 6d ustawy, albo
      – zwrot na rachunek VAT, o którym mowa w art. 87 ust. 6a ustawy, albo
      – zwrot w terminie, o którym mowa w art. 87 ust. 6 ustawy, albo
      – (uchylone)
      – zwrot w terminie, o którym mowa w art. 87 ust. 2 ustawy, albo
      – zwrot w terminie, o którym mowa w art. 87 ust. 5a zdanie pierwsze ustawy,
   b) do przeniesienia na następny okres rozliczeniowy.

§ 7. [Dodatkowe dane dotyczące rozliczenia]

Dodatkowe dane dotyczące rozliczenia, o których mowa w § 2 pkt 11, obejmują:

1) oznaczenie, że podatnik wnosi o zaliczenie zwrotu podatku na poczet przyszłych zobowiązań podatkowych, zgodnie z art. 76 § 1 i art. 76b § 1 ustawy z dnia 29 sierpnia 1997 r. – Ordynacja podatkowa (Dz.U. z 2019 r. poz. 900, z późn. zm.), wraz z podaniem wysokości zaliczenia oraz rodzaju zobowiązania podatkowego;
2) oznaczenie, że podatnik wykonywał w okresie rozliczeniowym czynności, o których mowa w art. 119 ustawy;
3) oznaczenie, że podatnik wykonywał w okresie rozliczeniowym czynności, o których mowa w art. 120 ust. 4 lub 5 ustawy;
4) oznaczenie, że podatnik wykonywał w okresie rozliczeniowym czynności, o których mowa w art. 122 ustawy;

eprasa.pl d145e88633

5) oznaczenie, że podatnik wykonywał w okresie rozliczeniowym czynności, o których mowa w art. 136 ustawy;
6) oznaczenie, że podatnik korzysta z obniżenia zobowiązania podatkowego, o którym mowa w art. 108d ustawy;
7) wysokość korekty podstawy opodatkowania oraz podatku należnego, o której mowa w art. 89a ust. 1 ustawy;
8) oznaczenie, że podatnik ułatwiał w okresie rozliczeniowym dokonanie czynności, o których mowa w art. 109b ust. 4 ustawy.

§ 8. [Treść pouczeń zawartych w deklaracjach]

Deklaracje zawierają pouczenia podatnika o następującej treści:

1) „W przypadku niewpłacenia w obowiązującym terminie podatku podlegającego wpłacie do urzędu skarbowego lub wpłacenia go w niepełnej wysokości niniejsza deklaracja stanowi podstawę do wystawienia tytułu wykonawczego zgodnie z przepisami o postępowaniu egzekucyjnym w administracji.";

W brzmieniu od 1 lutego 2026 r.

1) „W przypadku niewpłacenia w obowiązującym terminie podatku podlegającego wpłacie do urzędu skarbowego lub wpłacenia go w niepełnej wysokości niniejsza deklaracja stanowi podstawę do wystawienia tytułu wykonawczego zgodnie z przepisami o postępowaniu egzekucyjnym w administracji. **Niniejsza deklaracja stanowi podstawę do wystawienia tytułu wykonawczego również na członka grupy VAT.";**

2) „Za podanie nieprawdy lub zatajenie prawdy i przez to narażenie podatku na uszczuplenie grozi odpowiedzialność przewidziana w przepisach Kodeksu karnego skarbowego.".

Rozdział 3

Szczegółowy zakres danych zawartych w ewidencji

§ 9. [Ewidencja]

Ewidencja zawiera:

1) dane identyfikacyjne podatnika:
   a) identyfikator podatkowy NIP podatnika,
   b) w przypadku gdy podatnik jest:
      – osobą fizyczną – wskazanie nazwiska, pierwszego imienia oraz daty urodzenia podatnika,
      – podatnikiem niebędącym osobą fizyczną – wskazanie pełnej nazwy podatnika;
2) oznaczenie okresu, za który prowadzona jest ewidencja.

§ 10. [Dane pozwalające na prawidłowe rozliczenie podatku należnego zawartego w ewidencji]

1. Ewidencja zawiera następujące dane pozwalające na prawidłowe rozliczenie podatku należnego:

1) wysokość podstawy opodatkowania wynikającą z następujących czynności podlegających opodatkowaniu, w odniesieniu do których istnieje obowiązek wystawienia przez podatnika faktury na podstawie przepisów ustawy, z wyłączeniem faktur ujętych w ewidencji zgodnie z pkt 8 i pkt 9 lit. a:

W brzmieniu od 1 lutego 2026 r.

1) wysokość podstawy opodatkowania wynikającą z następujących czynności podlegających opodatkowaniu, w odniesieniu do których istnieje obowiązek **lub możliwość** wystawienia przez podatnika faktury na podstawie przepisów ustawy, z wyłączeniem faktur ujętych w ewidencji zgodnie z pkt 8 i pkt 9 lit. a:

   a) dostawy towarów oraz świadczenia usług na terytorium kraju, zwolnionych od podatku,
   b) dostawy towarów oraz świadczenia usług na terytorium kraju, opodatkowanych stawką 0%, w tym odrębnie z tytułu dostawy towarów, o której mowa w art. 129 ustawy,

W brzmieniu od 1 lutego 2026 r.

   b) dostawy towarów oraz świadczenia usług na terytorium kraju, **objętych stawką podatku** 0%, w tym odrębnie z tytułu dostawy towarów, o której mowa w art. 129 ustawy,

   c) wewnątrzwspólnotowej dostawy towarów, o której mowa w art. 13 ust. 1 ustawy,
   d) eksportu towarów;

eprasa.pl d145e88633

2) wysokość podstawy opodatkowania i wysokość podatku należnego wynikające z następujących czynności podlegających opodatkowaniu, w odniesieniu do których istnieje obowiązek wystawienia przez podatnika faktury na podstawie przepisów ustawy, z uwzględnieniem oraz oznaczeniem korekt dokonanych zgodnie z art. 89a ust. 1 i 4 ustawy, z wyłączeniem faktur ujętych w ewidencji zgodnie z pkt 8 i pkt 9 lit. a:
   a) dostawy towarów oraz świadczenia usług na terytorium kraju, opodatkowanych stawką 5%,
   b) dostawy towarów oraz świadczenia usług na terytorium kraju, opodatkowanych stawką 7% albo 8%,
   c) dostawy towarów oraz świadczenia usług na terytorium kraju, opodatkowanych stawką 22% albo 23%;

W brzmieniu od 1 lutego 2026 r.
   a) dostawy towarów oraz świadczenia usług na terytorium kraju, **objętych stawką podatku** 5%,
   b) dostawy towarów oraz świadczenia usług na terytorium kraju, **objętych stawką podatku** 7% albo 8%,
   c) dostawy towarów oraz świadczenia usług na terytorium kraju, **objętych stawką podatk**u 22% albo 23%;

3) wysokość podstawy opodatkowania wynikającą z dostawy towarów oraz świadczenia usług, dla których miejsce świadczenia znajduje się poza terytorium kraju i w stosunku do których na podstawie art. 86 ust. 8 pkt 1 lub ust. 9 ustawy przysługuje prawo do obniżenia podatku należnego o podatek naliczony, z wyłączeniem czynności objętych procedurami szczególnymi, o których mowa w dziale XII w rozdziale 6a, 7 lub 9 ustawy, w tym odrębnie z tytułu świadczenia usług, o których mowa w art. 100 ust. 1 pkt 4 ustawy;
4) wysokość podstawy opodatkowania wynikającą z wewnątrzwspólnotowej dostawy towarów, o której mowa w art. 13 ust. 3 ustawy;
5) wysokość podstawy opodatkowania i wysokość podatku należnego wynikające z wewnątrzwspólnotowego nabycia towarów;
6) wysokość podstawy opodatkowania i wysokość podatku należnego wynikające z importu towarów rozliczanego zgodnie z art. 33a ustawy, potwierdzone zgłoszeniem celnym lub deklaracją importową, o której mowa w art. 33b ustawy;
7) wysokość podstawy opodatkowania i wysokość podatku należnego wynikające z:
   a) opodatkowania w szczególnej procedurze rozliczenia podatku, w podziale na stawki podatku:
      – świadczenia usług turystyki,
      – dostawy towarów używanych, dzieł sztuki, przedmiotów kolekcjonerskich i antyków,
   b) dostawy towarów oraz świadczenia usług dokumentowanych fakturą wystawioną przez podatnika zgodnie z art. 106e ust. 5 pkt 3 ustawy, w podziale na stawki podatku, z wyłączeniem paragonów fiskalnych uznanych za faktury wystawiane zgodnie z tym przepisem, ujętych w ewidencji zgodnie z pkt 8 i pkt 9 lit. a,

W brzmieniu od 1 lutego 2026 r.
   b) dostawy towarów oraz świadczenia usług dokumentowanych fakturą wystawioną przez podatnika zgodnie z art. 106e ust. 5 pkt 3 ustawy, w podziale na stawki podatku, z wyłączeniem **faktur wystawianych zgodnie z tym przepisem,** ujętych w ewidencji zgodnie z pkt 8 i pkt 9 lit. a[3],

   c) importu usług, z wyłączeniem usług nabywanych od podatników podatku od wartości dodanej, do których stosuje się art. 28b ustawy,
   d) importu usług nabywanych od podatników podatku od wartości dodanej, do których stosuje się art. 28b ustawy,

[3] Jak wynika z § 2 rozporządzenia Ministra Finansów z 29 grudnia 2023 r. zmieniającego rozporządzenie w sprawie szczegółowego zakresu danych zawartych w deklaracjach podatkowych i w ewidencji w zakresie podatku od towarów i usług (Dz.U. z 2024 r. poz. 13; ost.zm. Dz.U. z 2025 r. poz. 1800):
Do dnia 31 grudnia 2026 r. do paragonów fiskalnych uznanych za faktury wystawione zgodnie z art. 106e ust. 5 pkt 3 ustawy z dnia 11 marca 2004 r. o podatku od towarów i usług stosuje się przepis § 10 ust. 1 pkt 7 lit. b rozporządzenia zmienianego w § 1, w brzmieniu dotychczasowym.

eprasa.pl d145e88633

e) dostawy towarów, dla których podatnikiem jest nabywca zgodnie z art. 17 ust. 1 pkt 5 ustawy;

8) wartość sprzedaży bez podatku (netto) oraz wysokość podatku należnego, w podziale na stawki podatku oraz sprzedaż zwolnioną od podatku, wynikające z dokumentów zbiorczych o sprzedaży z kas rejestrujących;

W brzmieniu od 1 lutego 2026 r.

8) wartość sprzedaży bez podatku (netto) oraz wysokość podatku należnego, w podziale na stawki podatku oraz sprzedaż zwolnioną od podatku, wynikające **ze zbiorczych dowodów** o sprzedaży z kas rejestrujących;

9) wysokość podstawy opodatkowania i wysokość podatku należnego:
   a) wynikające z faktur dokumentujących przejazd autostradą płatną lub przejazd na dowolną odległość, wystawianych w formie biletu jednorazowego przez podatników uprawnionych do świadczenia usług polegających na przewozie osób: kolejami normalnotorowymi, taborem samochodowym, statkami pełnomorskimi, środkami transportu żeglugi śródlądowej i przybrzeżnej, promami, samolotami i śmigłowcami, pod warunkiem że nie zostały ujęte w ewidencji zgodnie z pkt 8,

W brzmieniu od 1 lutego 2026 r.

a) wynikające z faktur dokumentujących przejazd autostradą płatną lub **przewóz osób na dowolną odległość: kolejami normalnotorowymi, taborem samochodowym, statkami pełnomorskimi, środkami transportu żeglugi śródlądowej i przybrzeżnej, promami, samolotami i śmigłowcami, wystawianych w formie biletu jednorazowego przez podatników uprawnionych do świadczenia tych usług, pod warunkiem że nie zostały ujęte w ewidencji zgodnie z pkt 8,**

   b) nieudokumentowane fakturami,
   c) nieobjęte obowiązkiem prowadzenia ewidencji sprzedaży, o której mowa w art. 111 ust. 1 ustawy, z wyłączeniem faktur ujętych w ewidencji zgodnie z pkt 1–7

   – wykazywane w wysokościach zbiorczych w podziale na stawki podatku oraz sprzedaż zwolnioną od podatku;

10) wysokość podatku należnego od towarów objętych spisem z natury, o którym mowa w art. 14 ust. 5 ustawy;
11) wysokość zwrotu odliczonej lub zwróconej kwoty wydanej na zakup kas rejestrujących, o którym mowa w art. 111 ust. 6 ustawy;
12) wysokość podatku należnego od wewnątrzwspólnotowego nabycia środków transportu, wykazaną w wysokości podatku należnego z tytułu wewnątrzwspólnotowego nabycia towarów, podlegającą wpłacie w terminie, o którym mowa w art. 103 ust. 3, w związku z ust. 4 ustawy;
13) wysokość podatku należnego od wewnątrzwspólnotowego nabycia towarów, o których mowa w art. 103 ust. 5aa ustawy, podlegającą wpłacie w terminie, o którym mowa w art. 103 ust. 5a i 5ac ustawy;

Dodany od 1 lutego 2026 r.

13a) wysokość podatku od niezwróconej kaucji pobranej za produkty w opakowaniach na napoje objęte systemem kaucyjnym, podlegająca wpłacie przez podmiot reprezentujący, o którym mowa w art. 17b ustawy[4];

14) wartość sprzedaży brutto dostawy towarów i świadczenia usług opodatkowanych na zasadach marży zgodnie z art. 119 i art. 120 ustawy.

[4] Jak wynika z § 2a rozporządzenia Ministra Finansów z 29 grudnia 2023 r. zmieniającego rozporządzenie w sprawie szczegółowego zakresu danych zawartych w deklaracjach podatkowych i w ewidencji w zakresie podatku od towarów i usług (Dz.U. z 2024 r. poz. 13; ost.zm. Dz.U. z 2025 r. poz. 1800):
Dane obejmujące wysokość podstawy opodatkowania oraz wysokość podatku należnego za 2025 r., podlegającego wpłacie przez podmiot reprezentujący, o którym mowa w art. 17b ustawy z dnia 11 marca 2004 r. o podatku od towarów i usług, od niezwróconej kaucji pobranej za produkty w opakowaniach na napoje objęte systemem kaucyjnym, wykazuje podatnik:
1) w ewidencji i deklaracji za luty 2026 r., jeżeli składa deklaracje podatkowe za okresy miesięczne;
2) w ewidencji za luty 2026 r. i w deklaracji za I kwartał 2026 r., jeżeli składa deklaracje podatkowe za okresy kwartalne.

eprasa.pl d145e88633

2. Poza danymi, o których mowa w ust. 1, ewidencja zawiera następujące dane:

1) z faktur dokumentujących dokonanie przez podatnika czynności podlegających opodatkowaniu, o których mowa w ust. 1 pkt 1, 2 i pkt 7 lit. a i b, oraz z faktur lub innych dokumentów związanych z czynnościami podlegającymi opodatkowaniu, o których mowa w ust. 1 pkt 3–5 i pkt 7 lit. c–e:

W brzmieniu od 1 lutego 2026 r.

1) dotyczące faktur dokumentujących dokonanie przez podatnika czynności podlegających opodatkowaniu, o których mowa w ust. 1 pkt 1, 2 i pkt 7 lit. a i b, oraz faktur lub innych dowodów związanych z czynnościami podlegającymi opodatkowaniu, o których mowa w ust. 1 pkt 3–5 i pkt 7 lit. c–e:

a) numer, za pomocą którego nabywca, dostawca lub usługodawca jest zidentyfikowany na potrzeby podatku lub podatku od wartości dodanej, zapisywany poprzez wyodrębnienie kodu kraju oraz kodu cyfrowo-literowego,

b) imię i nazwisko lub nazwę nabywcy, dostawcy lub usługodawcy, z zastrzeżeniem ust. 1 pkt 7 lit. b,

c) numer odpowiednio faktury lub dokumentu albo faktury korygującej,

d) datę wystawienia odpowiednio faktury lub dokumentu albo faktury korygującej,

W brzmieniu od 1 lutego 2026 r.

c) numer odpowiednio faktury lub **innego dowodu** albo faktury korygującej,

d) datę wystawienia odpowiednio faktury lub **innego dowodu** albo faktury korygującej,

e) datę dokonania lub zakończenia dostawy towarów lub wykonania usługi lub datę otrzymania zapłaty, o której mowa w art. 106b ust. 1 pkt 4 ustawy, o ile taka data jest określona i różni się od daty wystawienia faktury, a w przypadku, o którym mowa w art. 106e ust. 1a ustawy, datę dokonania lub zakończenia dostawy towarów lub wykonania usługi, o ile taka data jest określona i różni się od daty wystawienia faktury,

f) datę upływu terminu płatności w przypadku korekty dokonanej zgodnie z art. 89a ust. 1 ustawy lub datę uregulowania lub zbycia należności w przypadku korekty dokonanej zgodnie z art. 89a ust. 4 ustawy,

Dodany od 1 lutego 2026 r.

g) numer identyfikujący fakturę w Krajowym Systemie e-Faktur;

2) ze zgłoszenia celnego lub z deklaracji importowej, o której mowa w art. 33b ustawy, dokumentujących dokonanie importu towarów rozliczanego zgodnie z art. 33a ustawy:

a) numer zgłoszenia celnego lub deklaracji importowej,

b) datę przyjęcia zgłoszenia celnego lub datę deklaracji importowej,

c) imię i nazwisko lub nazwę nadawcy w przypadku zgłoszenia celnego.

3. Poza danymi, o których mowa w ust. 1 i 2, ewidencja zawiera następujące oznaczenia dotyczące:

1) dostawy:

a) napojów alkoholowych o zawartości alkoholu powyżej 1,2%, piwa oraz napojów alkoholowych będących mieszaniną piwa i napojów bezalkoholowych, w których zawartość alkoholu przekracza 0,5% (CN od 2203 do 2208) – oznaczenie „GTU_01”,

b) towarów, o których mowa w art. 103 ust. 5aa ustawy – oznaczenie „GTU_02”,

c) olejów opałowych nieujętych w lit. b, olejów smarowych i pozostałych olejów (CN od 2710 19 71 do 2710 19 83 i CN od 2710 19 87 do 2710 19 99, z wyłączeniem smarów plastycznych zaliczonych do kodu CN 2710 19 99), olejów smarowych (CN 2710 20 90) oraz preparatów smarowych (CN 3403, z wyłączeniem smarów plastycznych objętych tą pozycją) – oznaczenie „GTU_03”,

d) wyrobów tytoniowych, suszu tytoniowego, płynu do papierosów elektronicznych i wyrobów nowatorskich,

eprasa.pl d145e88633

w rozumieniu przepisów o podatku akcyzowym – oznaczenie „GTU_04”,

e) odpadów – wyłącznie określonych w poz. 79–91 załącznika nr 15 do ustawy – oznaczenie „GTU_05”,

f) urządzeń elektronicznych oraz części i materiałów do nich, wyłącznie określonych w poz. 7, 8, 59–63, 65, 66, 69 i 94–96 załącznika nr 15 do ustawy, a także folii typu stretch określonej w poz. 9 tego załącznika – oznaczenie „GTU_06”,

g) pojazdów oraz części (CN od 8701 do 8708) – oznaczenie „GTU_07”,

h) metali szlachetnych oraz nieszlachetnych – wyłącznie określonych w poz. 1 i 1a załącznika nr 12 do ustawy oraz w poz. 12–25, 33–40, 45, 46, 56 i 78 załącznika nr 15 do ustawy – oznaczenie „GTU_08”,

i) produktów leczniczych, środków spożywczych specjalnego przeznaczenia żywieniowego oraz wyrobów medycznych – wyłącznie objętych obowiązkiem zgłoszenia, o którym mowa w art. 37av ust. 1 ustawy z dnia 6 września 2001 r. – Prawo farmaceutyczne (Dz.U. z 2021 r. poz. 974 i 981) – oznaczenie „GTU_09”,

j) budynków, budowli i gruntów oraz ich części i udziałów w prawie własności, w tym również zbycia praw, o których mowa w art. 7 ust. 1 ustawy – oznaczenie „GTU_10”;

2) świadczenia usług:

a) w zakresie przenoszenia uprawnień do emisji gazów cieplarnianych, o których mowa w ustawie z dnia 12 czerwca 2015 r. o systemie handlu uprawnieniami do emisji gazów cieplarnianych (Dz.U. z 2021 r. poz. 332 i 1047) – oznaczenie „GTU_11”,

b) o charakterze niematerialnym – wyłącznie: doradczych, w tym doradztwa prawnego i podatkowego oraz doradztwa związanego z zarządzaniem (PKWiU 62.02.1, 62.02.2, 66.19.91, 69.20.3, 70.22.11, 70.22.12, 70.22.13, 70.22.14, 70.22.15, 70.22.16, 70.22.3, 71.11.24, 71.11.42, 71.12.11, 71.12.31, 74.90.13, 74.90.15, 74.90.19), w zakresie rachunkowości i audytu finansowego (PKWiU 69.20.1, 69.20.2), prawnych (PKWiU 69.1), zarządczych (PKWiU 62.03, 63.11.12, 66.11.19, 66.30, 68.32, 69.20.4, 70.22.17, 70.22.2, 90.02.19.1), firm centralnych (PKWiU 70.1), marketingowych lub reklamowych (PKWiU 73.1), badania rynku i opinii publicznej (PKWiU 73.2), w zakresie badań naukowych i prac rozwojowych (PKWiU 72) oraz w zakresie pozaszkolnych form edukacji (PKWiU 85.5) – oznaczenie „GTU_12”,

c) transportowych i gospodarki magazynowej (PKWiU 49.4, 52.1) – oznaczenie „GTU_13”.

3a. Oznaczeń, o których mowa w ust. 3, nie stosuje się do czynności wykazanych w ewidencji na podstawie dowodów sprzedaży wymienionych w ust. 5 pkt 1 i 2.

W brzmieniu od 1 lutego 2026 r.

3a. Oznaczeń, o których mowa w ust. 3, nie stosuje się do czynności wykazanych w ewidencji na podstawie dowodów sprzedaży wymienionych w **ust. 5 pkt 2 lit. b i c**.

4. Dodatkowo ewidencja zawiera oznaczenia dotyczące:

1) (uchylony)

2) (uchylony)

2a) wewnątrzwspólnotowej sprzedaży na odległość towarów, które w momencie rozpoczęcia ich wysyłki lub transportu znajdują się na terytorium kraju, oraz świadczenia usług telekomunikacyjnych, nadawczych i elektronicznych, o których mowa w art. 28k ustawy, na rzecz podmiotów niebędących podatnikami, posiadających siedzibę, stałe miejsce zamieszkania lub miejsce pobytu na terytorium państwa członkowskiego innym niż terytorium kraju – oznaczenie „WSTO_EE”;

2b) dostawy towarów, o której mowa w art. 7a ust. 1 i 2 ustawy, dokonanej przez podatnika ułatwiającego tę dostawę, który nie korzysta z procedury szczególnej, o której mowa w dziale XII w rozdziale 6a lub 9 ustawy lub w odpowiadających im regulacjach, dla której miejscem dostawy jest terytorium kraju – oznaczenie „IED”;

3) istniejących powiązań między nabywcą a dokonującym dostawy towarów lub usługodawcą, o których mowa w art. 32 ust. 2 pkt 1 ustawy – oznaczenie „TP”;

4) wewnątrzwspólnotowego nabycia towarów dokonanego przez drugiego w kolejności

eprasa.pl d145e88633

podatnika VAT w ramach transakcji trójstronnej w procedurze uproszczonej, o której mowa w dziale XII rozdział 8 ustawy – oznaczenie „TT_WNT";
5) dostawy towarów poza terytorium kraju dokonanej przez drugiego w kolejności podatnika VAT w ramach transakcji trójstronnej w procedurze uproszczonej, o której mowa w dziale XII rozdział 8 ustawy – oznaczenie „TT_D";
6) świadczenia usług turystyki opodatkowanych na zasadach marży zgodnie z art. 119 ustawy – oznaczenie „MR_T";
7) dostawy towarów używanych, dzieł sztuki, przedmiotów kolekcjonerskich i antyków, opodatkowanej na zasadach marży zgodnie z art. 120 ustawy – oznaczenie „MR_UZ";
8) wewnątrzwspólnotowej dostawy towarów następującej po imporcie tych towarów w ramach procedury celnej 42 (import) – oznaczenie „I_42";
9) wewnątrzwspólnotowej dostawy towarów następującej po imporcie tych towarów w ramach procedury celnej 63 (import) – oznaczenie „I_63";
10) transferu bonu jednego przeznaczenia dokonanego przez podatnika działającego we własnym imieniu, opodatkowanego zgodnie z art. 8a ust. 1 ustawy – oznaczenie „B_SPV";
11) dostawy towarów oraz świadczenia usług, których dotyczy bon jednego przeznaczenia na rzecz podatnika, który wyemitował bon zgodnie z art. 8a ust. 4 ustawy – oznaczenie „B_SPV_DOSTAWA";
12) świadczenia usług pośrednictwa oraz innych usług dotyczących transferu bonu różnego przeznaczenia, opodatkowanych zgodnie z art. 8b ust. 2 ustawy – oznaczenie „B_ MPV_PROWIZJA";
13) (uchylony)

4a. Oznaczeń, o których mowa w ust. 4, nie stosuje się do czynności wykazanych w ewidencji na podstawie dowodu sprzedaży wymienionego w ust. 5 pkt 1.

W brzmieniu od 1 lutego 2026 r.

4a. Oznaczeń, o których mowa w ust. 4, nie stosuje się do czynności wykazanych w ewidencji na podstawie dowodu sprzedaży wymienionego w **ust. 5 pkt 2 lit. b**.

4b. Oznaczenia, o którym mowa w ust. 4 pkt 3, nie stosuje się w przypadku dostaw towarów oraz świadczenia usług, gdy powiązania między nabywcą a dokonującym dostawy towarów lub usługodawcą wynikają wyłącznie z powiązania ze Skarbem Państwa lub jednostkami samorządu terytorialnego, lub ich związkami.

5. Ewidencja zawiera następujące oznaczenia dowodów sprzedaży:
1) „RO" – dokument zbiorczy o sprzedaży z kas rejestrujących;
2) „WEW" – dowód wewnętrzny;
3) „FP" – faktura, o której mowa w art. 109 ust. 3d ustawy.

W brzmieniu od 1 lutego 2026 r.

5. Ewidencja zawiera następujące oznaczenia dla:
1) faktur:
a) „OFF" – faktura, o której mowa w art. 106nf ust. 1 ustawy, która na dzień złożenia ewidencji nie posiada numeru identyfikującego tę fakturę w Krajowym Systemie e-Faktur,
b) „BFK" – faktura elektroniczna oraz faktura w postaci papierowej,
c) „FP" – faktura, o której mowa w art. 106h ust. 1 ustawy;
2) innych dowodów sprzedaży:
a) „DI" – dowód inny niż faktura,
b) „RO" – zbiorczy dowód sprzedaży z kas rejestrujących,
c) „WEW" – dowód wewnętrzny.

6. Wewnątrzwspólnotową sprzedaż towarów na odległość, które w momencie rozpoczęcia ich wysyłki lub transportu znajdują się na terytorium kraju, oraz świadczenie usług telekomunikacyjnych, nadawczych i elektronicznych, o których mowa w art. 28k ustawy, na rzecz podmiotów niebędących podatnikami, posiadających siedzibę, stałe miejsce zamieszkania lub zwykłe miejsce pobytu na terytorium państwa członkowskiego innym niż terytorium kraju, ujętą w ewidencji zapisem zbiorczym, wykazuje się w ewidencji odrębnie na podstawie dowodu wewnętrznego, o którym mowa w ust. 5 pkt 2.

W brzmieniu od 1 lutego 2026 r.

6. Wewnątrzwspólnotową sprzedaż towarów na odległość, które w momencie rozpoczęcia ich wysyłki lub transportu znajdują się na terytorium kraju, oraz świadczenie usług telekomunikacyjnych, nadawczych i elektronicznych, o których mowa w art. 28k ustawy, na rzecz podmiotów

eprasa.pl d145e88633

niebędących podatnikami, posiadających siedzibę, stałe miejsce zamieszkania lub zwykłe miejsce pobytu na terytorium państwa członkowskiego innym niż terytorium kraju, ujętą w ewidencji zapisem zbiorczym, wykazuje się w ewidencji odrębnie na podstawie dowodu wewnętrznego, o którym mowa w **ust. 5 pkt 2 lit. c.**

§ 11. [Dane pozwalające na prawidłowe rozliczenie podatku naliczonego zawartego w ewidencji]

1. Ewidencja zawiera następujące dane pozwalające na prawidłowe rozliczenie podatku naliczonego:

1) wartość netto oraz wysokość podatku naliczonego przysługującego do odliczenia z podstaw określonych w art. 86 ust. 2 ustawy, na warunkach określonych w ustawie, w podziale na nabycie towarów i usług zaliczanych u podatnika do środków trwałych oraz nabycie pozostałych towarów i usług;
2) wysokość podatku naliczonego wynikającą z korekt podatku naliczonego, o których mowa w art. 90a–90c oraz art. 91 ustawy, w podziale na korektę podatku naliczonego od:
   a) nabycia towarów i usług zaliczanych u podatnika do środków trwałych,
   b) nabycia pozostałych towarów i usług;
3) wysokość podatku naliczonego wynikającą z korekt podatku naliczonego, o których mowa w art. 89b ust. 1 i 4 ustawy;
4) kwoty nabycia:
   a) towarów i usług nabytych od innych podatników dla bezpośredniej korzyści turysty,
   b) towarów używanych, dzieł sztuki, przedmiotów kolekcjonerskich i antyków związanych ze sprzedażą opodatkowaną na zasadach marży zgodnie z art. 120 ustawy.

2. Dodatkowo ewidencja zawiera oznaczenia dotyczące:

1) podatku naliczonego z tytułu importu towarów, w tym importu towarów rozliczanego zgodnie z art. 33a ustawy – oznaczenie „IMP";
2) (uchylony)

3. Poza danymi, o których mowa w ust. 1, ewidencja zawiera dane wynikające z:

1) faktur lub innych dokumentów:
   a) będących podstawą odliczenia podatku naliczonego, otrzymanych przez podatnika z tytułu nabycia towarów i usług,
   b) dokumentujących dostawę towarów oraz świadczenie usług, dla których zgodnie z art. 17 ust. 1:
      – pkt 4 ustawy – podatnikiem jest ich usługobiorca, a podatek należny z tego tytułu stanowi u podatnika podatek naliczony wykazany w ewidencji,
      – pkt 5 ustawy – podatnikiem jest ich nabywca, a podatek należny z tego tytułu stanowi u podatnika podatek naliczony wykazany w ewidencji,
   c) dokumentujących wewnątrzwspólnotowe nabycie towarów, o którym mowa w art. 9 i art. 11 ustawy, a podatek należny z tego tytułu stanowi u podatnika podatek naliczony,
   d) otrzymanych przez podatnika z tytułu nabycia towarów i usług od innych podatników dla bezpośredniej korzyści turysty;
2) faktur, o których mowa w art. 116 ust. 2 ustawy, z których wynika zryczałtowany zwrot podatku, o którym mowa w art. 116 ust. 6 ustawy, stanowiący u podatnika podatek naliczony;

W brzmieniu od 1 lutego 2026 r.

3. Poza danymi, o których mowa w ust. 1, ewidencja zawiera dane dotyczące:

1) faktur lub innych **dowodów**:
   a) będących podstawą odliczenia podatku naliczonego, otrzymanych przez podatnika z tytułu nabycia towarów i usług,
   b) **dokumentujących dostawę towarów oraz świadczenie usług, dla których zgodnie z art. 17 ust. 1 pkt 4 i 5 ustawy podatnikiem jest nabywca towarów lub usług, a podatek należny z tego tytułu stanowi u podatnika podatek naliczony**,
   c) dokumentujących wewnątrzwspólnotowe nabycie towarów, o którym mowa w art. 9 i art. 11 ustawy, a podatek należny z tego tytułu stanowi u podatnika podatek naliczony,
   d) otrzymanych przez podatnika z tytułu nabycia towarów i usług od innych podatników dla bezpośredniej korzyści turysty;

eprasa.pl d145e88633

2) **faktur VAT RR potwierdzających nabycie produktów rolnych lub usług rolniczych i faktur VAT RR KOREKTA**, z których wynika zryczałtowany zwrot podatku, o którym mowa w art. 116 ust. 6 ustawy, stanowiący u podatnika podatek naliczony;

3) dokumentów celnych lub decyzji, o których mowa w art. 33 ust. 2 i 3 oraz art. 34 ustawy, z których wynika podatek stanowiący u podatnika podatek naliczony;
4) deklaracji importowej, o której mowa w art. 33b ustawy, z której wynika podatek stanowiący u podatnika podatek naliczony;
5) faktur otrzymanych przez podatnika z tytułu nabycia towarów i usług, o których mowa w ust. 1 pkt 4, lub dokumentów, z których wynika nabycie towarów, o których mowa w ust. 1 pkt 4 lit. b.

W brzmieniu od 1 lutego 2026 r.

5) faktur otrzymanych przez podatnika z tytułu nabycia towarów i usług, o których mowa w ust. 1 pkt 4, lub **dowodów**, z których wynika nabycie towarów, o których mowa w ust. 1 pkt 4 lit. b.

4. Dane z faktur lub innych dokumentów, o których mowa w ust. 3 pkt 1, oraz z faktur, o których mowa w ust. 3 pkt 5, obejmują:

W brzmieniu od 1 lutego 2026 r.

4. Dane dotyczące faktur lub innych dowodów, o których mowa w ust. 3 pkt 1, oraz faktur, o których mowa w ust. 3 pkt 5, obejmują:

1) numer, za pomocą którego dostawca lub usługodawca jest zidentyfikowany na potrzeby podatku lub podatku od wartości dodanej, zapisywany poprzez wyodrębnienie kodu kraju oraz kodu cyfrowo-literowego;
2) imię i nazwisko lub nazwę dostawcy lub usługodawcy;
3) numer faktury lub dokumentu;
4) datę wystawienia faktury lub dokumentu;
5) datę wpływu faktury lub dokumentu.

W brzmieniu od 1 lutego 2026 r.

3) numer faktury lub **innego dowodu;**
4) datę wystawienia faktury lub **innego dowodu**;
5) **datę otrzymania faktury lub innego dowodu**.

Dodany od 1 lutego 2026 r.

4a. Dane dotyczące faktur, o których mowa w ust. 3 pkt 1 i 5, obejmują numer identyfikujący fakturę w Krajowym Systemie e-Faktur.

5. Dane z faktur, o których mowa w ust. 3 pkt 2, obejmują:
1) numer identyfikacji podatkowej lub numer PESEL dostawcy lub usługodawcy;
2) imię i nazwisko lub nazwę dostawcy lub usługodawcy;
3) numer faktury;
4) datę wystawienia faktury.

W brzmieniu od 1 lutego 2026 r.

5. Dane dotyczące faktur, o których mowa w ust. 3 pkt 2, obejmują:
1) numer identyfikacji podatkowej lub numer PESEL dostawcy lub usługodawcy, **a w przypadku faktury wystawionej przy użyciu Krajowego Systemu e-Faktur – numer identyfikacji podatkowej dostawcy lub usługodawcy;**
2) imię i nazwisko lub nazwę dostawcy lub usługodawcy;
3) numer faktury;
4) datę wystawienia faktury.

Dodany od 1 lutego 2026 r.

5a. Dane dotyczące faktur, o których mowa w ust. 3 pkt 2, mogą obejmować numer identyfikujący w Krajowym Systemie e-Faktur fakturę VAT RR potwierdzającą nabycie produktów rolnych lub usług rolniczych i fakturę VAT RR KOREKTA, wystawione przy użyciu tego systemu.

6. Dane z dokumentów, o których mowa w ust. 3 pkt 3 i 4, obejmują:
1) numer zgłoszenia celnego, rozliczenia zamknięcia, deklaracji importowej lub decyzji;
2) datę zgłoszenia celnego, rozliczenia zamknięcia, deklaracji importowej lub decyzji;
3) imię i nazwisko lub nazwę nadawcy lub eksportera w przypadku zgłoszenia celnego, rozliczenia zamknięcia lub decyzji.

7. Dane z dokumentów, o których mowa w ust. 3 pkt 5, obejmują:
1) numer dokumentu;
2) datę dokumentu;
3) imię i nazwisko lub nazwę dostawcy lub usługodawcy.

eprasa.pl d145e88633

W brzmieniu od 1 lutego 2026 r.

7. Dane **dotyczące dowodów**, o których mowa w ust. 3 pkt 5, obejmują:
1) numer **dowodu**;
2) datę **dowodu;**
3) imię i nazwisko lub nazwę dostawcy lub usługodawcy.

8. Ewidencja, o której mowa w ust. 1, zawiera następujące oznaczenia dowodów nabycia:
1) „VAT_RR" – faktura VAT RR, o której mowa w art. 116 ustawy;
2) „WEW" – dowód wewnętrzny;
3) „MK" – faktura wystawiona przez podatnika będącego dostawcą lub usługodawcą, który wybrał metodę kasową rozliczeń określoną w art. 21 ustawy.

W brzmieniu od 1 lutego 2026 r.

8. Ewidencja zawiera następujące oznaczenia dla:
1) faktur:
a) „OFF" – faktura, o której mowa w art. 106nf ust. 1 ustawy, która na dzień złożenia ewidencji nie posiada numeru identyfikującego tę fakturę w Krajowym Systemie e-Faktur,
b) „BFK" – faktura elektroniczna oraz faktura w postaci papierowej,
c) „MK" – faktura wystawiona przez podatnika będącego dostawcą lub usługodawcą, który wybrał metodę kasową rozliczeń określoną w art. 21 ustawy;
2) innych dowodów nabycia:
a) „DI" – dowód inny niż faktura,
b) „VAT RR" – faktura VAT RR potwierdzająca nabycie produktów rolnych lub usług rolniczych i faktura VAT RR KOREKTA,
c) „WEW" – dowód wewnętrzny."

9. Zmniejszenie podatku naliczonego, o którym mowa w art. 86 ust. 19a ustawy, może być wykazane w ewidencji na podstawie dowodu wewnętrznego z oznaczeniem „WEW", o którym mowa w ust. 8 pkt 2, jeżeli nabywca nie otrzymał faktury korygującej dokumentującej dane zdarzenie do dnia przesłania ewidencji na zasadach określonych w art. 99 ust. 11c ustawy.

Uchylony z dniem 1 lutego 2026 r.

9. (uchylony)

Rozdział 3a

Przepisy epizodyczne

§ 11a. [Wyłączenie z obowiązku przedstawienia określonych danych w ewidencji]

Do dnia 30 czerwca 2021 r. podatnicy nie wykazują w ewidencji:
1) wysokości podstawy opodatkowania i wysokości podatku należnego, o których mowa w § 10 ust. 1 pkt 2 i pkt 7 lit. b, wynikających z paragonów fiskalnych uznanych za faktury wystawione zgodnie z art. 106e ust. 5 pkt 3 ustawy,
2) danych, o których mowa w § 10 ust. 2 pkt 1, oraz oznaczeń, o których mowa w § 10 ust. 3 i 4, związanych z paragonami fiskalnymi, o których mowa w pkt 1

– z zastrzeżeniem, że w tym okresie wartość sprzedaży bez podatku (netto) oraz wysokość podatku należnego wynikające ze zbiorczych informacji z ewidencji sprzedaży, o której mowa w art. 111 ust. 1 ustawy, zostały ujęte w ewidencji zgodnie z § 10 ust. 1 pkt 8.

§ 11b. [Zasady deklarowania i ewidencjonowania dostaw gazu i energii elektrycznej oraz usług przenoszenia uprawnień do emisji gazów cieplarnianych w okresie 1 kwietnia 2023 r. – 31 grudnia 2026 r.]

1. W okresie od dnia 1 kwietnia 2023 r. do dnia 31 grudnia 2026 r. dostawy gazu w systemie gazowym, dostawy energii elektrycznej w systemie elektroenergetycznym i świadczenia usług w zakresie przenoszenia uprawnień do emisji gazów cieplarnianych, o których mowa w ustawie z dnia 12 czerwca 2015 r. o systemie handlu uprawnieniami do emisji gazów cieplarnianych, określone w art. 145e ust. 1 ustawy wykazuje się w deklaracji i ewidencji, stosując odpowiednio przepisy § 4 pkt 1 lit. m, § 10 ust. 1 pkt 7 lit. e oraz § 11 ust. 3 pkt 1 lit. b.

2. Dane obejmujące wysokość podstawy opodatkowania oraz wysokość podatku należnego z tytułu dostawy gazu w systemie gazowym, dostawy energii elektrycznej w systemie elektroenergetycznym i świadczenia usług w zakresie przenoszenia uprawnień do emisji gazów cieplarnianych, o których mowa w ustawie z dnia 12 czerwca 2015 r. o systemie handlu uprawnieniami do emisji gazów cieplarnianych, określonych w art. 145e ust. 1 ustawy, wykazuje się w:
1) deklaracji – łącznie z danymi wykazanymi zgodnie z § 4 pkt 1 lit. m;

eprasa.pl d145e88633

2) ewidencji – łącznie z danymi wykazanymi zgodnie z § 10 ust. 1 pkt 7 lit. e.

Dodany od 1 lutego 2026 r.

§ 11c. [Oznaczenie FP w ewidencji faktur – obowiązki i zakres stosowania w 2026 r.]

W okresie od dnia 1 lutego 2026 r. do dnia 31 grudnia 2026 r. zawarte w ewidencji oznaczenie „FP" obejmuje fakturę, o której mowa w art. 106h ust. 1 ustawy, oraz fakturę elektroniczną i fakturę w postaci papierowej wystawione przy użyciu kas rejestrujących.

Rozdział 4

Przepis końcowy

§ 12. [Wejście w życie]

Rozporządzenie wchodzi w życie z dniem 1 października 2020 r.

Załącznik do rozporządzenia Ministra Finansów, Inwestycji i Rozwoju z dnia 15 października 2019 r. (poz. 1988)

OBJAŚNIENIA CO DO SPOSOBU WYPEŁNIANIA I MIEJSCA SKŁADANIA DEKLARACJI ORAZ SPOSÓB WYKAZYWANIA DANYCH W EWIDENCJI PRZESYŁANEJ ZGODNIE Z Art. 109 Ust. 3B I 3C USTAWY

I. OBJAŚNIENIA DO DEKLARACJI

1. Objaśnienia ogólne

1.1. Kwoty z poszczególnych pozycji deklaracji zaokrągla się do pełnych złotych w ten sposób, że końcówki kwot wynoszące mniej niż 50 groszy pomija się, a końcówki kwot wynoszące 50 i więcej groszy podwyższa się do pełnych złotych, zgodnie z art. 63 § 1 ustawy z dnia 29 sierpnia 1997 r. – Ordynacja podatkowa.

1.2. Dane w zakresie wskazania daty są podawane w kolejności: rok, miesiąc, dzień.

1.3. Wszystkie wielkości ujemne poprzedza się znakiem minus (–).

1.4. W deklaracji składanej po raz pierwszy w danym miesiącu/kwartale, w którym to okresie podatnicy nie dokonali żadnej transakcji mającej wpływ na podatek, wpisuje się 0,00.

W brzmieniu od 1 lutego 2026 r.

1.4. W deklaracji składanej po raz pierwszy w danym miesiącu/kwartale, w którym to okresie podatnicy nie dokonali żadnej **czynności** mającej wpływ na podatek, wpisuje się 0,00.

2. Miejsce składania deklaracji i okres, za który jest rozliczany podatek

2.1. Przez określone w § 2 pkt 1 rozporządzenia oznaczenie w deklaracji urzędu skarbowego, do którego jest składana deklaracja, rozumie się wpisanie urzędu skarbowego właściwego ze względu na:

– adres siedziby podatnika, jeżeli podatnik jest osobą prawną lub jednostką organizacyjną niemającą osobowości prawnej,
– miejsce zamieszkania, jeżeli podatnik jest osobą fizyczną.

W przypadku gdy podatnik nie posiada siedziby działalności gospodarczej lub stałego miejsca prowadzenia działalności gospodarczej na terytorium kraju, wpisuje się Drugi Urząd Skarbowy Warszawa-Śródmieście. W przypadku gdy podatnicy nieposiadający siedziby działalności gospodarczej na terytorium kraju, posiadają na tym terytorium stałe miejsce prowadzenia działalności gospodarczej, właściwość organów podatkowych ustala się zgodnie z odrębnymi przepisami. Przez urząd skarbowy, do którego jest składana deklaracja, rozumie się urząd skarbowy, przy pomocy którego właściwy dla podatnika naczelnik urzędu skarbowego wykonuje swoje zadania.

2.2. Przez określone w § 2 pkt 4 rozporządzenia oznaczenie w deklaracji okresu, za który jest rozliczany podatek, rozumie się oznaczenie roku oraz miesiąca, za który jest składana deklaracja przez podatników rozliczających się miesięcznie, a w przypadku podatników rozliczających się kwartalnie – oznaczenie roku oraz kwartału, za który jest składana deklaracja.

eprasa.pl d145e88633

3. Dane identyfikacyjne podatnika i dane fakultatywne

3.1. Wśród wyszczególnionych w § 3 ust. 1 rozporządzenia danych identyfikacyjnych podatnika przez adres poczty elektronicznej rozumie się adres e-mail podatnika lub osoby reprezentującej podatnika.

3.2. Numer telefonu kontaktowego podatnika lub osoby reprezentującej podatnika oraz nazwę systemu informatycznego, z którego przesyłana jest deklaracja, oraz uzasadnienie przyczyn złożenia korekty podatnik podaje fakultatywnie.

W brzmieniu od 1 lutego 2026 r.

3.2. Numer telefonu kontaktowego podatnika lub osoby reprezentującej podatnika oraz nazwę systemu **teleinformatycznego**, z którego przesyłana jest deklaracja, oraz uzasadnienie przyczyn złożenia korekty podatnik podaje fakultatywnie.

4. Obliczenie wysokości podatku należnego

4.1. W części deklaracji dotyczącej obliczenia wysokości podatku należnego wykazuje się wszystkie czynności podlegające opodatkowaniu (wysokość podstawy opodatkowania oraz wysokość podatku należnego), dla których obowiązek podatkowy powstał w okresie rozliczeniowym, za który jest składana deklaracja, po uwzględnieniu korekt wynikających z przepisów o podatku, jeżeli mają wpływ na rozliczenie w tym okresie. Dotyczy to również dostaw towarów oraz świadczenia usług, dla których miejsce świadczenia znajduje się poza terytorium kraju i w stosunku do których na podstawie art. 86 ust. 8 pkt 1 lub ust. 9 ustawy przysługuje prawo do obniżenia podatku należnego o podatek naliczony, z wyłączeniem czynności objętych procedurami szczególnymi, o których mowa w dziale XII w rozdziale 6a, 7 lub 9 ustawy.

4.2. Dane, o których mowa w § 4 pkt 1 i 3–6 rozporządzenia, są podawane przez podatnika w deklaracji, w przypadku gdy poszczególne czynności określone w tych przepisach wystąpiły u podatnika w danym okresie rozliczeniowym.

5. Obliczenie wysokości podatku naliczonego

5.1. W zakresie danych niezbędnych do obliczenia wysokości podatku naliczonego należy wykazać wyłącznie wartość towarów i usług oraz kwotę podatku naliczonego (z uwzględnieniem korekt) w takiej wysokości, w jakiej podatnikowi przysługuje prawo do odliczenia podatku naliczonego od podatku należnego lub zwrot podatku naliczonego, na zasadach określonych w przepisach art. 86–92 ustawy, z uwzględnieniem przepisów wykonawczych, w okresie rozliczeniowym, za który jest składana deklaracja.

W brzmieniu od 1 lutego 2026 r.

5.1. W zakresie danych niezbędnych do obliczenia wysokości podatku naliczonego należy wykazać wyłącznie wartość towarów i usług oraz **podatek naliczony** (z uwzględnieniem korekt) w takiej wysokości, w jakiej podatnikowi przysługuje prawo do odliczenia podatku naliczonego od podatku należnego lub zwrot podatku naliczonego, na zasadach określonych w przepisach art. 86–92 ustawy, z uwzględnieniem przepisów wykonawczych, w okresie rozliczeniowym, za który jest składana deklaracja.

5.2. Dane, o których mowa w § 5 pkt 2 i 3 rozporządzenia, są podawane przez podatnika w deklaracji, w przypadku gdy określone w tych przepisach zdarzenia wystąpiły u podatnika w danym okresie rozliczeniowym.

6. Obliczenie wysokości podatku lub zwrotu podatku

6.1. Podatnik wykazuje wysokość nadwyżki podatku naliczonego nad należnym do zwrotu na wskazany przez siebie rachunek wraz z oznaczeniem sposobu dokonania tego zwrotu poprzez wybranie konkretnego pola wyboru:

- zwrot w terminie, o którym mowa w art. 87 ust. 6d ustawy, albo
- zwrot na rachunek VAT, o którym mowa w art. 87 ust. 6a ustawy, albo
- zwrot w terminie, o którym mowa w art. 87 ust. 6 ustawy, albo
- zwrot w terminie, o którym mowa w art. 87 ust. 5b ustawy, albo
- zwrot w terminie, o którym mowa w art. 87 ust. 2 ustawy, albo
- zwrot w terminie, o którym mowa w art. 87 ust. 5a zdanie pierwsze ustawy.

W brzmieniu od 1 lutego 2026 r.

6.1. Podatnik wykazuje wysokość nadwyżki podatku naliczonego nad należnym do zwrotu na wskazany przez siebie rachunek wraz z oznaczeniem sposobu dokonania tego zwrotu poprzez wybranie konkretnego pola wyboru:

- zwrot w terminie, o którym mowa w art. 87 ust. 6d ustawy, albo
- zwrot na rachunek VAT, o którym mowa w art. 87 ust. 6a ustawy, albo

eprasa.pl d145e88633

– zwrot w terminie, o którym mowa w art. 87 ust. 6 ustawy, albo
– **(uchylone)**
– zwrot w terminie, o którym mowa w art. 87 ust. 2 ustawy, albo
– zwrot w terminie, o którym mowa w art. 87 ust. 5a zdanie pierwsze ustawy.

6.2. Wybór przez podatnika zwrotu na rachunek VAT jest równoznaczny ze złożeniem wniosku, jeżeli przepisy ustawy wymagają złożenia takiego wniosku.

6.3. Przez wysokość nadwyżki podatku naliczonego nad należnym do przeniesienia na następny okres rozliczeniowy, o której mowa w § 6 pkt 4 lit. b rozporządzenia, rozumie się różnicę pomiędzy łączną wysokością podatku naliczonego a łączną wysokością podatku należnego, którą podatnik przenosi na następny okres rozliczeniowy.

6.4. Dane, o których mowa w § 6 rozporządzenia, są podawane przez podatnika w deklaracji, w przypadku gdy określone w tym przepisie zdarzenia wystąpiły u podatnika w danym okresie rozliczeniowym.

7. Dodatkowe dane dotyczące rozliczenia

7.1. Dane, o których mowa w § 7 rozporządzenia, są podawane przez podatnika w deklaracji, w przypadku gdy określone w tym przepisie czynności wystąpiły u podatnika w danym okresie rozliczeniowym.

II. SPOSÓB WYKAZYWANIA DANYCH W EWIDENCJI

1. W ewidencji w przypadku jej przesłania wskazuje się cel przesłania ewidencji poprzez zaznaczenie przesłania ewidencji albo jej korekty.

2. W ewidencji przesyłanej po raz pierwszy w danym miesiącu, w którym to okresie podatnicy nie dokonali żadnej transakcji mającej wpływ na podatek, wpisuje się 0,00.

W brzmieniu od 1 lutego 2026 r.

2. W ewidencji przesyłanej po raz pierwszy w danym miesiącu, w którym to okresie podatnicy nie dokonali żadnej **czynności** mającej wpływ na podatek, wpisuje się 0,00.

3. Podatnik wykazuje w ewidencji dane, które dotyczą realizowanych w danym okresie rozliczeniowym czynności podlegających opodatkowaniu, o których mowa w rozporządzeniu. Pola w ewidencji dotyczące transakcji, które nie były realizowane przez podatnika, podatnik pozostawia puste.

W brzmieniu od 1 lutego 2026 r.

3. Podatnik wykazuje w ewidencji dane, które dotyczą **dokonanych** w danym okresie rozliczeniowym czynności podlegających opodatkowaniu, o których mowa w rozporządzeniu. Pola w ewidencji dotyczące **czynności**, które nie były dokonane przez podatnika, podatnik pozostawia puste.

4. Dane w zakresie wskazania daty są podawane w kolejności: rok, miesiąc, dzień.

5. Wszystkie wielkości ujemne poprzedza się znakiem minus (–).

6. Podatnik wykazuje w ewidencji dane pozwalające na rozliczenie podatku naliczonego tylko w takim zakresie, w jakim przysługuje mu prawo do odliczenia podatku naliczonego od podatku należnego lub zwrot podatku naliczonego, na zasadach określonych w przepisach art. 86–92 ustawy, z uwzględnieniem przepisów wykonawczych, w danym okresie rozliczeniowym.

7. Dane, o których mowa w § 10 ust. 1 oraz § 11 ust. 1 rozporządzenia, wykazuje się w złotych polskich.

8. Dane, o których mowa w § 10 ust. 1 pkt 1 lit. c oraz pkt 4 rozporządzenia, wykazuje się w jednej pozycji – jako wewnątrzwspólnotową dostawę towarów.

9. W przypadku dostaw towarów i świadczenia usług oraz posiadania dowodów sprzedaży lub nabycia, do których mają zastosowanie oznaczenia, o których mowa w § 10 ust. 3–5 oraz § 11 ust. 2 i 8 rozporządzenia, podatnicy wykazują każdy rodzaj oznaczeń dotyczących tych transakcji lub dowodów.

W brzmieniu od 1 lutego 2026 r.

9. W przypadku dostaw towarów i świadczenia usług oraz posiadania dowodów sprzedaży lub nabycia, do których mają zastosowanie oznaczenia, o których mowa w § 10 ust. 3–5 oraz § 11 ust. 2 i 8 rozporządzenia, podatnicy wykazują każdy rodzaj oznaczeń dotyczących tych **czynności** lub dowodów.

10. W przypadku korekt podatku naliczonego, o których mowa w art. 90a–90c oraz art. 91 ustawy, które podatnik ujmuje w ewidencji zgodnie z § 11 ust. 1 pkt 2 rozporządzenia, powinny być one ujmowane zbiorczo w odniesieniu do wszyst-

eprasa.pl d145e88633

kich zdarzeń objętych korektą, w podziale na korektę podatku naliczonego od nabycia towarów i usług zaliczanych u podatnika do środków trwałych oraz na korektę podatku naliczonego od nabycia pozostałych towarów i usług.

11. W przypadku wartości sprzedaży brutto dostaw towarów i świadczenia usług opodatkowanych na zasadach marży, o której mowa w § 10 ust. 1 pkt 14 rozporządzenia, powinny być wykazywane poszczególne marże (w tym również marże ujemne) i podatek należny od poszczególnych marż (przy marży ujemnej podatek wynosi „zero"). W przypadku wskazanym powyżej podstawa opodatkowania w danym okresie rozliczeniowym jest równa sumie poszczególnych wartości marż, natomiast podatek należny w danym okresie rozliczeniowym nie stanowi sumy poszczególnych wysokości podatku, lecz powinien być obliczony każdorazowo od ustalonej podstawy opodatkowania.

12. Dane, o których mowa w § 10 ust. 1 i 2 oraz § 11 ust. 1 i 3–7 rozporządzenia, są wykazywane, w przypadku gdy określone w tych przepisach czynności wystąpią w danym okresie rozliczeniowym.

13. Podatnicy ujmują w ewidencji faktury i inne dokumenty według daty powstania obowiązku podatkowego. W przypadku zdarzeń wykazywanych w ewidencji na podstawie dokumentów zbiorczych podatnicy ujmują je według daty ostatniego zdarzenia objętego tym dokumentem. Dotyczy to także podatników, o których mowa w art. 99 ust. 2 i 3 ustawy, którzy przesyłają ewidencję zgodnie z art. 109 ust. 3c ustawy za pierwszy i drugi miesiąc kwartału – podatnicy ci ujmują w ewidencji za każdy z tych miesięcy zdarzenia zgodnie z datą powstania obowiązku podatkowego, niezależnie od faktu, że rozliczenie kwartału nastąpi w deklaracji składanej razem z ewidencją w trzecim miesiącu kwartału.

W brzmieniu od 1 lutego 2026 r.

13. Podatnicy ujmują w ewidencji faktury i inne dowody według daty powstania obowiązku podatkowego. W przypadku zdarzeń wykazywanych w ewidencji na podstawie zbiorczych dowodów podatnicy ujmują je według daty ostatniego zdarzenia objętego tym dowodem. Dotyczy to także podatników, o których mowa w art. 99 ust. 2 i 3 ustawy, którzy przesyłają ewidencję zgodnie z art. 109 ust. 3c ustawy za pierwszy i drugi miesiąc kwartału – podatnicy ci ujmują w ewidencji za każdy z tych miesięcy zdarzenia zgodnie z datą powstania obowiązku podatkowego, niezależnie od faktu, że rozliczenie kwartału nastąpi w deklaracji składanej razem z ewidencją w trzecim miesiącu kwartału.

Dodane z dniem 1 lutego 2026 r.

14. Numer identyfikujący w Krajowym Systemie e-Faktur fakturę, fakturę VAT RR potwierdzającą nabycie produktów rolnych lub usług rolniczych i fakturę VAT RR KOREKTA jest wykazywany w ewidencji, o ile został on nadany i nastąpiło to do dnia przesłania ewidencji. W przypadku wykazania w ewidencji numeru identyfikującego w Krajowym Systemie e-Faktur fakturę VAT RR potwierdzającą nabycie produktów rolnych lub usług rolniczych lub fakturę VAT RR KOREKTA nie wykazuje się oznaczenia „DI".

15. W przypadku gdy faktura jest wystawiana w sposób określony w art. 106nda ust. 1 oraz art. 106nh ust. 1 ustawy, i udostępniana nabywcy w sposób inny niż przy użyciu Krajowego Systemu e-Faktur oraz na dzień przesłania ewidencji podatnik nie posiada numeru identyfikującego tę fakturę w Krajowym Systemie e-Faktur, jest ona wykazywana w ewidencji po stronie danych pozwalających na prawidłowe rozliczenie podatku należnego i oznaczana jako „DI". Po uzyskaniu numeru identyfikującego tę fakturę w Krajowym Systemie e-Faktur podatnik koryguje ewidencję i oznacza tę fakturę numerem identyfikującym ją w Krajowym Systemie e-Faktur.

16. Podatnicy ujmują w ewidencji wysokość podstawy opodatkowania oraz wysokość podatku należnego w podziale na stawki podatku oraz sprzedaż zwolnioną od podatku zgodnie z zapisami ewidencji, o której mowa w art. 109 ust. 11ia ustawy, oraz dane podmiotów reprezentujących, o których mowa w art. 17b ustawy, odpowiedzialnych za wpłatę podatku od niezwróconej kaucji pobranej za produkty w opakowaniach na napoje objęte systemem kaucyjnym, na podstawie dowodu wewnętrznego z oznaczeniem „WEW", podając w polu z numerem dowodu – nazwę „SYSTEM KAUCYJNY", a w polu z numerem, za pomocą którego nabywca, dostawca lub usługodawca jest zidentyfikowany na potrzeby podatku lub podatku od wartości dodanej, i w polu z imieniem i nazwiskiem lub nazwą nabywcy, dostawcy lub usługodawcy – odpowiednie dane tych podmiotów reprezentujących.

eprasa.pl d145e88633

ROZPORZĄDZENIE MINISTRA FINANSÓW

z dnia 30 marca 2023 r.

w sprawie ewidencji prowadzonej przez członków grupy VAT

(Dz.U. z 2023 r. poz. 727)

Na podstawie art. 109 ust. 11k ustawy z dnia 11 marca 2004 r. o podatku od towarów i usług (Dz.U. z 2022 r. poz. 931, z późn. zm.) zarządza się, co następuje:

§ 1. [Zakres regulacji]

Rozporządzenie określa:

1) szczegółowy zakres danych zawartych w ewidencji, o której mowa w art. 109 ust. 11g ustawy z dnia 11 marca 2004 r. o podatku od towarów i usług, zwanej dalej „ewidencją";
2) sposób wykazywania danych w ewidencji przesyłanej zgodnie z art. 109 ust. 11h ustawy z dnia 11 marca 2004 r. o podatku od towarów i usług.

§ 2. [Zawartość ewidencji]

Ewidencja zawiera:

1) wskazanie daty przesłania ewidencji;
2) oznaczenie urzędu skarbowego, do którego jest przesyłana ewidencja;
3) wskazanie celu przesłania ewidencji – przesłanie ewidencji albo korekta ewidencji;
4) dane identyfikacyjne członka grupy VAT przesyłającego ewidencję:
   a) numer identyfikacji podatkowej (NIP),
   b) w przypadku gdy członek grupy VAT jest:
      – osobą fizyczną – wskazanie nazwiska, pierwszego imienia oraz daty urodzenia,
      – podmiotem niebędącym osobą fizyczną – wskazanie pełnej nazwy,
   c) adres poczty elektronicznej;
5) oznaczenie okresu, za który jest przesyłana ewidencja;
6) dane dotyczące czynności, o których mowa w art. 8c ust. 1 ustawy z dnia 11 marca 2004 r. o podatku od towarów i usług:
   a) numer dokumentu potwierdzającego dokonanie czynności,
   b) datę wystawienia dokumentu potwierdzającego dokonanie czynności,
   c) imię i nazwisko lub nazwę członka grupy VAT, na rzecz którego dokonano czynności,
   d) numer identyfikacji podatkowej (NIP) członka grupy VAT, na rzecz którego dokonano czynności,
   e) datę dokonania lub zakończenia dostawy towarów lub wykonania usługi,
   f) nazwę (rodzaj) towaru lub usługi,
   g) miarę i ilość (liczbę) dostarczonych towarów lub zakres wykonanych usług,
   h) cenę jednostkową towaru lub usługi,
   i) należność za dany rodzaj towaru lub usługi,
   j) należność ogółem za czynność,
   k) sumę należności ogółem za czynności dokonane w okresie miesięcznym.

§ 3. [Inne elementy zawarte w ewidencji]

Ewidencja może zawierać:

1) numer telefonu kontaktowego członka grupy VAT przesyłającego ewidencję lub osoby reprezentującej tego członka;
2) nazwę systemu teleinformatycznego, z którego jest przesyłana ewidencja;
3) w przypadku korekty ewidencji – zakres dokonanych zmian wraz z uzasadnieniem przyczyn korekty.

§ 4. [Sposób wykazywania danych w ewidencji]

Sposób wykazywania danych w ewidencji przesyłanej zgodnie z art. 109 ust. 11h ustawy z dnia 11 marca 2004 r. o podatku od towarów i usług określa załącznik do rozporządzenia.

§ 5. [Wejście w życie]

Rozporządzenie wchodzi w życie z dniem 1 lipca 2023 r.

eprasa.pl d145e88633

Załącznik do rozporządzenia Ministra Finansów
z dnia 30 marca 2023 r. (Dz.U. poz. 727)

SPOSÓB WYKAZYWANIA DANYCH W EWIDENCJI PRZESYŁANEJ ZGODNIE Z ART. 109 UST. 11H USTAWY Z DNIA 11 MARCA 2004 r. O PODATKU OD TOWARÓW I USŁUG

1. Przez oznaczenie urzędu skarbowego, do którego jest przesyłana ewidencja, rozumie się wpisanie nazwy urzędu skarbowego, przy pomocy którego wykonuje swoje zadania naczelnik urzędu skarbowego właściwy dla grupy VAT, której członkiem jest podmiot przesyłający ewidencję.

2. W ewidencji wskazuje się cel przesłania ewidencji poprzez zaznaczenie jednej z dwóch możliwości: przesłanie ewidencji albo korekta ewidencji.

3. W przypadku korekty ewidencji należy przesłać nową ewidencję, zawierającą pełne dane, w tym dane poprawione. Nieprawidłowe jest przesłanie ewidencji zawierającej jedynie dane poprawione. Do korekty ujętych uprzednio w ewidencji danych stosuje się odpowiednio zasady dotyczące korekty podstawy opodatkowania.

4. Członek grupy VAT wykazuje w ewidencji dane, które dotyczą dokonanych w danym okresie miesięcznym czynności na rzecz innego członka grupy VAT, to jest dokonanych lub zakończonych w tym okresie dostaw towarów lub wykonanych w tym okresie usług. Do określenia daty dokonania lub zakończenia dostawy towarów lub wykonania usługi ujmowanych w ewidencji stosuje się odpowiednio zasady dotyczące powstania obowiązku podatkowego.

5. W ewidencji przesyłanej za dany okres miesięczny, w którym to okresie członek grupy VAT nie dokonał żadnej czynności na rzecz innego członka grupy VAT, w polu z sumą należności ogółem za czynności dokonane w okresie miesięcznym wpisuje się 0,00.

6. Dane w zakresie wskazania daty są podawane w kolejności: rok, miesiąc, dzień.

7. Wszystkie wielkości ujemne poprzedza się znakiem minus (–).

8. Dane, o których mowa w § 2 pkt 6 lit. h–k rozporządzenia, wykazuje się w złotych polskich i zaokrągla się do pełnych groszy, przy czym końcówki poniżej 0,5 grosza pomija się, a końcówki od 0,5 grosza zaokrągla się do 1 grosza. Do kwot wyrażonych w walucie obcej stosuje się odpowiednio zasady przeliczania na złote przyjęte dla przeliczania kwot stosowanych do określenia podstawy opodatkowania.

PREWSPÓŁCZYNNIK

ROZPORZĄDZENIE MINISTRA FINANSÓW

z dnia 17 grudnia 2015 r.

w sprawie sposobu określania zakresu wykorzystywania nabywanych towarów i usług do celów działalności gospodarczej w przypadku niektórych podatników

(j.t. Dz.U. z 2021 r. poz. 999)

Na podstawie art. 86 ust. 22 ustawy z dnia 11 marca 2004 r. o podatku od towarów i usług (Dz.U. z 2021 r. poz. 685, 694 i 802) zarządza się, co następuje:

§ 1. [Zakres regulacji]

Rozporządzenie:

1) określa w przypadku niektórych podatników sposób określania zakresu wykorzystywania nabywanych towarów i usług do celów działalności gospodarczej uznany za najbardziej odpowiadający specyfice wykonywanej przez tych podatników działalności i dokonywanych przez nich

eprasa.pl d145e88633

nabyć, zwany dalej „sposobem określenia proporcji";
2) wskazuje dane, na podstawie których jest obliczana kwota podatku naliczonego z wykorzystaniem sposobu określenia proporcji.

§ 2. [Definicje]

Ilekroć w rozporządzeniu jest mowa o:
1) ustawie – rozumie się przez to ustawę z dnia 11 marca 2004 r. o podatku od towarów i usług;
2) ustawie o finansach publicznych – rozumie się przez to ustawę z dnia 27 sierpnia 2009 r. o finansach publicznych (Dz.U. z 2021 r. poz. 305);
3) podatku – rozumie się przez to podatek od towarów i usług;
4) obrocie – rozumie się przez to podstawę opodatkowania, o której mowa w art. 29a, art. 32, art. 119 oraz art. 120 ust. 4 i 5 ustawy, w zakresie:
   a) dokonywanych przez podatników:
      – odpłatnych dostaw towarów na terytorium kraju,
      – odpłatnego świadczenia usług na terytorium kraju,
      – eksportu towarów,
      – wewnątrzwspólnotowej dostawy towarów,
   b) odpłatnych dostaw towarów lub świadczenia usług poza terytorium kraju, które podlegałyby opodatkowaniu podatkiem, gdyby były wykonywane na terytorium kraju;
5) urzędzie obsługującym jednostkę samorządu terytorialnego – rozumie się przez to urząd obsługujący jednostkę samorządu terytorialnego, działający w formie samorządowej jednostki budżetowej;
6) jednostce budżetowej – rozumie się przez to utworzoną przez jednostkę samorządu terytorialnego samorządową jednostkę budżetową;
7) zakładzie budżetowym – rozumie się przez to utworzony przez jednostkę samorządu terytorialnego samorządowy zakład budżetowy;
8) jednostkach organizacyjnych jednostki samorządu terytorialnego – rozumie się przez to:
   a) urząd obsługujący jednostkę samorządu terytorialnego,
   b) jednostkę budżetową,
   c) zakład budżetowy;
9) dochodach wykonanych urzędu obsługującego jednostkę samorządu terytorialnego – rozumie się przez to dochody obejmujące dochody publiczne, środki pochodzące z budżetu Unii Europejskiej oraz środki pochodzące ze źródeł zagranicznych, w rozumieniu ustawy o finansach publicznych – wynikające ze sprawozdania rocznego z wykonania budżetu jednostki samorządu terytorialnego, pomniejszone o:
   a) dochody, o których mowa w art. 5 ust. 2 pkt 4 lit. b–d i pkt 5 ustawy o finansach publicznych,
   b) zwrot różnicy podatku, o której mowa w art. 87 ust. 1 ustawy, lub zwrot kwoty podatku naliczonego, o której mowa w art. 86 ust. 8 pkt 1 ustawy,
   c) dochody wykonane jednostki budżetowej powiększone o kwotę stanowiącą równowartość środków przeznaczonych na wypłatę przez tę jednostkę, na podstawie odrębnych przepisów, zasiłków, zapomóg i innych świadczeń o podobnym charakterze na rzecz osób fizycznych, celem realizacji zadań jednostki samorządu terytorialnego,
   d) środki finansowe pozostające na wydzielonym rachunku, o którym mowa w art. 223 ust. 1 ustawy o finansach publicznych, odprowadzone na rachunek budżetu jednostki samorządu terytorialnego,
   e) wpłaty nadwyżki środków obrotowych zakładu budżetowego,
   f) kwoty stanowiące równowartość środków, innych niż stanowiące zapłatę, o której mowa w art. 29a ust. 1 ustawy, przekazanych zakładom budżetowym, innym jednostkom sektora finansów publicznych oraz innym osobom prawnym lub jednostkom organizacyjnym nieposiadającym osobowości prawnej, z wyłączeniem kwot, które zostały zwrócone, celem realizacji przez te podmioty zadań jednostki samorządu terytorialnego,
   g) odszkodowania należne jednostce samorządu terytorialnego, pomniejszone o kwoty odszkodowań stanowiących zapłatę, o której mowa w art. 29a ust. 1 ustawy;

eprasa.pl d145e88633

10) dochodach wykonanych jednostki budżetowej – rozumie się przez to dochody obejmujące dochody publiczne w rozumieniu ustawy o finansach publicznych, z wyjątkiem dochodów, o których mowa w art. 5 ust. 2 pkt 4 lit. b–d i pkt 5 ustawy o finansach publicznych, środki pochodzące z budżetu Unii Europejskiej oraz środki pochodzące ze źródeł zagranicznych, w rozumieniu ustawy o finansach publicznych, zrealizowane lub otrzymane przez tę jednostkę, wynikające ze sprawozdania z wykonania:
    a) planu finansowego jednostki budżetowej oraz
    b) planu dochodów i wydatków zgromadzonych na wydzielonym rachunku, o którym mowa w art. 223 ust. 1 ustawy o finansach publicznych, jeżeli dana jednostka budżetowa prowadzi taki rachunek

    – powiększone o kwotę stanowiącą równowartość środków przeznaczonych na zasilenie tej jednostki celem realizacji przypisanych jej zadań jednostki samorządu terytorialnego, z wyjątkiem środków przeznaczonych na wypłatę, na podstawie odrębnych przepisów, zasiłków, zapomóg i innych świadczeń o podobnym charakterze na rzecz osób fizycznych;
11) przychodach wykonanych zakładu budżetowego – rozumie się przez to przychody zakładu budżetowego w rozumieniu ustawy o finansach publicznych, w tym dotacje przekazane temu zakładowi z budżetu jednostki samorządu terytorialnego, pomniejszone o kwoty dotacji, które zostały zwrócone, wynikające ze sprawozdania z wykonania planu finansowego, z których zakład ten pokrywał koszty swojej działalności, wykonując przypisane mu zadania jednostki samorządu terytorialnego, z wyjątkiem odsetek od środków na rachunkach bankowych zaliczonych do przychodów z mienia tego zakładu budżetowego oraz odszkodowań należnych temu zakładowi innych niż odszkodowania stanowiące zapłatę, o której mowa w art. 29a ust. 1 ustawy;
12) przychodach wykonanych samorządowej instytucji kultury – rozumie się przez to przychody samorządowej instytucji kultury w rozumieniu ustawy o finansach publicznych, w tym dotacje przekazane tej instytucji z budżetu jednostki samorządu terytorialnego, pomniejszone o kwoty zwróconych dotacji, o odsetki od środków na rachunkach bankowych zaliczonych do przychodów z mienia tej instytucji oraz o odszkodowania należne tej instytucji inne niż odszkodowania stanowiące zapłatę, o której mowa w art. 29a ust. 1 ustawy – wynikające ze sprawozdania rocznego z wykonania planu finansowego, z których instytucja ta pokrywała koszty swojej działalności, wykonując przypisane jej zadania jednostki samorządu terytorialnego;
13) przychodach wykonanych państwowej instytucji kultury – rozumie się przez to przychody państwowej instytucji kultury w rozumieniu ustawy o finansach publicznych, w tym przekazane tej instytucji dotacje, pomniejszone o kwoty zwróconych dotacji, o odsetki od środków na rachunkach bankowych zaliczonych do przychodów z mienia tej instytucji oraz o odszkodowania należne tej instytucji inne niż odszkodowania stanowiące zapłatę, o której mowa w art. 29a ust. 1 ustawy – wynikające ze sprawozdania rocznego z wykonania planu finansowego, z których instytucja ta pokrywała koszty swojej działalności, wykonując przypisane jej zadania.

§ 3. [Sposoby określenia proporcji w przypadku jednostki samorządu terytorialnego]

1. W przypadku jednostki samorządu terytorialnego sposób określenia proporcji ustala się odrębnie dla każdej z jednostek organizacyjnych jednostki samorządu terytorialnego.

2. Jako sposób określenia proporcji uznaje się w przypadku urzędu obsługującego jednostkę samorządu terytorialnego sposób ustalony według wzoru:

$$X = \frac{A \times 100}{D_{UJST}}$$

gdzie poszczególne symbole oznaczają:
X – proporcję określoną procentowo, zaokrągloną w górę do najbliższej liczby całkowitej,
A – roczny obrót z działalności gospodarczej zrealizowany przez urząd obsługujący jednostkę samorządu terytorialnego, stanowiący część rocznego obrotu jednostki samorządu terytorialnego z działalności gospodarczej,

eprasa.pl d145e88633

D_{UJST} – dochody wykonane urzędu obsługującego jednostkę samorządu terytorialnego.

3. Jako sposób określenia proporcji uznaje się w przypadku jednostki budżetowej sposób ustalony według wzoru:

$$X = \frac{A \times 100}{D}$$

gdzie poszczególne symbole oznaczają:
X – proporcję określoną procentowo, zaokrągloną w górę do najbliższej liczby całkowitej,
A – roczny obrót z działalności gospodarczej zrealizowany przez jednostkę budżetową, stanowiący część rocznego obrotu jednostki samorządu terytorialnego z działalności gospodarczej,
D – dochody wykonane jednostki budżetowej.

4. Jako sposób określenia proporcji uznaje się w przypadku zakładu budżetowego sposób ustalony według wzoru:

$$X = \frac{A \times 100}{P}$$

gdzie poszczególne symbole oznaczają:
X – proporcję określoną procentowo, zaokrągloną w górę do najbliższej liczby całkowitej,
A – roczny obrót z działalności gospodarczej zrealizowany przez zakład budżetowy, stanowiący część rocznego obrotu jednostki samorządu terytorialnego z działalności gospodarczej,
P – przychody wykonane zakładu budżetowego.

5. Dochody wykonane urzędu obsługującego jednostkę samorządu terytorialnego, dochody wykonane jednostki budżetowej oraz przychody wykonane zakładu budżetowego nie obejmują odpowiednio dochodów lub przychodów uzyskanych z tytułu:
1) dostawy towarów i usług, które na podstawie przepisów o podatku dochodowym są zaliczane odpowiednio przez jednostkę samorządu terytorialnego lub jednostkę organizacyjną jednostki samorządu terytorialnego do środków trwałych oraz wartości niematerialnych i prawnych podlegających amortyzacji, oraz gruntów i praw wieczystego użytkowania gruntów, jeżeli są zaliczane odpowiednio do środków trwałych jednostki samorządu terytorialnego lub jednostki organizacyjnej jednostki samorządu terytorialnego – używanych na potrzeby prowadzonej przez te jednostki działalności;
2) transakcji dotyczących:
   a) pomocniczych transakcji w zakresie nieruchomości i pomocniczych transakcji finansowych,
   b) usług wymienionych w art. 43 ust. 1 pkt 7, 12 i 38–41 ustawy, w zakresie, w jakim transakcje te mają charakter pomocniczy.

§ 4. [Sposób określenia proporcji w przypadku samorządowej instytucji kultury]

1. W przypadku samorządowej instytucji kultury, jako sposób określenia proporcji uznaje się sposób ustalony według wzoru:

$$X = \frac{A \times 100}{P}$$

gdzie poszczególne symbole oznaczają:
X – proporcję określoną procentowo, zaokrągloną w górę do najbliższej liczby całkowitej,
A – roczny obrót z działalności gospodarczej zrealizowany przez samorządową instytucję kultury,
P – przychody wykonane samorządowej instytucji kultury.

2. Przychody wykonane samorządowej instytucji kultury nie obejmują przychodów uzyskanych z tytułu:
1) dostawy towarów i usług, które na podstawie przepisów o podatku dochodowym są zaliczane przez samorządową instytucję kultury do środków trwałych oraz wartości niematerialnych i prawnych podlegających amortyzacji, oraz gruntów i praw wieczystego użytkowania gruntów, jeżeli są zaliczane do środków trwałych samorządowej instytucji kultury – używanych na potrzeby prowadzonej przez tę instytucję działalności;
2) transakcji dotyczących:
   a) pomocniczych transakcji w zakresie nieruchomości i pomocniczych transakcji finansowych,
   b) usług wymienionych w art. 43 ust. 1 pkt 7, 12 i 38–41 ustawy, w zakresie, w jakim transakcje te mają charakter pomocniczy.

§ 5. [Sposób określenia proporcji w przypadku państwowej instytucji kultury]

1. W przypadku państwowej instytucji kultury, jako sposób określenia proporcji uznaje się sposób ustalony według wzoru:

$$X = \frac{A \times 100}{P}$$

gdzie poszczególne symbole oznaczają:
X – proporcję określoną procentowo, zaokrągloną w górę do najbliższej liczby całkowitej,

eprasa.pl d145e88633

A – roczny obrót z działalności gospodarczej zrealizowany przez państwową instytucję kultury,
P – przychody wykonane państwowej instytucji kultury.

2. Przychody wykonane państwowej instytucji kultury nie obejmują przychodów uzyskanych z tytułu:

1) dostawy towarów i usług, które na podstawie przepisów o podatku dochodowym są zaliczane przez państwową instytucję kultury do środków trwałych oraz wartości niematerialnych i prawnych podlegających amortyzacji, oraz gruntów i praw wieczystego użytkowania gruntów, jeżeli są zaliczane do środków trwałych państwowej instytucji kultury – używanych na potrzeby prowadzonej przez tę instytucję działalności;
2) transakcji dotyczących:
   a) pomocniczych transakcji w zakresie nieruchomości i pomocniczych transakcji finansowych,
   b) usług wymienionych w art. 43 ust. 1 pkt 7, 12 i 38–41 ustawy, w zakresie, w jakim transakcje te mają charakter pomocniczy.

§ 6. [Sposób określenia proporcji w przypadku uczelni publicznej]

W przypadku uczelni publicznej, jako sposób określenia proporcji uznaje się sposób ustalony według wzoru:

$$X = \frac{A \times 100}{F}$$

gdzie poszczególne symbole oznaczają:
X – proporcję określoną procentowo, zaokrągloną w górę do najbliższej liczby całkowitej,
A – roczny obrót z działalności gospodarczej uczelni publicznej,
F – sumę wykorzystanych przez uczelnię publiczną środków obejmującą subwencje, dotacje i inne środki o podobnym charakterze przeznaczone w danym roku przez tę uczelnię na zadania, o których mowa w ustawie z dnia 20 lipca 2018 r. – Prawo o szkolnictwie wyższym i nauce (Dz.U. z 2021 r. poz. 478 i 619), których realizacja nie mieści się w działalności gospodarczej, wynikające ze sprawozdania z wykonania planu rzeczowo-finansowego tej uczelni, z wyłączeniem środków finansowych przeznaczonych na stypendia dla studentów lub doktorantów.

§ 7. [Sposób określenia proporcji w przypadku instytutu badawczego]

W przypadku instytutu badawczego, jako sposób określenia proporcji uznaje się sposób ustalony według wzoru:

$$X = \frac{A \times 100}{B}$$

gdzie poszczególne symbole oznaczają:
X – proporcję określoną procentowo, zaokrągloną w górę do najbliższej liczby całkowitej,
A – roczny obrót z działalności gospodarczej instytutu badawczego,
B – sumę wykorzystanych przez instytut badawczy środków obejmującą:
   1) subwencje, dotacje i inne środki o podobnym charakterze przeznaczone w danym roku przez ten instytut na zadania związane z działalnością naukową lub kształceniem w szkole doktorskiej, w rozumieniu przepisów ustawy z dnia 20 lipca 2018 r. – Prawo o szkolnictwie wyższym i nauce, których realizacja nie mieści się w działalności gospodarczej;
   2) dotacje i inne środki o podobnym charakterze przeznaczone na realizację przez ten instytut w danym roku badań naukowych, prac rozwojowych lub innych zleconych zadań, których realizacja nie mieści się w działalności gospodarczej

   – z wyłączeniem środków finansowych przeznaczonych na stypendia dla doktorantów.

§ 8. [Obliczenia kwoty podatku naliczonego]

W celu obliczenia kwoty podatku naliczonego w przypadkach, o których mowa w § 3–7, mogą być przyjęte dane za rok podatkowy poprzedzający poprzedni rok podatkowy.

§ 9. [Wejście w życie]

Rozporządzenie wchodzi w życie z dniem 1 stycznia 2016 r.

eprasa.pl d145e88633

STAWKI VAT I ZWOLNIENIA Z VAT

ROZPORZĄDZENIE MINISTRA FINANSÓW

z dnia 9 grudnia 2023 r.

w sprawie obniżonych stawek podatku od towarów i usług

(Dz.U. z 2023 r. poz. 2670; ost.zm. Dz.U. z 2025 r. poz. 1253)

Na podstawie art. 146ej ust. 1 ustawy z dnia 11 marca 2004 r. o podatku od towarów i usług (Dz.U. z 2023 r. poz. 1570, 1598 i 1852) zarządza się, co następuje:

Rozdział 1

Przepisy ogólne

§ 1. [Zakres regulacji]

Rozporządzenie określa:

1) towary i usługi, dla których obniża się stawkę podatku od towarów i usług, zwanego dalej „podatkiem", do:
   a) wysokości 0%,
   b) wysokości 8%;
2) warunki stosowania obniżonych stawek.

§ 2. [Definicja]

Ilekroć w rozporządzeniu jest mowa o podmiotach, rozumie się przez to osoby prawne, jednostki organizacyjne niemające osobowości prawnej oraz osoby fizyczne.

Rozdział 2

Obniżenie stawki podatku do wysokości 0%

§ 3. [Warunki obniżenia stawki wymienionej w art. 41 ust. 1 i 2 ustawy o podatku od towarów i usług]

1. Stawkę podatku wymienioną w art. 41 ust. 1 i 2 ustawy z dnia 11 marca 2004 r. o podatku od towarów i usług, zwanej dalej „ustawą", obniża się do wysokości 0% przy świadczeniu usług przez podatników podatku od towarów i usług, zwanych dalej „podatnikami", zarejestrowanych na podstawie art. 96, art. 97 lub art. 157 ustawy oraz imporcie usług, nabywanych za środki bezzwrotnej pomocy zagranicznej, pod warunkiem że:

1) zawarta została pisemna umowa o świadczenie tych usług;
2) umowa, o której mowa w pkt 1, została zarejestrowana przez:
   a) Ministerstwo Spraw Zagranicznych, lub
   b) Urząd Komitetu Integracji Europejskiej – w przypadku umów zarejestrowanych do dnia 31 grudnia 2009 r.

2. W przypadku świadczenia i importu usług, których nabycie jest finansowane w części ze środków bezzwrotnej pomocy zagranicznej i w części z innych środków finansowych, przepis ust. 1 stosuje się wyłącznie do tej części wartości usługi, która została sfinansowana ze środków bezzwrotnej pomocy zagranicznej.

3. Za środki bezzwrotnej pomocy zagranicznej, o których mowa w ust. 1 i 2, uważa się bezzwrotne środki przekazane polskim podmiotom z budżetu Unii Europejskiej na podstawie umów zawartych z Rządem Rzeczypospolitej Polskiej, dotyczących:

1) Programu Pomocy w Przebudowie Gospodarczej Państw Europy Środkowej i Wschodniej (PHARE), w tym złotowe fundusze partnerskie powstałe w wyniku realizacji tego programu (CPF), a także środki, które zostały przekazane polskim podmiotom na podstawie umów zawartych z nimi przed dniem 1 maja 2004 r. na sfinansowanie programów realizowanych przez te jednostki w ramach programów ramowych Unii Europejskiej oraz w ramach innych programów wspólnotowych Unii Europejskiej;
2) kontraktów zawartych przed dniem 1 maja 2004 r. w ramach Przedakcesyjnego Instrumentu Polityki Strukturalnej (ISPA).

4. Za środki bezzwrotnej pomocy zagranicznej, o których mowa w ust. 1 i 2, uważa się także bezzwrotne środki przekazane polskim podmiotom przez rządy państw obcych lub organizacje międzynarodowe udzielające pomocy na podstawie:

1) umów zawartych z Rządem Rzeczypospolitej Polskiej,

eprasa.pl d145e88633

2) jednostronnych deklaracji rządów i organizacji międzynarodowych udzielających pomocy

– z wyłączeniem środków pochodzących z budżetu Unii Europejskiej oraz przypadków, kiedy umowa nie wyłącza możliwości opłacania podatku ze środków finansowych bezzwrotnej pomocy zagranicznej.

5. Do usług, o których mowa w ust. 2, stosuje się obniżoną do wysokości 0% stawkę podatku, pod warunkiem że:

1) na wystawionej fakturze określona została odrębnie część wartości usług finansowanych:
   a) ze środków bezzwrotnej pomocy zagranicznej,
   b) z innych środków finansowych;
2) w umowie, o której mowa w ust. 1, określono procentowy udział środków bezzwrotnej pomocy zagranicznej.

6. Przepisy ust. 1 i 2 stosuje się w przypadku nabycia za środki bezzwrotnej pomocy zagranicznej, gdy kwota podatku nie została zaliczona do objęcia kosztami kwalifikowanymi w rozumieniu przepisów regulujących zasady korzystania ze środków bezzwrotnej pomocy zagranicznej.

§ 4. [Stosowanie obniżonej do wysokości 0% stawki podatku]

1. Obniżoną do wysokości 0% stawkę podatku stosuje się również do:

1) usług transportu towarów, jeżeli transport ten wykonywany jest w całości na terytorium kraju i stanowi część usługi transportu międzynarodowego;
2) wewnątrzwspólnotowych usług transportu towarów, jeżeli transport ten stanowi część usługi transportu międzynarodowego;
3) usług transportu towarów świadczonych na rzecz podatnika w rozumieniu art. 28a ustawy będącego usługobiorcą tych usług, posiadającego na terytorium kraju siedzibę działalności gospodarczej, stałe miejsce prowadzenia działalności gospodarczej, dla którego są świadczone te usługi, a w przypadku braku takiej siedziby działalności gospodarczej lub stałego miejsca prowadzenia działalności gospodarczej – posiadającego na terytorium kraju stałe miejsce zamieszkania albo zwykłe miejsce pobytu, jeżeli transport ten wykonywany jest w całości poza terytorium kraju:
   a) z miejsca wyjazdu (nadania) na terytorium państwa członkowskiego innym niż terytorium kraju do miejsca przyjazdu (przeznaczenia) poza terytorium Unii Europejskiej lub
   b) z miejsca wyjazdu (nadania) poza terytorium Unii Europejskiej do miejsca przyjazdu (przeznaczenia) na terytorium państwa członkowskiego inne niż terytorium kraju;
4) usług transportu towarów przewożonych przez osoby podróżujące, takich jak bagaż lub pojazdy samochodowe, jeżeli transport tych osób jest opodatkowany podatkiem według stawki w wysokości 0%;
5) usług świadczonych osobom w środkach transportu morskiego, lotniczego i kolejowego, jeżeli transport tych osób jest opodatkowany podatkiem według stawki w wysokości 0%;
6) usług świadczonych na obszarze polskich portów morskich, polegających na obsłudze pasażerów w tych portach;
7) usług świadczonych przez pośredników działających w imieniu i na rzecz osób trzecich, jeżeli pośredniczą oni w transakcjach dokonywanych poza terytorium Unii Europejskiej.

2. Przepisy ust. 1 pkt 1–3 stosuje się pod warunkiem posiadania przez podatnika odpowiednich dokumentów, o których mowa w art. 83 ust. 5 pkt 1 ustawy.

3. Przez wewnątrzwspólnotową usługę transportu towarów, o której mowa w ust. 1 pkt 2, rozumie się transport towarów, którego rozpoczęcie i zakończenie ma miejsce odpowiednio na terytorium dwóch różnych państw członkowskich.

§ 5. [Stosowanie obniżonej do wysokości 0% stawki podatku do dostawy towarów]

1. Obniżoną do wysokości 0% stawkę podatku stosuje się również do dostawy towarów nabywanych przez podatnika podatku od wartości dodanej, zidentyfikowanego na potrzeby transakcji wewnątrzwspólnotowych na terytorium państwa członkowskiego innym niż terytorium kraju, w przypadku gdy towary te są przeznaczone do wykonania na nich usług na rzeczowym majątku ruchomym na terytorium kraju, a następnie do wywozu na terytorium państwa członkowskiego inne niż terytorium kraju.

2. Przepis ust. 1 stosuje się, pod warunkiem że podatnik dokonujący dostawy towarów:

eprasa.pl d145e88633

1) składając deklarację podatkową, w której wykazuje tę dostawę towarów, jest zarejestrowany jako podatnik VAT UE;
2) przekaże, nabyte przez podatnika podatku od wartości dodanej, towary podmiotowi, który wykonuje usługi na rzeczowym majątku ruchomym;
3) wykaże w deklaracji podatkowej oraz informacji podsumowującej za okres, w którym wystawił fakturę stwierdzającą dokonanie dostawy towarów, tę dostawę jako wewnątrzwspólnotową dostawę towarów;
4) otrzyma zapłatę na rachunek bankowy w terminie 60 dni od dnia wydania towaru; otrzymanie zapłaty w terminie późniejszym uprawnia podatnika do dokonania korekty podatku należnego;
5) posiada dokumenty, z których wynika, że towary przekazywane podmiotowi, który wykonuje usługi na rzeczowym majątku ruchomym, zostaną po wykonaniu tych usług wywiezione z terytorium kraju.

§ 6. [Stosowanie obniżonej do wysokości 0% stawki podatku do dostawy towarów lub świadczenia usług]

1. Obniżoną do wysokości 0% stawkę podatku stosuje się również do dostawy towarów lub świadczenia usług na rzecz:
1) instytucji Unii Europejskiej lub organów utworzonych przez Unię Europejską, do których ma zastosowanie Protokół w sprawie przywilejów i immunitetów Unii Europejskiej (Dz.U. z 2004 r. poz. 864/4, z późn. zm.), zwanych dalej „instytucjami lub organami Unii Europejskiej", posiadających siedzibę lub przedstawicielstwo na terytorium innego państwa członkowskiego niż terytorium kraju – do celów służbowych tych instytucji lub organów;
2) Komisji Europejskiej, agencji lub organów utworzonych przez Unię Europejską, posiadających siedzibę lub przedstawicielstwo na terytorium innego państwa członkowskiego niż terytorium kraju, w przypadku gdy nabywają te towary lub usługi w ramach wykonywania zadań powierzonych im na mocy prawa Unii Europejskiej w celu reagowania na pandemię COVID-19;
3) organizacji międzynarodowych posiadających siedzibę lub przedstawicielstwo:
   a) na terytorium innego niż terytorium kraju państwa członkowskiego,
   b) na terytorium państwa trzeciego
   – uznanych za takie przez państwo siedziby i przez Rzeczpospolitą Polską, w granicach i na warunkach ustalonych przez konwencje międzynarodowe ustanawiające takie organizacje lub przez umowy dotyczące ich siedzib – do celów służbowych tych organizacji;
4) sił zbrojnych Państwa-Strony Traktatu Północnoatlantyckiego innego niż państwo członkowskie przeznaczenia – do celów służbowych tych sił lub towarzyszącego im personelu cywilnego lub też w celu zaopatrzenia ich mes lub kantyn, jeżeli siły te biorą udział we wspólnych działaniach obronnych;
5) sił zbrojnych państwa członkowskiego innego niż państwo członkowskie przeznaczenia – do celów służbowych tych sił lub towarzyszącego im personelu cywilnego lub też w celu zaopatrzenia ich mes lub kantyn, jeżeli siły te biorą udział w działaniach obronnych prowadzonych w celu realizacji działania Unii Europejskiej w ramach wspólnej polityki bezpieczeństwa i obrony;
6) posiadających przedstawicielstwo na terytorium innego państwa członkowskiego niż terytorium kraju misji dyplomatycznych i urzędów konsularnych oraz członków ich personelu, a także innych osób zrównanych z nimi na podstawie ustaw, umów lub zwyczajów międzynarodowych;
7) sił zbrojnych Stanów Zjednoczonych, o których mowa w art. 2 lit. a Umowy między Rządem Rzeczypospolitej Polskiej a Rządem Stanów Zjednoczonych Ameryki o wzmocnionej współpracy obronnej, podpisanej w Warszawie dnia 15 sierpnia 2020 r. (Dz.U. z 2020 r. poz. 2153 i 2154), zwanej dalej „Umową o wzmocnionej współpracy obronnej", przebywających na terytorium kraju, jeżeli towary lub usługi nabywane przez te siły lub na ich rzecz są przeznaczone do wyłącznego użytku służbowego tych sił lub też do zaopatrzenia ich wojskowej usługowej działalności wspierającej, o której mowa w art. 24 tej umowy, jeżeli siły te biorą udział we wspólnych działaniach obronnych.

2. Przepis ust. 1 stosuje się, pod warunkiem że podmiot dokonujący dostawy towarów lub świadczący usługi przed upływem terminu do złożenia deklaracji podatkowej za dany okres rozliczeniowy posiada:

eprasa.pl d145e88633

1) w przypadku, o którym mowa w ust. 1 pkt 1–6 – wypełnione odpowiednio na potrzeby podatku świadectwo zwolnienia z podatku VAT lub podatku akcyzowego, o którym mowa w załączniku II do rozporządzenia wykonawczego Rady (UE) nr 282/2011 z dnia 15 marca 2011 r. ustanawiającego środki wykonawcze do dyrektywy 2006/112/WE w sprawie wspólnego systemu podatku od wartości dodanej (Dz. Urz. UE L 77 z 23.03.2011, str. 1, z późn. zm.), dla tych towarów i usług, potwierdzone przez właściwe władze:
   a) państwa, na którego terytorium podmioty wskazane w ust. 1 pkt 1–3 i 6 posiadają siedzibę lub przedstawicielstwo,
   b) państwa członkowskiego przeznaczenia – w przypadku, o którym mowa w ust. 1 pkt 4 i 5;
2) w przypadku, o którym mowa w ust. 1 pkt 7 – wypełnione odpowiednio świadectwo zwolnienia z podatku VAT i podatku akcyzowego, o którym mowa w załączniku do Porozumienia wykonawczego między Rządem Rzeczypospolitej Polskiej a Rządem Stanów Zjednoczonych Ameryki do Umowy między Rządem Rzeczypospolitej Polskiej a Rządem Stanów Zjednoczonych Ameryki o statusie sił zbrojnych Stanów Zjednoczonych Ameryki na terytorium Rzeczypospolitej Polskiej dotyczącego zwolnień podatkowych dla celów oficjalnych, podpisanego w Warszawie dnia 27 kwietnia 2015 r. (Dz.U. z 2015 r. poz. 817 i 818), dla tych towarów i usług;
3) zamówienie dotyczące towarów lub usług (wraz z ich specyfikacją), do których odnosi się świadectwo określone odpowiednio w pkt 1 i 2.

3. W przypadku gdy nabyte towary lub usługi są wykorzystywane przez Komisję Europejską, agencję lub organ utworzone przez Unię Europejską do odpłatnej dostawy towarów, odpłatnego eksportu towarów, odpłatnej wewnątrzwspólnotowej dostawy towarów lub odpłatnego świadczenia usług, przepisu ust. 1 pkt 2 nie stosuje się.

4. Komisja Europejska, agencja lub organ utworzone przez Unię Europejską są obowiązane poinformować podmiot, który dokonał dostawy towarów lub świadczenia usług, o których mowa w ust. 1 pkt 2, oraz naczelnika urzędu skarbowego właściwego dla tego podmiotu o wykorzystaniu tych towarów lub usług do odpłatnej dostawy towarów, odpłatnego eksportu towarów, odpłatnej wewnątrzwspólnotowej dostawy towarów lub odpłatnego świadczenia usług, nie później niż do 10. dnia miesiąca następującego po miesiącu, w którym Komisja Europejska, agencja lub organ utworzone przez Unię Europejską dokonały odpowiednio tej dostawy, tego eksportu, tej wewnątrzwspólnotowej dostawy lub tego świadczenia.

5. W przypadku, o którym mowa w ust. 3, dostawa towarów lub świadczenie usług podlega opodatkowaniu podatkiem na warunkach mających zastosowanie w dniu dokonania przez Komisję Europejską, agencję lub organ utworzony przez Unię Europejską odpłatnej dostawy towarów, odpłatnego eksportu towarów, odpłatnej wewnątrzwspólnotowej dostawy towarów lub odpłatnego świadczenia usług.

6. Przepisy ust. 1 pkt 4 i 5 stosuje się, pod warunkiem że dostawa towarów lub świadczenie usług są dokonywane z przeznaczeniem do innego niż Rzeczpospolita Polska państwa członkowskiego przeznaczenia.

7. Świadectwo, o którym mowa w ust. 2 pkt 2, wypełniają siły zbrojne Stanów Zjednoczonych, o których mowa w art. 2 lit. a Umowy o wzmocnionej współpracy obronnej, z tym że pole 4 tego świadectwa wypełnia Minister Obrony Narodowej Rzeczypospolitej Polskiej lub jego upoważniony przedstawiciel. Niewykorzystane pola świadectwa przekreśla się.

8. Wypełnienie pola 4 świadectwa, o którym mowa w ust. 2 pkt 2, nie jest wymagane, w przypadku gdy Minister Obrony Narodowej Rzeczypospolitej Polskiej lub jego upoważniony przedstawiciel wyda pojedyncze poświadczenie, o którym mowa w art. 2 ust. 2 lit. b Porozumienia wykonawczego między Rządem Rzeczypospolitej Polskiej a Rządem Stanów Zjednoczonych Ameryki do Umowy między Rządem Rzeczypospolitej Polskiej a Rządem Stanów Zjednoczonych Ameryki o statusie sił zbrojnych Stanów Zjednoczonych Ameryki na terytorium Rzeczypospolitej Polskiej dotyczącego zwolnień podatkowych dla celów oficjalnych, podpisanego w Warszawie dnia 27 kwietnia 2015 r.

9. W przypadku, o którym mowa w ust. 8, kopię pojedynczego poświadczenia dołącza się do wypełnionego świadectwa i przekazuje

eprasa.pl d145e88633

dostawcy towarów lub usługodawcy wraz z dokumentami wskazanymi w ust. 2 pkt 3.

10. W przypadku gdy towary lub usługi nabywane przez podmioty, o których mowa w ust. 1 pkt 1, pkt 3 lit. a i pkt 4–6, są przeznaczone do celów służbowych, świadectwo, o którym mowa w ust. 2 pkt 1, nie musi być potwierdzone przez właściwe władze państwa, na którego terytorium podmioty te posiadają siedzibę lub przedstawicielstwo, albo właściwe władze państwa członkowskiego przeznaczenia.

11. W przypadku, o którym mowa w ust. 10, podmioty określone w ust. 1 pkt 1, pkt 3 lit. a i pkt 4–6 przekazują dostawcy towarów lub usługodawcy dokumenty wskazane w ust. 2 oraz kopię pisma, o którym mowa w rubryce 7 świadectwa, zezwalającego na odstąpienie od potwierdzenia tego świadectwa, wydanego przez właściwe władze państwa, na którego terytorium podmioty te posiadają siedzibę lub przedstawicielstwo, albo właściwe władze państwa członkowskiego przeznaczenia.

§ 7. [Stosowanie obniżonej do wysokości 0% stawki podatku do dostaw towarów]

1. Obniżoną do wysokości 0% stawkę podatku stosuje się również do dostawy:

1) towarów w składzie celnym, wprowadzonych do składu celnego z terytorium państwa członkowskiego innego niż terytorium kraju;
2) towarów objętych procedurą składowania celnego.

2. Przepis ust. 1 stosuje się, pod warunkiem że:

1) dostawy towarów dokonuje się dla podatnika, o którym mowa w art. 15 ustawy;
2) towary znajdują się pod dozorem celnym i są ujęte w ewidencji towarowej prowadzonej zgodnie z odrębnymi przepisami;
3) towary, inne niż objęte procedurą składowania celnego, nie są w wyniku tej dostawy lub po dokonaniu tej dostawy wyprowadzane ze składu celnego.

Rozdział 3

Obniżenie stawki podatku do wysokości 8%

§ 8. [Stosowanie obniżonej do wysokości 8% stawki podatku]

Stawkę podatku wymienioną w art. 41 ust. 1 ustawy obniża się do wysokości 8% dla towarów i usług wymienionych w załączniku do rozporządzenia.

Rozdział 4

Przepisy epizodyczne

Oddział 1

Czasowe obniżenie stawki podatku do wysokości 0%

§ 9. [Stosowanie obniżonej do wysokości 0% stawki podatku do dostawy produktów leczniczych]

1. Obniżoną do wysokości 0% stawkę podatku stosuje się do dostawy towarów, której przedmiotem są produkty lecznicze, których zakup jest finansowany ze środków pochodzących z rozpoczętych przed dniem 17 maja 2022 r. zbiórek publicznych organizowanych przez organizacje pożytku publicznego w rozumieniu przepisów ustawy z dnia 24 kwietnia 2003 r. o działalności pożytku publicznego i o wolontariacie (Dz.U. z 2023 r. poz. 571) oraz które:

1) zostały dopuszczone do obrotu na terytorium Rzeczypospolitej Polskiej zgodnie z przepisami ustawy z dnia 6 września 2001 r. – Prawo farmaceutyczne (Dz.U. z 2022 r. poz. 2301 oraz z 2023 r. poz. 605, 650, 1859 i 1938),
2) uzyskały pozwolenie wydane przez Radę Unii Europejskiej lub Komisję Europejską

– jeżeli były uprzednio przedmiotem importu towarów na terytorium kraju lub wewnątrzwspólnotowego nabycia towarów za wynagrodzeniem na terytorium kraju.

2. Obniżoną stawkę podatku, o której mowa w ust. 1, stosuje się pod warunkiem, że dokonujący dostawy towarów, o których mowa w ust. 1, posiada potwierdzenie od:

1) organizacji pożytku publicznego, że zbiórka środków na sfinansowanie zakupu produktów leczniczych, o których mowa w ust. 1, jest przeprowadzana jako zbiórka publiczna zgodnie z przepisami ustawy z dnia 14 marca 2014 r. o zasadach prowadzenia zbiórek publicznych (Dz.U. z 2020 r. poz. 1672) i została rozpoczęta przed dniem 17 maja 2022 r.;
2) nabywcy, że towar będzie wykorzystany do terapii przeprowadzonej na terytorium kraju.

§ 10. [Stosowanie obniżonej do wysokości 0% stawki podatku do towarów spożywczych]

1. Do dnia 31 marca 2024 r. obniżoną do wysokości 0% stawkę podatku stosuje się również do towarów spożywczych wymienionych

eprasa.pl d145e88633

w poz. 1–18 załącznika nr 10 do ustawy, innych niż klasyfikowane według Polskiej Klasyfikacji Wyrobów i Usług w grupowaniu usługi związane z wyżywieniem (PKWiU 56).

2. Przepisu ust. 1 nie stosuje się, w przypadku gdy towary, o których mowa w tym przepisie, są przedmiotem importu towarów, o którym mowa w art. 138i ust. 1 ustawy.

§ 10a. [Stosowanie obniżonej do wysokości 0% stawki podatku do dostawy towarów lub świadczenia usług w związku z powodzią]

1. Do dnia 31 grudnia 2024 r. obniżoną do wysokości 0% stawkę podatku stosuje się do:
1) dostawy towarów, o której mowa w art. 7 ust. 2 pkt 2 ustawy,
2) świadczenia usług, o którym mowa w art. 8 ust. 2 ustawy

– na cele związane z pomocą poszkodowanym wskutek intensywnych opadów atmosferycznych lub powodzi we wrześniu 2024 r.

2. Obniżoną stawkę podatku, o której mowa w ust. 1, stosuje się wyłącznie do dostaw towarów lub świadczenia usług dokonywanych na rzecz:
1) organizacji pożytku publicznego w rozumieniu przepisów ustawy z dnia 24 kwietnia 2003 r. o działalności pożytku publicznego i o wolontariacie;
2) jednostek samorządu terytorialnego;
3) podmiotów leczniczych w rozumieniu art. 4 ust. 1 ustawy z dnia 15 kwietnia 2011 r. o działalności leczniczej (Dz.U. z 2024 r. poz. 799);
4) Rządowej Agencji Rezerw Strategicznych.

3. Obniżoną stawkę podatku, o której mowa w ust. 1, stosuje się pod warunkiem zawarcia pisemnej umowy między podatnikiem dokonującym dostawy towarów lub świadczącym usługi, o których mowa w ust. 1, oraz podmiotem wskazanym w ust. 2, z której wynika, że dostarczane towary lub świadczone usługi będą wykorzystane na cele związane z pomocą poszkodowanym wskutek intensywnych opadów atmosferycznych lub powodzi we wrześniu 2024 r.

§ 10b. [Stosowanie obniżonej do wysokości 0% stawki podatku do dostawy towarów, której przedmiotem są materiały budowlane, w związku z powodzią]

1. Do dnia 31 marca 2025 r. obniżoną do wysokości 0% stawkę podatku stosuje się do dostawy towarów, o której mowa w art. 7 ust. 2 pkt 2 ustawy, której przedmiotem są materiały budowlane, na rzecz:
1) osób fizycznych,
2) podmiotów prowadzących działalność edukacyjną, kulturalną, w zakresie ochrony zdrowia, opieki nad dziećmi, młodzieżą oraz osobami w podeszłym wieku, zbiorowego zakwaterowania uczniów i studentów, jak również jednostek organizacyjnych pomocy społecznej oraz innych podmiotów prowadzących działalność w obszarze pomocy społecznej

– posiadających prawo do dysponowania nieruchomością na cele budowlane w rozumieniu ustawy z dnia 7 lipca 1994 r. – Prawo budowlane (Dz.U. z 2024 r. poz. 725, 834 i 1222), w której w wyniku działania intensywnych opadów atmosferycznych lub powodzi we wrześniu 2024 r. powstała szkoda i która jest położona na terenie gminy określonej w przepisach wydanych na podstawie art. 1 ust. 2 ustawy z dnia 16 września 2011 r. o szczególnych rozwiązaniach związanych z usuwaniem skutków powodzi (Dz.U. z 2024 r. poz. 654).

2. Obniżoną stawkę podatku, o której mowa w ust. 1, stosuje się pod warunkiem:
1) zawarcia pisemnej umowy darowizny pomiędzy podatnikiem dokonującym dostawy towarów, o której mowa w ust. 1, oraz osobą lub podmiotem, o których mowa w ust. 1 pkt 1 lub 2;
2) posiadania przez podatnika dokonującego dostawy towarów, o której mowa w ust. 1:
   a) poświadczonej, za zgodność z oryginałem, przez pracownika socjalnego przeprowadzającego wywiad kopii części VII, wypełnionej w zakresie lit. A poz. 1–6 oraz lit. B, kwestionariusza rodzinnego wywiadu środowiskowego sporządzonego według wzoru określonego w załączniku nr 1 do rozporządzenia Ministra Rodziny i Polityki Społecznej z dnia 8 kwietnia 2021 r. w sprawie rodzinnego wywiadu środowiskowego (Dz.U. poz. 893 oraz z 2024 r. poz. 1391), z której wynika, że osoba, o której mowa w ust. 1 pkt 1, poniosła szkodę w nieruchomości,
   b) zaświadczenia wydanego przez właściwego wójta, burmistrza albo prezydenta miasta, z którego wynika, że podmiot, o którym mowa w ust. 1 pkt 2, poniósł szkodę w nieruchomości,

eprasa.pl d145e88633

w której prowadzi działalność, o której mowa w ust. 1 pkt 2

– wskutek intensywnych opadów atmosferycznych lub powodzi we wrześniu 2024 r.

§ 10c. [Stosowanie obniżonej do wysokości 0% stawki podatku do dostawy towarów lub świadczenia usług na cele charytatywne]

1. Do dnia 31 grudnia 2025 r. obniżoną do wysokości 0% stawkę podatku stosuje się do:

1) dostawy towarów, z wyłączeniem wyrobów akcyzowych oraz samochodów osobowych podlegających opodatkowaniu podatkiem akcyzowym, dokonywanej na rzecz:
   a) podmiotów wchodzących w skład Międzynarodowego Ruchu Czerwonego Krzyża i Czerwonego Półksiężyca,
   b) organów Organizacji Narodów Zjednoczonych lub jej organizacji wyspecjalizowanych i powiązanych,
   c) organizacji pożytku publicznego wpisanych do wykazu, o którym mowa w art. 27a ustawy z dnia 24 kwietnia 2003 r. o działalności pożytku publicznego i o wolontariacie, które uzyskały status organizacji pożytku publicznego co najmniej na 18 miesięcy przed dniem dokonania dostawy towarów,
   d) przedsiębiorstw społecznych wpisanych do wykazu, o którym mowa w art. 19 ust. 1 ustawy z dnia 5 sierpnia 2022 r. o ekonomii społecznej (Dz.U. z 2025 r. poz. 806), które uzyskały status przedsiębiorstwa społecznego co najmniej na 18 miesięcy przed dniem dokonania dostawy towarów,
2) wewnątrzwspólnotowego nabycia towarów, z wyłączeniem wyrobów akcyzowych oraz samochodów osobowych podlegających opodatkowaniu podatkiem akcyzowym, przez podmioty, organy, organizacje lub przedsiębiorstwa wskazane w pkt 1

– jeżeli towary te są przeznaczone do bezpłatnego przekazania na terytorium kraju osobom uciekającym przed agresją wojskową Federacji Rosyjskiej przeciwko Ukrainie albo bezpłatnego oddania tym osobom do dyspozycji na terytorium kraju i pozostają własnością tych podmiotów, organów, organizacji lub przedsiębiorstw.

2. Obniżoną stawkę podatku, o której mowa w ust. 1, do dostawy towarów, o której mowa w ust. 1 pkt 1, stosuje się pod warunkiem zawarcia pisemnej umowy między podatnikiem dokonującym tej dostawy oraz podmiotem, organem, organizacją lub przedsiębiorstwem wskazanymi w ust. 1 pkt 1, z której wynika, że dostarczane towary będą wykorzystane na cele przewidziane w ust. 1. Umowa, o której mowa w zdaniu pierwszym, powinna również zawierać zobowiązanie podmiotu, organu, organizacji lub przedsiębiorstwa wskazanych w ust. 1 pkt 1, do zapłaty podatnikowi dokonującemu dostawy towarów równowartości podatku należnego od dokonanej dostawy, jeżeli dostarczane towary zostaną wykorzystane na cele inne niż przewidziane w ust. 1.

3. Obniżonej stawki podatku, o której mowa w ust. 1, nie stosuje się w przypadku wykorzystania towarów na cele inne niż przewidziane w ust. 1.

4. W przypadku, o którym mowa w ust. 3, podmiot, organ, organizacja lub przedsiębiorstwo wskazane w ust. 1 pkt 1, na rzecz których została dokonana dostawa towarów, o której mowa w ust. 1 pkt 1, są obowiązane poinformować nie później niż do 10. dnia miesiąca następującego po miesiącu, w którym stwierdzono zaistnienie okoliczności, o której mowa w ust. 3:

1) podatnika, który dokonał dostawy towarów, o której mowa w ust. 1 pkt 1, oraz
2) naczelnika urzędu skarbowego właściwego dla podatnika, który dokonał dostawy towarów, o której mowa w ust. 1 pkt 1

– o wykorzystaniu tych towarów na cele inne niż przewidziane w ust. 1.

5. W przypadku, o którym mowa w ust. 3, podmiot, organ, organizacja lub przedsiębiorstwo wskazane w ust. 1 pkt 1, dokonujące wewnątrzwspólnotowego nabycia towarów, o którym mowa w ust. 1 pkt 2, są obowiązane poinformować nie później niż do 10. dnia miesiąca następującego po miesiącu, w którym stwierdzono zaistnienie okoliczności, o której mowa w ust. 3, naczelnika urzędu skarbowego właściwego dla nich o wykorzystaniu tych towarów na cele inne niż przewidziane w ust. 1.

6. W przypadku, o którym mowa w ust. 3, wysokość podatku dla dostawy towarów albo wewnątrzwspólnotowego nabycia towarów, o których mowa w ust. 1, określa się według stawek podatku obowiązujących w dniu zaistnienia okoliczności, o której mowa w ust. 3.

eprasa.pl d145e88633

Oddział 2

Czasowe obniżenie stawki podatku do wysokości 8%

§ 11. [Stosowanie obniżonej do wysokości 8% stawki podatku do dostawy, wewnątrzwspólnotowego nabycia i importu]

1. Do dnia 31 marca 2025 r. obniżoną do wysokości 8% stawkę podatku stosuje się do dostawy, wewnątrzwspólnotowego nabycia i importu:

1) środków poprawiających właściwości gleby, stymulatorów wzrostu oraz podłoży do upraw, o których mowa w ustawie z dnia 10 lipca 2007 r. o nawozach i nawożeniu (Dz.U. z 2023 r. poz. 569 i 1597), z wyłączeniem podłoży mineralnych i towarów wymienionych w poz. 12 załącznika nr 3 do ustawy;
2) polepszaczy gleby, środków wapnujących, biostymulatorów, podłoży do upraw, produktów nawozowych mieszanych składających się wyłącznie z nawozu i środka wapnującego, o których mowa w rozporządzeniu Parlamentu Europejskiego i Rady (UE) 2019/1009 z dnia 5 czerwca 2019 r. ustanawiającym przepisy dotyczące udostępniania na rynku produktów nawozowych UE, zmieniającym rozporządzenia (WE) nr 1069/2009 i (WE) nr 1107/2009 oraz uchylającym rozporządzenie (WE) nr 2003/2003 (Dz. Urz. UE L 170 z 25.06.2019, str. 1, z późn. zm.), z wyłączeniem podłoży mineralnych i podłoży do upraw grzybów;
3) nawozowych produktów mikrobiologicznych, o których mowa w art. 2 ust. 1 pkt 10a ustawy z dnia 10 lipca 2007 r. o nawozach i nawożeniu, wpisanych do wykazu nawozowych produktów mikrobiologicznych, o którym mowa w rozdziale 4a tej ustawy.

2. Przepisu ust. 1 nie stosuje się, w przypadku gdy towary, o których mowa w tym przepisie, są przedmiotem importu towarów, o którym mowa w art. 138i ust. 1 ustawy.

Rozdział 5

Przepis końcowy

§ 12. [Wejście w życie]

Rozporządzenie wchodzi w życie z dniem 1 stycznia 2024 r.

Załącznik do rozporządzenia Ministra Finansów z dnia 9 grudnia 2023 r. (Dz.U. poz. 2670)

LISTA TOWARÓW I USŁUG, DLA KTÓRYCH OBNIŻA SIĘ STAWKĘ PODATKU DO WYSOKOŚCI 8%

Poz.	CN lub PKWiU	Nazwa towaru lub usługi
	CN	**Towary**
1	ex 0511	Produkty pochodzenia zwierzęcego, gdzie indziej niewymienione ani niewłączone – wyłącznie nasienie zwierząt objętych poz. 7 załącznika nr 3 do ustawy oraz poz. 2 załącznika nr 10 do ustawy
2	ex 8442 30 00	Maszyny, urządzenia i wyposażenie – wyłącznie maszyny poligraficzne do pisma Braille'a
3	ex 8471	Maszyny do automatycznego przetwarzania danych i urządzenia do nich; czytniki magnetyczne lub optyczne, maszyny do przenoszenia danych w postaci zakodowanej na nośniki danych oraz maszyny do przetwarzania takich danych, gdzie indziej niewymienione ani niewłączone – wyłącznie urządzenia komputerowe do pisma Braille'a (dla ociemniałych)
4	ex 8472 90 80	Maszyny do pisania dla niewidomych
5	(bez względu na CN)	Urządzenia do zapisywania i odczytywania tekstów w alfabecie Braille'a
	PKWiU	**Usługi**
6	96.02.13.0	Usługi kosmetyczne, manicure i pedicure
7	ex 96.02.14.0	Usługi kosmetyczne, manicure i pedicure, świadczone w domu
8	96.02.19.0	Pozostałe usługi kosmetyczne

eprasa.pl d145e88633

ROZPORZĄDZENIE MINISTRA FINANSÓW

z dnia 20 grudnia 2013 r.

w sprawie zwolnień od podatku od towarów i usług oraz warunków stosowania tych zwolnień

(j.t. Dz.U. z 2025 r. poz. 832)

Na podstawie art. 82 ust. 3 ustawy z dnia 11 marca 2004 r. o podatku od towarów i usług (Dz.U. z 2025 r. poz. 775) zarządza się, co następuje:

Rozdział 1

Przepisy ogólne

§ 1. [Zakres regulacji]

Rozporządzenie określa inne niż określone w art. 43–81 ustawy z dnia 11 marca 2004 r. o podatku od towarów i usług, zwanej dalej „ustawą", zwolnienia od podatku od towarów i usług, zwanego dalej „podatkiem", oraz szczegółowe warunki stosowania tych zwolnień.

§ 2. [Definicje]

Ilekroć w rozporządzeniu jest mowa o:

1) podmiotach – rozumie się przez to osoby prawne, jednostki organizacyjne niemające osobowości prawnej oraz osoby fizyczne;
2) celach publicznych i religijnych – rozumie się przez to zgodne z prawem cele pozostające w sferze zadań publicznych, o których mowa w art. 4 ust. 1 ustawy z dnia 24 kwietnia 2003 r. o działalności pożytku publicznego i o wolontariacie (Dz.U. z 2024 r. poz. 1491, 1761 i 1940), oraz cele religijne, określone w statucie lub innym akcie wewnętrznym organizacji pożytku publicznego;
3) (uchylony);
4) (uchylony);
5) Umowie uzupełniającej – rozumie się przez to Umowę między Rządem Rzeczypospolitej Polskiej a Dowództwem Naczelnego Sojuszniczego Dowódcy Transformacji i Naczelnym Dowództwem Sojuszniczych Sił w Europie uzupełniającą Protokół dotyczący statusu międzynarodowych dowództw wojskowych ustanowionych na podstawie Traktatu Północnoatlantyckiego, podpisaną w Warszawie dnia 9 lipca 2016 r. (Dz.U. z 2017 r. poz. 1179 i 1180);
6) Dowództwie Sojuszniczym – rozumie się przez to Dowództwo Sojusznicze zgodnie z art. 1 ust. 9 Umowy uzupełniającej;
7) członkach Dowództwa Sojuszniczego – rozumie się przez to osoby, o których mowa w art. 1 ust. 13 Umowy uzupełniającej, oraz delegowany personel innych organizacji międzynarodowych, pozarządowych oraz międzynarodowych trybunałów, którym na mocy art. 8 Umowy uzupełniającej przyznano status członków Dowództwa Sojuszniczego;
8) uprawnionych członkach Dowództwa Sojuszniczego – rozumie się przez to osoby, o których mowa w art. 1 ust. 16 Umowy uzupełniającej;
9) członkach rodziny uprawnionego członka Dowództwa Sojuszniczego lub członkach rodziny członka Dowództwa Sojuszniczego – rozumie się przez to osoby, o których mowa w art. 1 ust. 14 Umowy uzupełniającej;
10) wykonawcach kontraktowych Dowództwa Sojuszniczego – rozumie się przez to osobę fizyczną, osobę prawną oraz jednostkę organizacyjną niemającą osobowości prawnej, która na podstawie umów, o których mowa w art. 14 ust. 1 Umowy uzupełniającej, nabywa towary i usługi;
11) członkach personelu Agencji Frontex – rozumie się przez to osoby wymienione w art. 1 ust. 3 Umowy w sprawie siedziby między Rzecząpospolitą Polską a Europejską Agencją Straży Granicznej i Przybrzeżnej (Frontex), podpisanej w Warszawie dnia 9 marca 2017 r. (Dz.U. poz. 1939 i 1940), z wyłączeniem obywateli polskich oraz osób posiadających prawo stałego pobytu w Rzeczypospolitej Polskiej.

eprasa.pl d145e88633

Rozdział 2

Zwolnienia od podatku oraz szczegółowe warunki stosowania tych zwolnień

§ 3. [Zwolnienie od podatku]

1. Zwalnia się od podatku:

1) dostawę towarów, z wyłączeniem towarów wymienionych w załączniku nr 1 do ustawy z dnia 6 grudnia 2008 r. o podatku akcyzowym (Dz.U. z 2025 r. poz. 126, 222 i 340), dokonywaną przez organizację pożytku publicznego, jeżeli towary te zostały nabyte przez tę organizację pożytku publicznego:
   a) w drodze darowizny otrzymanej w związku z prowadzoną przez organizację pożytku publicznego zbiórką towarów, z przeznaczeniem na realizację celów publicznych i religijnych,
   b) za środki pieniężne pochodzące z ich zbiórki prowadzonej przez organizację pożytku publicznego, z przeznaczeniem na realizację celów publicznych i religijnych;
2) dzierżawę gruntów przeznaczonych na cele rolnicze;
3) usługi zarządzania nieruchomościami mieszkalnymi, świadczone na zlecenie, z wyłączeniem wyceny nieruchomości mieszkalnych (PKWiU ex 68.32.11.0 i PKWiU ex 68.32.12.0);
4) import towarów objętych:
   a) procedurą tranzytu lub procedurą składowania celnego, w rozumieniu przepisów celnych,
   b) procedurą dopuszczenia do obrotu uprzednio wywiezionych w ramach procedury uszlachetniania biernego, jeżeli proces przetwarzania ma na celu naprawę towarów, a naprawa dokonywana jest nieodpłatnie w wykonaniu umowy gwarancyjnej

   – pod warunkiem że na podstawie przepisów celnych nie powstał obowiązek uiszczenia cła;
5) import paliwa, zwolnionego od cła na podstawie przepisów celnych, przewożonego w standardowym zbiorniku środka transportu przeznaczonego do działalności gospodarczej, o którym mowa w art. 77 ust. 2 pkt 2 ustawy, w ilości nieprzekraczającej 600 litrów;
6) import paliwa zwolnionego od cła na podstawie przepisów celnych, przewożonego w standardowych zbiornikach statków powietrznych lub jednostek pływających;
7) (uchylony);
8) usługi obozów, kolonii lub usługi o podobnym charakterze, organizowane przez szkoły i inne jednostki objęte ustawą z dnia 7 września 1991 r. o systemie oświaty (Dz.U. z 2024 r. poz. 750, 854, 1473 i 1933 oraz z 2025 r. poz. 620 i 622), świadczone wyłącznie na rzecz dzieci i młodzieży z tych szkół i jednostek;
9) czynności wykonywane na rzecz osób niebędących członkami spółdzielni, którym przysługują spółdzielcze własnościowe prawa do lokali mieszkalnych, za które są pobierane opłaty zgodnie z art. 4 ust. 1, 2, 4 i 5 ustawy z dnia 15 grudnia 2000 r. o spółdzielniach mieszkaniowych (Dz.U. z 2024 r. poz. 558);
10) czynności związane z utrzymaniem lokali mieszkalnych, wykorzystywanych wyłącznie na cele mieszkaniowe, za które pobierane są opłaty, wykonywane przez wspólnotę mieszkaniową na rzecz właścicieli tych lokali, tworzących w określonej nieruchomości tę wspólnotę;
11) czynności wykonywane przez wspólnotę mieszkaniową lub właścicieli lokali mieszkalnych tworzących w określonej nieruchomości wspólnotę mieszkaniową, na rzecz osób używających na podstawie innego tytułu prawnego niż prawo własności lokale należące do właścicieli tworzących tę wspólnotę mieszkaniową, za które pobierane są opłaty niezależne od właściciela w rozumieniu ustawy z dnia 21 czerwca 2001 r. o ochronie praw lokatorów, mieszkaniowym zasobie gminy i o zmianie Kodeksu cywilnego (Dz.U. z 2023 r. poz. 725) lub opłaty pośrednie w rozumieniu ustawy z dnia 22 czerwca 1995 r. o zakwaterowaniu Sił Zbrojnych Rzeczypospolitej Polskiej (Dz.U. z 2024 r. poz. 1270), jeżeli lokale te są wykorzystywane wyłącznie na cele mieszkaniowe;
12) usługi z dodatkowym świadczeniem, o których mowa w ustawie z dnia 12 lipca 2024 r. – Prawo komunikacji elektronicznej (Dz.U. poz. 1221 oraz z 2025 r. poz. 637 i 820), świadczone w celu zebrania środków pieniężnych na realizację celów publicznych i religijnych przez organizację pożytku

eprasa.pl d145e88633

publicznego, z wyjątkiem usług przedpłaconych;

13) usługi w zakresie kształcenia, inne niż wymienione w art. 43 ust. 1 pkt 26 ustawy, świadczone przez uczelnie, jednostki naukowe Polskiej Akademii Nauk oraz instytuty badawcze oraz świadczenie usług i dostawę towarów ściśle z tymi usługami związane;
14) usługi kształcenia zawodowego lub przekwalifikowania zawodowego, finansowane w co najmniej 70% ze środków publicznych oraz świadczenie usług i dostawę towarów ściśle z tymi usługami związane;
15) świadczenie usług międzynarodowego przewozu drogowego polegającego na okazjonalnym przewozie osób autobusami zarejestrowanymi na terytorium państw trzecich, które nie pobierają podatków lub opłat o podobnym charakterze od przewozów osób autobusami zarejestrowanymi na terytorium kraju, przez podatników podatku od towarów i usług, zwanych dalej „podatnikami", mających siedzibę działalności gospodarczej, stałe miejsce prowadzenia działalności gospodarczej lub stałe miejsce zamieszkania albo zwykłe miejsce pobytu poza terytorium kraju;
16) import towarów przez instytucje lub organy Unii Europejskiej, posiadające siedzibę lub przedstawicielstwo na terytorium kraju – do celów służbowych tych instytucji lub organów;
17) świadczenie usług i dostawę towarów, z wyłączeniem towarów wymienionych w załączniku nr 1 do ustawy z dnia 6 grudnia 2008 r. o podatku akcyzowym, inną niż wymieniona w pkt 1, wykonywane przez podmioty, których działalność jest zwolniona od podatku na podstawie art. 43 ust. 1 pkt 18, 22, 24, 26 i 31–33 ustawy, w związku z organizowaniem imprez połączonych ze zbiórką środków pieniężnych wyłącznie na potrzeby tej działalności zwolnionej, pod warunkiem że:
    a) środki pieniężne pozyskane z tych czynności zostaną przeznaczone w całości na potrzeby działalności zwolnionej na podstawie art. 43 ust. 1 pkt 18, 22, 24, 26 i 31–33 ustawy,
    b) zwolnienie od podatku nie spowoduje naruszenia warunków konkurencji,
    c) zbiórka środków pieniężnych, będąca zbiórką publiczną w rozumieniu przepisów ustawy z dnia 14 marca 2014 r. o zasadach prowadzenia zbiórek publicznych (Dz.U. z 2020 r. poz. 1672), jest przeprowadzana zgodnie z przepisami tej ustawy;
18) usługi w zakresie opieki medycznej, służące profilaktyce, zachowaniu, ratowaniu, przywracaniu i poprawie zdrowia, oraz dostawę towarów i świadczenie usług ściśle z tymi usługami związane, wykonywane przez uczelnie medyczne;
19) usługi turnusów rehabilitacyjnych w rozumieniu ustawy z dnia 27 sierpnia 1997 r. o rehabilitacji zawodowej i społecznej oraz zatrudnianiu osób niepełnosprawnych (Dz.U. z 2024 r. poz. 44, z późn. zm.) świadczone na zasadach określonych w tej ustawie oraz dostawę towarów i świadczenie usług ściśle z tymi usługami związane, wykonywane przez podmioty inne niż wymienione w art. 43 ust. 1 pkt 18 ustawy;
20) (uchylony);
21) import towarów przez Komisję Europejską, agencję lub organ utworzone przez Unię Europejską, w przypadku gdy podmioty te importują te towary w ramach wykonywania zadań powierzonych im na mocy prawa Unii Europejskiej w celu reagowania na pandemię COVID-19;
22) usługi w zakresie wynajmowania lub wydzierżawiania nieruchomości o charakterze mieszkalnym lub części nieruchomości, na własny rachunek, świadczone na rzecz:
    a) jednostek samorządu terytorialnego i ich związków,
    b) samorządowych jednostek organizacyjnych,
    c) jednoosobowych spółek samorządu terytorialnego niebędących społecznymi agencjami najmu, o których mowa w art. 22a ust. 1 ustawy z dnia 26 października 1995 r. o społecznych formach rozwoju mieszkalnictwa (Dz.U. z 2024 r. poz. 1440 i 1635)

– wyłącznie w celu wynajmu lub dzierżawy na rzecz osób fizycznych na ich własne cele mieszkaniowe.

2. Zwolnienie, o którym mowa w ust. 1 pkt 1, stosuje się, pod warunkiem że:

eprasa.pl d145e88633

1) organizacja pożytku publicznego nie narusza warunków lub zasad działania określonych w ustawie z dnia 24 kwietnia 2003 r. o działalności pożytku publicznego i o wolontariacie;
2) środki pieniężne uzyskane przez organizację pożytku publicznego z dostawy towarów, o której mowa w ust. 1 pkt 1, zostaną przeznaczone w całości na realizację celów publicznych i religijnych;
3) nie spowoduje naruszenia warunków konkurencji;
4) zbiórka, będąca zbiórką publiczną w rozumieniu przepisów ustawy z dnia 14 marca 2014 r. o zasadach prowadzenia zbiórek publicznych, jest przeprowadzana zgodnie z przepisami tej ustawy.

3. Zwolnienie, o którym mowa w ust. 1 pkt 1, obowiązuje:
1) w przypadku, o którym mowa w lit. a, w odniesieniu do towarów, których wartość rynkowa uwzględniająca podatek przekracza 2000 zł – wyłącznie w przypadku, gdy organizacja pożytku publicznego posiada dokumentację pozwalającą na identyfikację darczyńcy i potwierdzającą dokonanie darowizny, a w przypadku darowizny z terytorium państwa trzeciego posiada dodatkowo dokument celny, z którego wynika, że import tych towarów nie korzystał ze zwolnień, o których mowa w art. 81 ustawy;
2) w przypadku, o którym mowa w lit. b – pod warunkiem że nabycie przez organizację pożytku publicznego zostało udokumentowane posiadaną fakturą lub dokumentem celnym potwierdzającym, że import towarów nie korzystał ze zwolnień, o których mowa w art. 81 ustawy.

4. Na potrzeby stosowania zwolnienia, o którym mowa w ust. 1 pkt 6, za standardowy zbiornik uważa się zbiornik paliwa na stałe zamontowany przez producenta w środkach transportu tego samego rodzaju oraz którego zamontowanie na stałe umożliwia bezpośrednie wykorzystanie paliwa zarówno do napędu, jak i, w odpowiednim przypadku, do funkcjonowania w trakcie transportu systemu chłodzącego i innych systemów.

5. Zwolnienie, o którym mowa w ust. 1 pkt 5 i 6, ma zastosowanie, pod warunkiem że paliwa:
1) są wykorzystywane wyłącznie przez środek transportu, w którym zostały przywiezione;
2) nie zostaną usunięte z tego środka transportu ani nie będą magazynowane, chyba że jest to konieczne w przypadku jego naprawy;
3) nie zostaną odpłatnie lub nieodpłatnie odstąpione przez osobę korzystającą ze zwolnienia.

6. Zwolnienie, o którym mowa w ust. 1 pkt 12, ma zastosowanie, pod warunkiem że:
1) dostawca publicznie dostępnej usługi telekomunikacyjnej, zwany dalej „dostawcą usługi", zawarł z organizacją pożytku publicznego pisemną umowę dotyczącą przekazania tej organizacji kwoty należnej, w części przekraczającej kwotę zatrzymywaną przez dostawcę usługi, z tytułu świadczonych usług z dodatkowym świadczeniem dla realizacji zbiórki środków pieniężnych na cele publiczne i religijne realizowane przez tę organizację;
2) w umowie, o której mowa w pkt 1, zostały podane numer lub numery, wykorzystywane do świadczenia usługi z dodatkowym świadczeniem, okres, w którym numer lub numery będą udostępnione na potrzeby zbiórki środków pieniężnych na cele publiczne i religijne realizowane przez organizację pożytku publicznego, cena jednostkowa usługi ze wskazaniem kwoty zatrzymywanej przez dostawcę usługi;
3) (uchylony);
4) kwota otrzymana za wykonane usługi z dodatkowym świadczeniem udokumentowana fakturami, o których mowa w pkt 5, z wyjątkiem części tej kwoty zatrzymywanej przez dostawcę usługi, zostanie w terminie 45 dni od końca miesiąca, w którym dostawca usługi otrzymał tę kwotę, przekazana na rachunek bankowy organizacji pożytku publicznego;
5) w fakturach za usługi telekomunikacyjne zostanie wyszczególniona liczba połączeń zrealizowanych z wykorzystaniem numeru lub numerów, o których mowa w pkt 2, oraz wartość tych usług z uwzględnieniem kwot, które mają być przekazane organizacji pożytku publicznego, oraz kwot zatrzymywanych przez dostawcę usługi;
6) nabywca usługi z dodatkowym świadczeniem nie otrzymuje w zamian innego świadczenia, w tym również w postaci prawa do udziału w losowaniu nagród, z wyjątkiem potwierdzenia zainicjowania połączenia, w tym w formie połączenia zwrotnego;

eprasa.pl d145e88633

7) organizacja pożytku publicznego nie dokonuje żadnych świadczeń na rzecz dostawcy usługi z tytułu zawarcia umowy, o której mowa w pkt 1, lub w związku z nią, z wyjątkiem informowania o uczestniczeniu dostawcy usługi w zbiórce środków pieniężnych na cele publiczne i religijne realizowane przez tę organizację, o wysokości kwoty zatrzymywanej przez dostawcę usługi z tytułu wykonywanej usługi oraz przekazywania danych dotyczących dostawcy usługi, w tym jego logo, podczas rozpowszechniania informacji, o których mowa w pkt 2;
8) przed rozpoczęciem świadczenia usługi na podstawie umowy, o której mowa w pkt 1, dostawca usługi podaje do publicznej wiadomości informację o wysokości kwoty zatrzymywanej, o której mowa w pkt 2.

7. Zwolnienie, o którym mowa w ust. 1 pkt 12, stosuje się do kwoty należnej z tytułu wykonywanych usług z dodatkowym świadczeniem, w części przekraczającej kwotę zatrzymywaną przez dostawcę usługi.

8. Zwolnienia, o których mowa w ust. 1 pkt 13, 14, 18 i 19, stosuje się do dostawy towarów lub świadczenia usług ściśle związanych z usługami podstawowymi dokonywanych przez podmioty świadczące usługi podstawowe.

9. Zwolnienia, o których mowa w ust. 1 pkt 13, 14, 18 i 19, nie mają zastosowania do dostawy towarów lub świadczenia usług ściśle związanych z usługami podstawowymi, jeżeli:
1) nie są one niezbędne do wykonania usługi podstawowej, zwolnionej zgodnie z ust. 1 pkt 13, 14, 18 i 19, lub
2) ich głównym celem jest osiągnięcie dodatkowego dochodu przez podatnika, przez konkurencyjne wykonywanie tych czynności w stosunku do podatników niekorzystających z takiego zwolnienia.

10. Zwolnienie, o którym mowa w ust. 1 pkt 16, ma zastosowanie, pod warunkiem że towary nie będą przeznaczone na cel inny niż wskazany w ust. 1 pkt 16 oraz nie będą odprzedawane (zbywane) przez okres 3 lat od dnia dopuszczenia ich do obrotu instytucjom lub organom innym niż wymienione w tym przepisie.

11. Zwolnienie, o którym mowa w ust. 1 pkt 21, nie ma zastosowania, w przypadku gdy importowane towary są wykorzystywane przez Komisję Europejską, agencję lub organ utworzone przez Unię Europejską do odpłatnej dostawy towarów, odpłatnego eksportu towarów lub odpłatnej wewnątrzwspólnotowej dostawy towarów.

12. Komisja Europejska, agencja lub organ utworzone przez Unię Europejską są obowiązane poinformować o wykorzystaniu towarów, o których mowa w ust. 1 pkt 21, do odpłatnej dostawy towarów, odpłatnego eksportu towarów lub odpłatnej wewnątrzwspólnotowej dostawy towarów naczelnika urzędu celno-skarbowego, przed którym dokonano formalności związanych z importem tych towarów, nie później niż do końca miesiąca następującego po miesiącu, w którym dokonano odpowiednio tej dostawy, tego eksportu lub tej wewnątrzwspólnotowej dostawy. W przypadku wykorzystania importowanych towarów do odpłatnej dostawy towarów, odpłatnego eksportu towarów lub odpłatnej wewnątrzwspólnotowej dostawy towarów import tych towarów podlega opodatkowaniu podatkiem na warunkach obowiązujących w dniu dokonania odpowiednio tej dostawy, tego eksportu lub tej wewnątrzwspólnotowej dostawy.

§ 4. [Zwolnienie od podatku importu towaru w przypadku, gdy miejscem przeznaczenia tych towarów jest terytorium państwa członkowskiego inne niż terytorium kraju]

1. Zwalnia się od podatku import towarów w przypadku, gdy miejscem przeznaczenia tych towarów jest terytorium państwa członkowskiego inne niż terytorium kraju i wywóz z terytorium kraju tych towarów nastąpi w ramach wewnątrzwspólnotowej dostawy towarów.

2. Zwolnienie, o którym mowa w ust. 1, stosuje się, pod warunkiem że importer, który dokonuje wewnątrzwspólnotowej dostawy towarów, jest podatnikiem zarejestrowanym jako podatnik VAT UE oraz:
1) w momencie importu:
   a) podał swój ważny numer identyfikacji podatkowej, o którym mowa w art. 97 ust. 10 ustawy, przyznany mu na potrzeby transakcji wewnątrzwspólnotowych,
   b) przedstawił dowód wskazujący, że importowane towary przeznaczone są do transportu lub wysyłki z terytorium kraju na terytorium innego państwa członkowskiego,
   c) podał ważny numer identyfikacyjny VAT:
      – przyznany mu na potrzeby transakcji wewnątrzwspólnotowych w państwie członkowskim przeznaczenia importowanych towarów – w przypadku,

eprasa.pl d145e88633

o którym mowa w art. 13 ust. 3 ustawy, albo
– nabywcy towarów przyznany mu na potrzeby transakcji wewnątrzwspólnotowych w państwie członkowskim przeznaczenia importowanych towarów – w przypadku, o którym mowa w art. 13 ust. 1 ustawy;

2) w terminie 4 miesięcy po miesiącu, w którym powstał obowiązek podatkowy z tytułu importu towarów, przedstawi odpowiednio dokumenty, o których mowa w ust. 3 lub 4;
3) w okresie 12 miesięcy poprzedzających miesiąc, w którym dokonywany jest import towarów, nie naruszył warunku, o którym mowa w pkt 2, w odniesieniu do towarów importowanych w okresie 17 miesięcy poprzedzających import towarów. Jeżeli warunek ten został naruszony, importer składa organowi celnemu w trybie stosowanym przy zabezpieczeniu należności celnych na podstawie przepisów celnych zabezpieczenie w wysokości równej kwocie podatku, który nie zostanie uiszczony.

3. Importer jest obowiązany do przedstawienia organowi celnemu dokumentu potwierdzającego wykazanie w informacji podsumowującej wewnątrzwspólnotowej dostawy towarów, o której mowa w ust. 1.

4. W przypadku gdy w informacji podsumowującej oprócz wewnątrzwspólnotowej dostawy towarów, o której mowa w ust. 1, są wykazane również inne wewnątrzwspólnotowe dostawy towarów i nie jest możliwa identyfikacja wewnątrzwspólnotowej dostawy towarów, o której mowa w ust. 1, importer przedstawia zaświadczenie wydane przez naczelnika urzędu skarbowego potwierdzające złożenie przez importera informacji podsumowującej w zakresie tej wewnątrzwspólnotowej dostawy towarów, a gdy importer ustanowił przedstawiciela podatkowego, o którym mowa w ust. 7, przedstawiciel ten przedstawia wraz z informacją podsumowującą odpowiednie deklaracje podatkowe zawierające informacje w zakresie wewnątrzwspólnotowych dostaw towarów.

5. Warunku, o którym mowa w ust. 2 pkt 3, w zakresie złożonego zabezpieczenia kwoty podatku, który nie został uiszczony, nie stosuje się po przedstawieniu organowi celnemu odpowiednio dokumentów, o których mowa w ust. 3 lub 4, dotyczących importu towarów, dla którego złożono to zabezpieczenie.

6. W przypadku gdy importer, który złożył zabezpieczenie kwoty podatku, nie przedstawi w terminie, o którym mowa w ust. 2 pkt 2, odpowiednio dokumentów, o których mowa w ust. 3 lub 4, dotyczących importu towarów, dla którego złożono zabezpieczenie kwoty podatku, kwotę nieuiszczonego podatku pokrywa się z zabezpieczenia kwoty podatku.

7. W przypadku gdy importer ustanowił przedstawiciela podatkowego, o którym mowa w art. 18d ust. 1 ustawy, zwolnienie, o którym mowa w ust. 1, stosuje się pod warunkiem że przedstawiciel podatkowy:

1) w momencie importu podał swój ważny numer identyfikacji podatkowej, przyznany mu na potrzeby transakcji wewnątrzwspólnotowych;
2) przedstawił kopię umowy ustanawiającej go przedstawicielem podatkowym.

8. Przepisy ust. 2 pkt 1 lit. b i c, pkt 2 i 3, ust. 3, 5 i 6 stosuje się odpowiednio do przedstawiciela podatkowego, o którym mowa w ust. 7.

§ 5. [Zwolnienie od podatku importu]

1. Zwalnia się od podatku:

1) import paliw, olejów i smarów przez siły zbrojne, o których mowa w art. I ust. 1 lit. a Umowy między Państwami-Stronami Traktatu Północnoatlantyckiego dotyczącej statusu ich sił zbrojnych, sporządzonej w Londynie dnia 19 czerwca 1951 r. (Dz.U. z 2000 r. poz. 257 i 258 oraz z 2008 r. poz. 1052), zwanej dalej „Umową NATO SOFA", oraz przez siły zbrojne państw uczestniczących w Partnerstwie dla Pokoju, przeznaczonych wyłącznie do użytku w służbowych pojazdach, statkach powietrznych i okrętach sił zbrojnych lub ich personelu cywilnego, podczas ich pobytu na terytorium kraju;
2) import towarów przez Kwaterę Główną Wielonarodowego Korpusu Północno-Wschodniego, zwaną dalej „Kwaterą", o ile ich rodzaj i ilość wskazują, że są przeznaczone na potrzeby własne Kwatery, w celu utworzenia, budowy oraz działalności Kwatery;
3) (uchylony);
3a) (uchylony);
3b) (uchylony);
3c) (uchylony);
3d) (uchylony);
3e) import towarów przez Dowództwo Sojusznicze, przeznaczonych do jego wyłącznego użytku;

eprasa.pl d145e88633

4) import towarów przez:
   a) Kwaterę, przeznaczonych na zaopatrzenie barów, mes i kantyn Kwatery i tam sprzedawanych,
   b) Dowództwo Sojusznicze, przeznaczonych na zaopatrzenie kantyn, mes i stołówek dowództwa i tam sprzedawanych

   – których rodzaje i ilość określa załącznik do rozporządzenia;
5) import rzeczy osobistego użytku oraz służących do użytku domowego lub zawodowego, w tym mebli i zmechanizowanego sprzętu gospodarstwa domowego, stanowiących własność personelu zagranicznego Kwatery i członków jego rodzin w ilościach niewskazujących na przeznaczenie handlowe, z zachowaniem następujących norm ilościowych:
   a) samochód osobowy – 2 sztuki na osobę, która ukończyła 18 lat,
   b) przyczepka towarowa – 2 sztuki na rodzinę,
   c) samochód kempingowy albo przyczepa kempingowa – 1 sztuka na rodzinę,
   d) motocykl – 1 sztuka na osobę, która ukończyła 18 lat,
   e) turystyczna łódź motorowa – 1 sztuka na rodzinę;
5a) (uchylony);
5b) import prywatnych pojazdów, w tym samochodów osobowych o nadwoziu typu VAN (rekreacyjnych lub kempingowych), przyczep kempingowych, motocykli oraz łodzi rekreacyjnych bez względu na ich rodzaj, stanowiących własność uprawnionych członków Dowództwa Sojuszniczego, na użytek własny lub użytek członków ich rodzin, w ilościach niewskazujących na przeznaczenie handlowe;
5c) import mebli oraz rzeczy osobistego użytku, z wyłączeniem pojazdów, o których mowa w pkt 5b, stanowiących własność uprawnionych członków Dowództwa Sojuszniczego, w okresie 6 miesięcy od dnia przybycia uprawnionych członków Dowództwa Sojuszniczego na terytorium kraju, w ilościach niewskazujących na przeznaczenie handlowe;
5d) import mebli oraz rzeczy osobistego użytku, w tym pojazdów silnikowych, stanowiących własność członków personelu Agencji Frontex, pod warunkiem że towary te:
   a) są w ilościach niewskazujących na przeznaczenie handlowe,
   b) zostaną zaimportowane na terytorium kraju przed upływem 12 miesięcy, licząc od pierwszego przybycia na terytorium kraju członka personelu Agencji Frontex, któremu przysługuje zwolnienie,
   c) służyły do użytku osobistego w miejscu poprzedniego pobytu członka personelu Agencji Frontex, któremu przysługuje zwolnienie, przez okres co najmniej 6 miesięcy przed zmianą miejsca pobytu,
   d) nie zostaną sprzedane, wynajęte lub w jakikolwiek inny sposób oddane do korzystania na podstawie umowy o podobnym charakterze podmiotom innym niż członkom personelu Agencji Frontex przez okres 12 miesięcy, licząc od dnia ich importu na terytorium kraju;
6) dostawę towarów w barach, mesach i kantynach Kwatery;
6a) (uchylony);
6b) dostawę napojów alkoholowych i wyrobów tytoniowych dla członków Dowództwa Sojuszniczego oraz członków ich rodzin, którzy ukończyli 18 rok życia, w kantynach Dowództwa Sojuszniczego zlokalizowanych na jego terenie, z zachowaniem następujących miesięcznych norm ilościowych:
   a) papierosy – 600 sztuk,
   b) cygaretki (cygara o masie nieprzekraczającej 3 gramów na sztukę) – 300 sztuk,
   c) cygara – 150 sztuk,
   d) tytoń do palenia – 500 gramów,
   e) alkohol etylowy – 3 litry,
   f) wino i napoje fermentowane – 9 litrów,
   g) piwo – 30 litrów,
   h) produkty pośrednie – 6 litrów;
6c) dostawę towarów innych niż wymienione w pkt 6b dla członków Dowództwa Sojuszniczego oraz członków ich rodzin w kantynach Dowództwa Sojuszniczego zlokalizowanych na jego terenie;
6d) dostawę napojów alkoholowych i wyrobów tytoniowych dla członków Dowództwa Sojuszniczego oraz członków ich rodzin, którzy ukończyli 18 rok życia, w mesach i stołówkach Dowództwa Sojuszniczego, o ile miesięczne nabycie przez te osoby tych towarów, limitowane przez Dowództwo

eprasa.pl d145e88633

Sojusznicze, nie przekroczy następujących ilości:
a) papierosy – 600 sztuk,
b) cygaretki (cygara o masie nieprzekraczającej 3 gramów na sztukę) – 300 sztuk,
c) cygara – 150 sztuk,
d) tytoń do palenia – 500 gramów,
e) alkohol etylowy – 3 litry,
f) wino i napoje fermentowane – 9 litrów,
g) piwo – 30 litrów,
h) produkty pośrednie – 6 litrów;

6e) dostawę towarów innych niż wymienione w pkt 6d dla członków Dowództwa Sojuszniczego oraz członków ich rodzin w mesach i stołówkach Dowództwa Sojuszniczego;

6f) dostawę w stołówkach i mesach dla wszystkich osób, bez względu na ich obywatelstwo, które zostaną wpuszczone do obiektów Dowództwa Sojuszniczego:
a) posiłków i napojów do spożycia w tych stołówkach i mesach, a w przypadku napojów alkoholowych i wyrobów tytoniowych, dla osób które ukończyły 18 rok życia, z zachowaniem miesięcznych limitów norm ilościowych, o których mowa w pkt 6d,
b) towarów o charakterze pamiątkowym ze znakiem Dowództwa Sojuszniczego lub znakiem związanym z ćwiczeniami lub przedsięwzięciami Dowództwa Sojuszniczego o wartości nieprzekraczającej 100 zł;

7) import towarów przez siły zbrojne USA, o których mowa w art. 2 lit. a Umowy między Rządem Rzeczypospolitej Polskiej a Rządem Stanów Zjednoczonych Ameryki o wzmocnionej współpracy obronnej, podpisanej w Warszawie dnia 15 sierpnia 2020 r. (Dz.U. poz. 2153 i 2154), zwanej dalej „Umową o wzmocnionej współpracy obronnej", lub na ich rzecz przeznaczonych do ich wyłącznego użytku służbowego lub też do zaopatrzenia ich wojskowej usługowej działalności wspierającej, o której mowa w art. 24 tej umowy, zgłaszanych w zaświadczeniu określonym w art. XI ust. 4 Umowy NATO SOFA, jeżeli siły te biorą udział we wspólnych działaniach obronnych;

8) import rzeczy przeznaczonych do osobistego użytku i mebli przez członków sił zbrojnych USA i personelu cywilnego, członków ich rodzin oraz pracowników wykonawców kontraktowych USA, o których mowa w art. 2 lit. a, c, d i g Umowy o wzmocnionej współpracy obronnej – w okresie 12 miesięcy od dnia pierwszego przybycia tej osoby na terytorium Rzeczypospolitej Polskiej, w ilościach niewskazujących na przeznaczenie handlowe, z zachowaniem następujących norm ilościowych:
a) samochód osobowy – 1 sztuka na osobę, która ukończyła 18 rok życia,
b) przyczepka towarowa – 1 sztuka na rodzinę,
c) samochód kempingowy albo przyczepa kempingowa – 1 sztuka na rodzinę,
d) motocykl, gokart albo skuter – 1 sztuka na osobę, która ukończyła 18 rok życia,
e) turystyczna łódź motorowa, żaglówka albo inny motorowy sprzęt wodny – 1 sztuka na rodzinę;

8a) import wyrobów alkoholowych, tytoniu i wyrobów tytoniowych przeznaczonych do osobistego użytku przez członków sił zbrojnych USA i personelu cywilnego, członków ich rodzin oraz pracowników wykonawców kontraktowych USA, o których mowa w art. 2 lit. a, c, d i g Umowy o wzmocnionej współpracy obronnej – w okresie 12 miesięcy od dnia pierwszego przybycia tej osoby na terytorium Rzeczypospolitej Polskiej, z zachowaniem następujących norm ilościowych:
a) napoje alkoholowe:
– napoje spirytusowe – 10 litrów,
– wino – 90 litrów (w tym maksymalnie 60 litrów wina musującego),
– piwo – 110 litrów,
– produkty pośrednie – 20 litrów,
b) wyroby tytoniowe:
– papierosy – 800 sztuk,
– cygaretki (cygara o masie nieprzekraczającej 3 gramów na sztukę) – 400 sztuk,
– cygara – 200 sztuk,
– tytoń do palenia – 1 kilogram;

9) import towarów przeznaczonych do osobistego lub domowego użytku lub do konsumpcji, innych niż napoje alkoholowe, tytoń i wyroby tytoniowe, przez członków sił zbrojnych USA i personelu cywilnego, członków ich rodzin oraz pracowników wykonawców kontraktowych USA, o których mowa w art. 2 lit. a, c, d i g Umowy o wzmocnionej współpracy obronnej, za pośrednictwem wojskowego urzędu pocztowego, w czasie wykonywania

eprasa.pl d145e88633

zadań na terytorium Rzeczypospolitej Polskiej, w ilościach niewskazujących na przeznaczenie handlowe;

10) dostawę towarów i świadczenie usług w ramach działalności związanej z prowadzeniem wojskowej usługowej działalności wspierającej, założonej, utrzymywanej i prowadzonej przez siły zbrojne USA w obrębie uzgodnionych obiektów i terenów, zgodnie z art. 24 Umowy o wzmocnionej współpracy obronnej;

11) dostawę towarów dla personelu sił zbrojnych państw członkowskich innych niż Rzeczpospolita Polska lub towarzyszącego im personelu cywilnego w mesach i kantynach tych sił zbrojnych, jeżeli siły te biorą udział w działaniach obronnych prowadzonych w celu realizacji działania Unii Europejskiej w ramach wspólnej polityki bezpieczeństwa i obrony;

12) import towarów innych niż paliwa, oleje i smary przez siły zbrojne państw uczestniczących w Partnerstwie dla Pokoju, przeznaczonych wyłącznie do użytku własnego takich sił lub ich personelu cywilnego, podczas ich pobytu na terytorium kraju, jeżeli siły te biorą udział we wspólnych działaniach obronnych.

1a. Zwolnienie, o którym mowa w ust. 1 pkt 3e i pkt 4 lit. b, ma również zastosowanie w przypadku, gdy towary są importowane na rzecz Dowództwa Sojuszniczego:

1) przez wykonawców kontraktowych, jeżeli import tych towarów jest niezbędny dla wykonania kontraktu;
2) w jego imieniu przez właściwe organy administracji publicznej Rzeczypospolitej Polskiej.

1b. Zwolnienie, o którym mowa w ust. 1 pkt 5d, stosuje się także w przypadku, gdy członek personelu Agencji Frontex nie zachował terminów określonych w ust. 1 pkt 5d lit. c lub d, jeżeli ich niezachowanie było uzasadnione okolicznościami związanymi z ważnym interesem służby, dotyczącymi przesiedlenia uprawnionego członka personelu Agencji Frontex w celu podjęcia pracy w innym państwie.

1c. Zwolnienie, o którym mowa w ust. 1 pkt 6b–6e, ma zastosowanie również do dostawy towarów dla członków Dowództwa Sojuszniczego oraz członków ich rodzin, jeżeli Dowództwo Sojusznicze nie ustanowiło własnych kantyn, mes i stołówek, pod warunkiem że dostawy te dokonywane są w kantynach, mesach i stołówkach najbliższego Dowództwa Sojuszniczego.

1d. Zwolnienie od podatku towarów nabytych zgodnie z ust. 1 pkt 6b–6f i 11 oraz ust. 1c stosuje się pod warunkiem, że nie zostaną one odprzedane (zbyte) osobom trzecim.

2. Warunkiem zastosowania zwolnień, o których mowa w ust. 1 pkt 1–5d, 7–9 i 12, jest przedłożenie organowi celnemu:

1) w przypadku, o którym mowa w ust. 1 pkt 1, dokumentów, z których wynika, że sprowadzane paliwa, oleje i smary zostaną wykorzystane zgodnie z ust. 1 pkt 1 lub osoba używająca tych towarów jest członkiem personelu cywilnego sił zbrojnych oraz że nie będą podlegały żadnym innym czynnościom określonym w art. 5 ustawy;
2) w przypadkach, o których mowa w ust. 1 pkt 2–4, dokumentów, z których wynika, że towary są sprowadzane przez:
   a) Kwaterę,
   b) Dowództwo Sojusznicze,
   c) wykonawców kontraktowych na rzecz Dowództwa Sojuszniczego,
   d) właściwe organy administracji publicznej Rzeczypospolitej Polskiej w imieniu i na rzecz Dowództwa Sojuszniczego;
3) w przypadkach, o których mowa w ust. 1 pkt 5, 5c, 8, 8a i 9, dokumentów, z których wynika, że osoba dokonująca importu:
   a) należy do personelu zagranicznego Kwatery lub jest członkiem rodziny tego personelu,
   b) należy do uprawnionych członków Dowództwa Sojuszniczego,
   c) należy do członków sił zbrojnych USA albo personelu cywilnego, członków ich rodzin albo pracowników wykonawców kontraktowych USA w rozumieniu Umowy o wzmocnionej współpracy obronnej

   – z zastrzeżeniem że towary te nie będą przeznaczone na cel inny niż wskazany w ust. 1 pkt 5, 5c, 8, 8a i 9 oraz nie będą odprzedawane (zbywane) przez okres 3 lat od dnia dopuszczenia ich do obrotu osobom innym niż wymienione w tych przepisach;

3a) w przypadkach, o których mowa w ust. 1 pkt 5b, dokumentów, z których wynika, że osoba dokonująca importu należy do uprawnionych członków Dowództwa Sojuszniczego, z zastrzeżeniem że towary te nie będą przeznaczone na cel inny niż wskazany w ust. 1 pkt 5b oraz do czasu zakończenia służby

eprasa.pl d145e88633

zostaną powrotnie wywiezione lub odprzedane (zbyte) osobom wymienionym w tym przepisie;

3b) w przypadkach, o których mowa w ust. 1 pkt 5d, dokumentów, z których wynika, że osoba dokonująca importu należy do członków personelu Agencji Frontex, z zastrzeżeniem że towary te nie będą przeznaczone na cel inny niż wskazany w ust. 1 pkt 5d;

4) w przypadku, o którym mowa w ust. 1 pkt 7, zaświadczenia określonego w art. XI ust. 4 Umowy NATO SOFA, potwierdzającego, że siły zbrojne USA w rozumieniu Umowy o wzmocnionej współpracy obronnej będą odbiorcą importowanych towarów;

5) w przypadku, o którym mowa w ust. 1 pkt 12, dokumentów, z których wynika, że towary są sprowadzane przez siły zbrojne państw uczestniczących w Partnerstwie dla Pokoju oraz że sprowadzane towary zostaną wykorzystane zgodnie z ust. 1 pkt 12 i nie będą podlegały żadnym innym czynnościom określonym w art. 5 ustawy.

2a. W przypadku, o którym mowa w ust. 2 pkt 3 lit. b, nie uznaje się za odprzedaż (zbycie) przekazania w formie prezentu towaru o niskiej wartości nieprzekraczającej kwoty 100 zł.

3. W przypadku, o którym mowa w ust. 2 pkt 3 lit. a i c, nie uznaje się za odprzedaż (zbycie) przekazania towarów, z wyjątkiem środków transportu, na rzecz organizacji pożytku publicznego, z przeznaczeniem na cele działalności charytatywnej prowadzonej przez te organizacje.

3a. Za odprzedaż (zbycie), o którym mowa w ust. 2 pkt 3a, uznaje się przekazanie towarów na rzecz organizacji pożytku publicznego, z przeznaczeniem na cele działalności charytatywnej prowadzonej przez te organizacje, jeżeli przekazanie to nastąpiło po upływie trzech lat od momentu importu tych towarów.

4. Kradzież środków transportu, o których mowa w ust. 1 pkt 5, 5d i 8, lub ich utrata na skutek całkowitego zniszczenia, wyłączającego, na podstawie odrębnych przepisów, jego ponowne dopuszczenie do ruchu drogowego, nie narusza warunków zwolnienia przewidzianych odpowiednio w ust. 2 pkt 3 lub 3b, pod warunkiem posiadania przez podmioty korzystające z takiego zwolnienia zaświadczenia wydanego przez właściwy organ Policji w kraju lub za granicą, stwierdzającego dokonanie kradzieży pojazdu lub jego zniszczenie.

4a. Kradzież środków transportu, o których mowa w ust. 1 pkt 5b, lub ich utrata na skutek całkowitego zniszczenia, wyłączającego, na podstawie odrębnych przepisów, jego ponowne dopuszczenie do ruchu drogowego, nie narusza warunków zwolnienia przewidzianych w ust. 2 pkt 3a, pod warunkiem posiadania przez podmioty korzystające z takiego zwolnienia zaświadczenia wydanego przez właściwy organ Policji lub inny upoważniony zgodnie z obowiązującymi w Rzeczypospolitej Polskiej przepisami prawa podmiot, stwierdzającego dokonanie kradzieży pojazdu lub jego całkowite zniszczenie.

4b. Do towarów, o których mowa w ust. 1 pkt 5c, przepis ust. 4a stosuje się odpowiednio.

5. Zwolnienie, o którym mowa w ust. 1 pkt 8 lit. a i d, przysługuje również w okresie 12 miesięcy od dnia ukończenia 18 roku życia w przypadku osób kończących 18 rok życia w okresie 12 miesięcy od dnia pierwszego przybycia na terytorium Rzeczypospolitej Polskiej.

6. (uchylony).

7. (uchylony).

§ 6. [Zwolnienie od podatku wewnątrzwspólnotowego nabycia towarów wprowadzanych do składu celnego]

1. Zwalnia się od podatku wewnątrzwspólnotowe nabycie towarów wprowadzanych do składu celnego.

2. Przepis ust. 1 stosuje się, pod warunkiem że:

1) towary przeznaczone są do odprzedaży w składzie celnym podatnikowi, o którym mowa w art. 15 ustawy;

2) towary znajdują się pod dozorem celnym i zostały ujęte w ewidencji towarowej, prowadzonej zgodnie z odrębnymi przepisami;

3) podatnik złoży najpóźniej w terminie określonym do złożenia deklaracji podatkowej składanej za okres, w którym powstał obowiązek podatkowy od wewnątrzwspólnotowego nabycia towarów, do których ma zastosowanie ust. 1, informację o skorzystaniu ze zwolnienia od podatku; informacja powinna określać wartość towarów objętych tym zwolnieniem.

Rozdział 2a

Przepisy epizodyczne

§ 6a. [Produkty i wyroby objęte zwolnieniem podatkowym]

1. Do dnia 31 sierpnia 2020 r. zwalnia się od podatku import i wewnątrzwspólnotowe nabycie:

eprasa.pl d145e88633

1) wyrobów medycznych oraz wyrobów medycznych do diagnostyki in vitro w rozumieniu ustawy z dnia 20 maja 2010 r. o wyrobach medycznych (Dz.U. z 2020 r. poz. 186 i 1493) lub rozporządzenia Parlamentu Europejskiego i Rady (UE) 2017/745 z dnia 5 kwietnia 2017 r. w sprawie wyrobów medycznych, zmiany dyrektywy 2001/83/WE, rozporządzenia (WE) nr 178/2002 i rozporządzenia (WE) nr 1223/2009 oraz uchylenia dyrektyw Rady 90/385/EWG i 93/42/EWG (Dz. Urz. UE L 117 z 05.05.2017, str. 1, z późn. zm.);
2) szkła laboratoryjnego i aparatury laboratoryjnej;
3) produktów leczniczych oraz substancji czynnych w rozumieniu ustawy z dnia 6 września 2001 r. – Prawo farmaceutyczne (Dz.U. z 2020 r. poz. 944 i 1493);
4) produktów biobójczych w rozumieniu rozporządzenia Parlamentu Europejskiego i Rady (UE) nr 528/2012 z dnia 22 maja 2012 r. w sprawie udostępniania na rynku i stosowania produktów biobójczych (Dz. Urz. UE L 167 z 27.06.2012, str. 1, z późn. zm.) – wyłącznie środków dezynfekujących;
5) specjalistycznych testów diagnostycznych służących do analizy i wykrywania czynników patogennych w organizmie człowieka, wodzie, powietrzu i glebie;
6) środków ochrony indywidualnej – wyłącznie masek, osłon/szyb ochronnych na twarz, gogli, okularów ochronnych, kombinezonów, ochraniaczy na buty, czepków i rękawic.

2. Zwolnienie, o którym mowa w ust. 1, stosuje się wyłącznie do importu i wewnątrzwspólnotowego nabycia towarów, które będą następnie przedmiotem darowizny przeznaczonej na cele związane ze zwalczaniem zakażenia, zapobieganiem rozprzestrzenianiu się, profilaktyką oraz zwalczaniem skutków choroby zakaźnej wywołanej wirusem SARS-CoV-2, na rzecz:
1) Agencji Rezerw Materiałowych – na realizację zadań ustawowych;
2) Centralnej Bazy Rezerw Sanitarno-Przeciwepidemicznych – na realizację zadań statutowych;
3) podmiotów wykonujących działalność leczniczą wpisanych do wykazu, o którym mowa w art. 7 ust. 1 ustawy z dnia 2 marca 2020 r. o szczególnych rozwiązaniach związanych z zapobieganiem, przeciwdziałaniem i zwalczaniem COVID-19, innych chorób zakaźnych oraz wywołanych nimi sytuacji kryzysowych (Dz.U. z 2020 r. poz. 1842), udzielających świadczeń opieki zdrowotnej w rodzaju leczenia szpitalnego wyłącznie w związku z przeciwdziałaniem COVID-19.

3. Zwolnienie, o którym mowa w ust. 1, stosuje się pod warunkiem zawarcia pisemnej umowy darowizny między podatnikiem dokonującym importu towarów lub wewnątrzwspólnotowego nabycia towarów, o których mowa w ust. 1, oraz podmiotem, o którym mowa w ust. 2, z której wynika, że dostarczane towary będą wykorzystane zgodnie z ust. 2.

4. W przypadku importu towarów zwolnienie, o którym mowa w ust. 1, stosuje się pod warunkiem przedstawienia przez importera naczelnikowi urzędu celno-skarbowego, przed którym importer dokonuje formalności związanych z importem towarów, w momencie importu towarów, kopii umowy, o której mowa w ust. 3.

Rozdział 3

Przepisy przejściowe i przepis końcowy

§ 7. [Zwolnienie od podatku importu rzeczy osobistego użytku]

1. Zwalnia się od podatku import rzeczy osobistego użytku, o których mowa w art. 46 pkt 3 ustawy, w przypadku gdy rzeczy te zostały przywiezione z terytorium Wspólnoty przed rozszerzeniem w rozumieniu art. 170 ust. 1 pkt 1 ustawy, lub z terytorium nowych państw członkowskich w rozumieniu art. 170 ust. 1 pkt 2 ustawy, na terytorium kraju przed dniem 1 maja 2004 r. i w dniu 1 maja 2004 r. pozostawały w dalszym ciągu na terytorium kraju objęte procedurą odprawy czasowej z całkowitym zwolnieniem od należności celnych przywozowych, która to procedura kończy się dopuszczeniem do obrotu tych rzeczy na terytorium kraju.

2. Zwolnienie, o którym mowa w ust. 1, stosuje się, pod warunkiem że:
1) w stosunku do rzeczy ma zastosowanie zwolnienie od cła;
2) przez 12 miesięcy od dnia zgłoszenia do procedury dopuszczenia do obrotu rzeczy nie zostaną oddane jako zabezpieczenie, sprzedane, wynajęte, użyczone, wydzierżawione lub w inny sposób odstąpione odpłatnie lub nieodpłatnie.

3. Zwolnienia, o którym mowa w ust. 1, nie stosuje się do artykułów potrzebnych do wykony-

eprasa.pl d145e88633

wania zawodu lub zajęcia, innych niż przenośne przedmioty sztuki stosowanej lub wyzwolonej.

§ 8. [Terytorium nowego państwa członkowskiego]

1. Terytorium nowego państwa członkowskiego, o którym mowa w ust. 2, rozumiane jest jako terytorium państwa przystępującego do Wspólnoty Europejskiej na podstawie Traktatu między Królestwem Belgii, Republiką Czeską, Królestwem Danii, Republiką Federalną Niemiec, Republiką Estońską, Republiką Grecką, Królestwem Hiszpanii, Republiką Francuską, Irlandią, Republiką Włoską, Republiką Cypryjską, Republiką Łotewską, Republiką Litewską, Wielkim Księstwem Luksemburga, Republiką Węgierską, Republiką Malty, Królestwem Niderlandów, Republiką Austrii, Rzecząpospolitą Polską, Republiką Portugalską, Republiką Słowenii, Republiką Słowacką, Republiką Finlandii, Królestwem Szwecji, Zjednoczonym Królestwem Wielkiej Brytanii i Irlandii Północnej (Państwami Członkowskimi Unii Europejskiej) a Republiką Bułgarii oraz Rumunią dotyczącego przystąpienia Republiki Bułgarii i Rumunii do Unii Europejskiej, sporządzonego w Luksemburgu dnia 25 kwietnia 2005 r. (Dz. Urz. UE L 157 z 21.06.2005, str. 11).

2. Zwalnia się od podatku import rzeczy osobistego użytku, o których mowa w art. 46 pkt 3 ustawy, w przypadku gdy rzeczy te zostały przywiezione z terytorium nowego państwa członkowskiego na terytorium kraju przed dniem 1 stycznia 2007 r. i w dniu 1 stycznia 2007 r. pozostawały w dalszym ciągu na terytorium kraju objęte procedurą odprawy czasowej z całkowitym zwolnieniem od należności celnych przywozowych, która to procedura kończy się dopuszczeniem do obrotu tych rzeczy na terytorium kraju.

3. Zwolnienie, o którym mowa w ust. 2, stosuje się, pod warunkiem że:

1) w stosunku do rzeczy ma zastosowanie zwolnienie od cła;
2) przez 12 miesięcy od dnia zgłoszenia do procedury dopuszczenia do obrotu rzeczy nie zostaną oddane jako zabezpieczenie, sprzedane, wynajęte, użyczone, wydzierżawione lub w inny sposób odstąpione odpłatnie lub nieodpłatnie.

4. Zwolnienia, o którym mowa w ust. 2, nie stosuje się do artykułów potrzebnych do wykonywania zawodu lub zajęcia, innych niż przenośne przedmioty sztuki stosowanej lub wyzwolonej.

§ 9. [Terytorium nowego państwa członkowskiego – § 10 i 11]

Ilekroć w § 10 i 11 jest mowa o terytorium nowego państwa członkowskiego, rozumie się przez to terytorium państwa przystępującego do Unii Europejskiej na podstawie Traktatu między Królestwem Belgii, Republiką Bułgarii, Republiką Czeską, Królestwem Danii, Republiką Federalną Niemiec, Republiką Estońską, Irlandią, Republiką Grecką, Królestwem Hiszpanii, Republiką Francuską, Republiką Włoską, Republiką Cypryjską, Republiką Łotewską, Republiką Litewską, Wielkim Księstwem Luksemburga, Republiką Węgierską, Republiką Malty, Królestwem Niderlandów, Republiką Austrii, Rzecząpospolitą Polską, Republiką Portugalską, Rumunią, Republiką Słowenii, Republiką Słowacką, Republiką Finlandii, Królestwem Szwecji, Zjednoczonym Królestwem Wielkiej Brytanii i Irlandii Północnej (Państwami Członkowskimi Unii Europejskiej) a Republiką Chorwacji dotyczącego przystąpienia Republiki Chorwacji do Unii Europejskiej, sporządzonego w Brukseli dnia 9 grudnia 2011 r. (Dz. Urz. UE L 112 z 24.04.2012, str. 10).

§ 10. [Zwolnienie od podatku importu towarów, w przypadku gdy towary te zostały przywiezione w celu poddania ich procesowi uszlachetniania]

1. Zwalnia się od podatku import towarów, w przypadku gdy towary te zostały przywiezione w celu poddania ich procesowi uszlachetniania z terytorium nowego państwa członkowskiego na terytorium kraju przed dniem 1 lipca 2013 r. i w dniu 1 lipca 2013 r. pozostawały w dalszym ciągu na terytorium kraju objęte procedurą tranzytu lub były czasowo składowane, które to przeznaczenia celne kończą się dopuszczeniem do obrotu tych towarów.

2. Zwolnienie, o którym mowa w ust. 1, stosuje się, pod warunkiem że importer przedstawił organowi celnemu, w trybie stosowanym przy zabezpieczeniu należności celnych na podstawie przepisów celnych, zabezpieczenie w wysokości równej kwocie podatku, który nie został uiszczony.

3. Warunku, o którym mowa w ust. 2, nie stosuje się, jeżeli importer przedłoży organowi celnemu dokumenty:

1) potwierdzające, że towary po wykonaniu usług polegających na poddaniu tych towarów procesowi uszlachetniania zostały niezwłocznie, nie później jednak niż w termi-

eprasa.pl d145e88633

nie 30 dni od dnia wykonania tych usług, wywiezione poza terytorium kraju, oraz
2) przewozowe, z których jednoznacznie wynika, że towary zostały dostarczone do miejsca ich przeznaczenia na terytorium nowego państwa członkowskiego, oraz
3) potwierdzające przyjęcie przez usługobiorcę towaru na terytorium nowego państwa członkowskiego.

4. Przepisy ust. 1–3 stosuje się odpowiednio do importu towarów, w przypadku gdy towary te zostały przywiezione w celu poddania ich procesowi uszlachetniania z terytorium nowego państwa członkowskiego na terytorium kraju po dniu 30 czerwca 2013 r. i zostały dopuszczone do obrotu zgodnie z przepisami celnymi.

§ 11. [Zwolnienie od podatku importu rzeczy osobistego użytku przywiezionych na terytorium kraju przed dniem 1 lipca 2013 r. i w dniu 1 lipca 2013 r. pozostającym w dalszym ciągu na terytorium kraju]

1. Zwalnia się od podatku import rzeczy osobistego użytku, o których mowa w art. 46 pkt 3 ustawy, w przypadku gdy rzeczy te zostały przywiezione z terytorium nowego państwa członkowskiego na terytorium kraju przed dniem 1 lipca 2013 r. i w dniu 1 lipca 2013 r. pozostawały w dalszym ciągu na terytorium kraju objęte procedurą odprawy czasowej z całkowitym zwolnieniem od należności celnych przywozowych, która to procedura kończy się dopuszczeniem do obrotu tych rzeczy na terytorium kraju.

2. Zwolnienie, o którym mowa w ust. 1, stosuje się, pod warunkiem że:
1) w stosunku do rzeczy ma zastosowanie zwolnienie od cła;
2) przez 12 miesięcy od dnia zgłoszenia do procedury dopuszczenia do obrotu rzeczy nie zostaną oddane jako zabezpieczenie, sprzedane, wynajęte, użyczone, wydzierżawione lub w inny sposób odstąpione odpłatnie lub nieodpłatnie.

3. Zwolnienia, o którym mowa w ust. 1, nie stosuje się do artykułów potrzebnych do wykonywania zawodu lub zajęcia, innych niż przenośne przedmioty sztuki stosowanej lub wyzwolonej.

§ 12. [Zwolnienie od podatku do 31 grudnia 2014 r.]

1. Zwalnia się od podatku do dnia 31 grudnia 2014 r.:
1) nieodpłatne świadczenie usług, które uprzednio zostały sfinansowane ze środków bezzwrotnej pomocy zagranicznej;
2) czynności, o których mowa w art. 7 ust. 2 ustawy, sfinansowane ze środków bezzwrotnej pomocy zagranicznej;
3) prowizje z tytułu umowy dystrybucji i sprzedaży znaków opłaty sądowej.

2. Za środki bezzwrotnej pomocy zagranicznej, o których mowa w ust. 1 pkt 1 i 2, uważa się bezzwrotne środki przekazane polskim podmiotom z budżetu Unii Europejskiej na podstawie umów zawartych z Rządem Rzeczypospolitej Polskiej, dotyczących:
1) Programu Pomocy w Przebudowie Gospodarczej Państw Europy Środkowej i Wschodniej (PHARE), w tym złotowe fundusze partnerskie powstałe w wyniku realizacji tego programu (CPF), a także środki, które zostały przekazane polskim podmiotom na podstawie umów zawartych z nimi przed dniem 1 maja 2004 r. na sfinansowanie programów realizowanych przez te podmioty w ramach programów ramowych Unii Europejskiej oraz w ramach innych programów wspólnotowych Unii Europejskiej;
2) kontraktów zawartych przed dniem 1 maja 2004 r. w ramach Przedakcesyjnego Instrumentu Polityki Strukturalnej (ISPA).

3. Za środki bezzwrotnej pomocy zagranicznej, o których mowa w ust. 1 pkt 1 i 2, uważa się także bezzwrotne środki przekazane polskim podmiotom przez rządy państw obcych lub organizacje międzynarodowe udzielające pomocy na podstawie:
1) umów zawartych z Rządem Rzeczypospolitej Polskiej,
2) jednostronnych deklaracji rządów i organizacji międzynarodowych udzielających pomocy

– z wyłączeniem środków pochodzących z budżetu Unii Europejskiej oraz przypadków, kiedy umowa nie wyłącza możliwości opłacania podatku ze środków finansowych bezzwrotnej pomocy zagranicznej.

§ 13. [Wejście w życie]

Rozporządzenie wchodzi w życie z dniem 1 stycznia 2014 r.

eprasa.pl d145e88633

Załącznik do rozporządzenia Ministra Finansów
z dnia 20 grudnia 2013 r. (Dz.U. z 2025 r. poz. 832)

TOWARY BĘDĄCE PRZEDMIOTEM IMPORTU, PRZEZNACZONE NA ZAOPATRZENIE BARÓW, MES I KANTYN KWATERY ORAZ KANTYN, MES I STOŁÓWEK DOWÓDZTWA SOJUSZNICZEGO ZLOKALIZOWANYCH NA JEGO TERENIE

Lp.	Rodzaj	Kod CN	Ilość
1	Piwo otrzymywane ze słodu	2203 00	35 000 litrów miesięcznie
2	Wina i wyroby winiarskie:		
	1) wino ze świeżych winogron włącznie z winami wzmocnionymi	ex 2204	
	2) wermut i pozostałe wina ze świeżych winogron aromatyzowane roślinami lub substancjami aromatycznymi	2205	25 000 litrów miesięcznie
	3) pozostałe napoje fermentowane (np. cydr (cidr), perry i miód pitny)	ex 2206 00	
3	Wyroby spirytusowe:		
	1) alkohol etylowy nieskażony o objętościowej mocy alkoholu 80% obj. lub większej	2207 10 00	
	2) alkohol etylowy nieskażony o objętościowej mocy alkoholu mniejszej niż 80% obj.; wódki, likiery i pozostałe napoje spirytusowe	2208	10 000 litrów miesięcznie
4	Wyroby tytoniowe:		
	1) cygara, nawet z obciętymi końcami, cygaretki i papierosy, z tytoniu lub namiastek tytoniu	2402	600 000 sztuk miesięcznie
	2) tytoń do palenia, nawet zawierający namiastki tytoniu w każdej proporcji	2403 11 00, 2403 19	200 kg miesięcznie
5	Pozostałe towary w ilościach zapewniających bieżącą działalność: 1) barów, mes i kantyn Kwatery 2) kantyn, mes i stołówek Dowództw Sojuszniczych zlokalizowanych na jego terenie.		

eprasa.pl d145e88633

MIEJSCE ŚWIADCZENIA

ROZPORZĄDZENIE MINISTRA FINANSÓW

z dnia 16 grudnia 2013 r.

w sprawie miejsca świadczenia usług oraz zwrotu kwoty podatku naliczonego jednostce dokonującej nabycia (importu) towarów lub usług

(j.t. Dz.U. z 2024 r. poz. 1328; ost.zm. Dz.U. z 2025 r. poz. 1660)

Na podstawie art. 28o i art. 92 ust. 1 pkt 3 ustawy z dnia 11 marca 2004 r. o podatku od towarów i usług (Dz.U. z 2024 r. poz. 361 i 852) zarządza się, co następuje:

Rozdział 1

Przepisy ogólne

§ 1. [Zakres przedmiotowy]

Rozporządzenie określa:

1) miejsce świadczenia usług inne niż wskazane w art. 28b–28n ustawy z dnia 11 marca 2004 r. o podatku od towarów i usług, zwanej dalej „ustawą";
2) przypadki, gdy kwota podatku naliczonego może być zwrócona jednostce dokonującej nabycia (importu) towarów lub usług, oraz warunki i tryb dokonywania tego zwrotu.

§ 2. [Definicje]

Ilekroć w rozporządzeniu jest mowa o:

1) podmiotach – rozumie się przez to osoby prawne, jednostki organizacyjne niemające osobowości prawnej oraz osoby fizyczne;
2) podatniku – rozumie się przez to podatnika podatku od towarów i usług;
3) rachunku bankowym – rozumie się przez to rachunek bankowy podatnika w banku mającym siedzibę na terytorium kraju lub rachunek podatnika w spółdzielczej kasie oszczędnościowo-kredytowej, której jest członkiem, wskazane w zgłoszeniu identyfikacyjnym, o którym mowa w odrębnych przepisach;
4) Umowie w sprawie siedziby Frontex – rozumie się przez to Umowę w sprawie siedziby między Rzecząpospolitą Polską a Europejską Agencją Straży Granicznej i Przybrzeżnej (Frontex), podpisaną w Warszawie dnia 9 marca 2017 r. (Dz.U. poz. 1939 i 1940);
5) Agencji – rozumie się przez to Europejską Agencję Straży Granicznej i Przybrzeżnej (Frontex), o której mowa w Umowie w sprawie siedziby Frontex;
6) członkach personelu Agencji – rozumie się przez to osoby wymienione w art. 1 ust. 3 Umowy w sprawie siedziby Frontex, z wyłączeniem obywateli polskich oraz osób posiadających prawo stałego pobytu w Rzeczypospolitej Polskiej.

Rozdział 2

Określenie innego miejsca świadczenia

§ 3. [Miejsce świadczenia usług]

1. W przypadku świadczenia, środkami transportu morskiego lub lotniczego, usług międzynarodowego transportu:

1) osób lub
2) towarów na rzecz podmiotów niebędących podatnikami w rozumieniu art. 28a ustawy

– miejscem świadczenia tych usług jest terytorium kraju.

2. Przepis ust. 1 nie narusza przepisów obowiązujących w innych państwach członkowskich Unii Europejskiej.

§ 4. [Usługi świadczone poza terytorium Unii Europejskiej]

W przypadku gdy nabywane usługi, o których mowa w art. 119 ust. 8 ustawy, są usługami transportu międzynarodowego świadczonymi środkami transportu morskiego lub lotniczego, usługi te dla opodatkowania stawką podatku od towarów i usług, zwanego dalej „podatkiem", w wysokości 0% usług turystyki uznaje się za usługi świadczone poza terytorium Unii Europejskiej.

eprasa.pl d145e88633

Rozdział 3

Przypadki, gdy kwota podatku naliczonego może być zwrócona jednostce dokonującej nabycia (importu) towarów lub usług, oraz warunki i tryb dokonywania tego zwrotu

§ 5. [Zwrot podatku]

1. Zwrot podatku zapłaconego od importu towarów przysługuje podatnikom, którzy dokonali wywozu towarów poza terytorium Unii Europejskiej w związku z ich reklamacją.

2. Zwrot podatku, o którym mowa w ust. 1, przysługuje podmiotom, które:

1) złożyły zgłoszenie rejestracyjne i posiadają numer identyfikacji podatkowej oraz u których sprzedaż nie jest zwolniona na podstawie art. 113 ustawy i które nie wykonują wyłącznie czynności zwolnionych na podstawie art. 43 ust. 1 ustawy i przepisów wydanych na podstawie art. 82 ust. 3 ustawy;
2) w całości zapłaciły podatek należny z tytułu importu towarów;
3) posiadają dokument celny stwierdzający dokonanie importu towarów, o których mowa w ust. 1, z którego wynika kwota podatku naliczonego z tytułu importu tych towarów;
4) były importerami tych towarów i posiadają związane z tym dokumenty celne;
5) posiadają dokument potwierdzający wywóz tych towarów poza terytorium Unii Europejskiej.

3. Zwrot podatku, o którym mowa w ust. 1, następuje na wniosek podatnika złożony do naczelnika urzędu skarbowego.

4. Wniosek, o którym mowa w ust. 3, zawiera:

1) wartość oraz ilość importowanych towarów, których dotyczy zwrot podatku;
2) kwotę podatku, o której zwrot ubiega się podatnik.

5. Do wniosku, o którym mowa w ust. 3, dołącza się dokumenty, o których mowa w ust. 2 pkt 3 i 5, wraz z dowodem zapłaty podatku.

6. Zwrot podatku, o którym mowa w ust. 1, nie dotyczy kwot podatku naliczonego:

1) o które przysługiwało podatnikowi prawo do obniżenia kwoty podatku należnego lub
2) które zostały zwrócone na podstawie odrębnych przepisów, lub
3) zapłaconego z tytułu importu towarów objętych procedurą odprawy czasowej z częściowym zwolnieniem od należności celnych przywozowych, jeżeli wywóz towaru nastąpił po upływie miesiąca następującego po miesiącu, w którym dokonano importu.

7. Urząd skarbowy dokonuje zwrotu podatku, o którym mowa w ust. 1, na rachunek bankowy podatnika nie później niż w terminie 45 dni od dnia otrzymania wniosku, o którym mowa w ust. 3, wraz z dołączonymi dokumentami.

8. (uchylony).

§ 6. [Zwrot podatku przysługujący instytucjom lub organom Unii Europejskiej]

1. Zwrot podatku przysługuje również instytucjom lub organom Unii Europejskiej, posiadającym siedzibę lub przedstawicielstwo na terytorium kraju, z tytułu nabycia towarów i usług do celów służbowych tych instytucji i organów.

2. Zwrot podatku, o którym mowa w ust. 1, przysługuje pod warunkiem, że wartość towarów i usług wykazanych na fakturze wynosi co najmniej 500 złotych łącznie z podatkiem.

3. Zwrot podatku zawartego w cenach towarów i usług nabytych przez instytucje lub organy Unii Europejskiej, o których mowa w ust. 1, obejmuje kwotę podatku określoną w fakturze.

4. Zwrot podatku z tytułu nabycia środka transportu przysługuje pod warunkiem, że środek ten nie zostanie odstąpiony podmiotom innym niż wymienione w ust. 1 przez okres 3 lat od dnia jego nabycia.

5. Dokumentem stanowiącym podstawę do obliczenia podatku podlegającego zwrotowi jest faktura wystawiona przy nabyciu towarów lub usług.

§ 6a. [Zwrot podatku przysługujący członkom personelu Agencji]

1. Zwrot podatku przysługuje członkom personelu Agencji, zatrudnionym na okres roku lub dłużej, z tytułu nabycia na terytorium kraju, przeznaczonych do ich użytku osobistego w Rzeczypospolitej Polskiej:

1) towarów, o których mowa w art. 12 ust. 4 Umowy w sprawie siedziby Frontex, przez okres nie dłuższy niż 12 następujących po sobie miesięcy w okresie dwóch lat od dnia podjęcia zatrudnienia w Agencji, w ilościach niehandlowych, w czasie podjęcia pierwszego zatrudnienia w Agencji;
2) pojazdu silnikowego, raz na 3 lata, w okresie zatrudnienia w Agencji.

eprasa.pl d145e88633

2. W przypadku, o którym mowa w ust. 1 pkt 2, zwrot podatku przysługuje pod warunkiem, że pojazd silnikowy nie będzie zbyty, używany przez inną osobę niż członek personelu Agencji, któremu przyznano prawo zwrotu podatku, o którym mowa w ust. 1 pkt 2, lub członek jego rodziny lub używany do celów innych niż te, dla których przyznano prawo zwrotu podatku, o którym mowa w ust. 1 pkt 2, przez okres 3 lat od dnia jego nabycia.

3. Kradzież pojazdu silnikowego, o którym mowa w ust. 1 pkt 2, lub jego utrata na skutek całkowitego zniszczenia, wyłączającego, na podstawie odrębnych przepisów, jego ponowne dopuszczenie do ruchu drogowego, nie narusza warunków zwrotu przewidzianych w ust. 2, pod warunkiem posiadania przez członków personelu Agencji korzystających z takiego zwrotu zaświadczenia, wydanego przez właściwy organ Policji, stwierdzającego dokonanie kradzieży pojazdu silnikowego lub jego całkowite zniszczenie.

4. Zwrot podatku, o którym mowa w ust. 1, przysługuje pod warunkiem, że wartość towarów wykazanych na fakturze wynosi co najmniej 500 złotych łącznie z podatkiem.

5. Dokumentem stanowiącym podstawę do obliczenia podatku podlegającego zwrotowi członkom personelu Agencji jest faktura wystawiona przy zakupie towarów, potwierdzająca ich nabycie przez członków personelu Agencji uprawnionych do skorzystania ze zwrotu podatku.

6. Zwrot podatku, o którym mowa w ust. 1 pkt 1, przysługuje do kwoty 28 745 złotych.

§ 6b. [Zwrot podatku]

1. Zwrot podatku z tytułu nabycia towarów lub usług w ramach wykonywania zadań powierzonych na mocy prawa Unii Europejskiej w celu reagowania na pandemię COVID-19 przysługuje Komisji Europejskiej, agencji lub organowi, które zostały utworzone przez Unię Europejską i posiadają siedzibę lub przedstawicielstwo na terytorium:

1) kraju;
2) innego państwa członkowskiego niż terytorium kraju – pod warunkiem posiadania wypełnionego odpowiednio na potrzeby podatku świadectwa zwolnienia z podatku VAT lub podatku akcyzowego, o którym mowa w załączniku II do rozporządzenia wykonawczego Rady (UE) nr 282/2011 z dnia 15 marca 2011 r. ustanawiającego środki wykonawcze do dyrektywy 2006/112/WE w sprawie wspólnego systemu podatku od wartości dodanej (Dz. Urz. UE L 77 z 23.03.2011, str. 1, z późn. zm.), zwanym dalej „rozporządzeniem wykonawczym Rady (UE) nr 282/2011", dla towarów i usług, potwierdzonego przez właściwe władze państwa, na którego terytorium Komisja Europejska, agencje lub organy, które zostały utworzone przez Unię Europejską, posiadają siedzibę lub przedstawicielstwo.

2. Przepis ust. 1 nie ma zastosowania, w przypadku gdy nabyte towary lub usługi są wykorzystywane przez Komisję Europejską, agencję lub organ utworzone przez Unię Europejską do odpłatnej dostawy towarów, odpłatnego eksportu towarów, odpłatnej wewnątrzwspólnotowej dostawy towarów lub odpłatnego świadczenia usług.

3. Zwrot podatku zawartego w cenach towarów lub usług nabytych przez Komisję Europejską, agencję lub organ utworzone przez Unię Europejską, o których mowa w ust. 1, obejmuje kwotę podatku określoną w fakturze.

4. Dokumentem stanowiącym podstawę do obliczenia podatku podlegającego zwrotowi jest faktura wystawiona przy nabyciu towarów lub usług.

§ 6c. [Zwrot podatku zapłaconego z tytułu nabycia towarów z przeznaczeniem na cele prowadzonej działalności humanitarnej, charytatywnej lub edukacyjnej]

1. Zwrot podatku zapłaconego z tytułu nabycia towarów z przeznaczeniem na cele prowadzonej działalności humanitarnej, charytatywnej lub edukacyjnej przysługuje:

1) organizacjom międzynarodowym, uznanym za takie przez Rzeczpospolitą Polską,
2) organizacjom pożytku publicznego w rozumieniu przepisów ustawy z dnia 24 kwietnia 2003 r. o działalności pożytku publicznego i o wolontariacie (Dz.U. z 2024 r. poz. 1491, 1761 i 1940)

– pod warunkiem że towary te zostały wywiezione poza terytorium Unii Europejskiej w ramach prowadzonej poza tym terytorium działalności humanitarnej, charytatywnej lub edukacyjnej.

2. Zwrot podatku, o którym mowa w ust. 1, przysługuje, jeżeli organizacje, o których mowa w ust. 1, w całości zapłaciły należność obejmującą podatek naliczony z tytułu dokonanego nabycia towarów, o których mowa w ust. 1, oraz posiadają:

eprasa.pl d145e88633

1) fakturę dokumentującą nabycie towarów, o których mowa w ust. 1, z której wynika kwota podatku naliczonego z tytułu nabycia tych towarów;
2) dokument potwierdzający wywóz towarów, o których mowa w ust. 1, poza terytorium Unii Europejskiej;
3) dokumentację umożliwiającą jednoznaczne stwierdzenie, że nabyte przez nie towary, o których mowa w ust. 1, zostały wywiezione poza terytorium Unii Europejskiej wyłącznie w ramach prowadzonej poza tym terytorium działalności humanitarnej, charytatywnej lub edukacyjnej.

3. Zwrot podatku, o którym mowa w ust. 1, nie przysługuje z tytułu nabycia:
1) napojów alkoholowych;
2) tytoniu i wyrobów tytoniowych.

§ 7. [Wniosek o zwrot podatku]

1. Z zastrzeżeniem § 7a, zwrot podatku, o którym mowa w § 6 ust. 1, jest dokonywany na wniosek składany do Naczelnika Drugiego Urzędu Skarbowego Warszawa-Śródmieście.

2. Wniosek, o którym mowa w ust. 1, powinien zawierać:
1) kwotę podatku, o której zwrot ubiega się instytucja lub organ Unii Europejskiej, o których mowa w § 6 ust. 1;
2) numer rachunku bankowego, na który ma zostać dokonany zwrot podatku.

3. Do wniosku, o którym mowa w ust. 1, dołącza się uwierzytelnione kserokopie faktur.

3a. W przypadku faktur w formie elektronicznej wnioskodawca przesyła lub udostępnia te faktury w formie elektronicznej w dniu złożenia wniosku, o którym mowa w ust. 1.

4. Wniosek, o którym mowa w ust. 1, jest składany za okresy roczne, przy czym uwzględnia się kwoty podatku wynikające z faktur otrzymanych w danym roku.

5. Drugi Urząd Skarbowy Warszawa-Śródmieście dokonuje zwrotu podatku na rachunek bankowy wskazany we wniosku, o którym mowa w ust. 1, w terminie 6 miesięcy od dnia złożenia tego wniosku przez instytucje lub organy Unii Europejskiej, o których mowa w § 6 ust. 1.

6. W razie powstania uzasadnionych wątpliwości dotyczących sporządzonego wniosku, o którym mowa w ust. 1, Naczelnik Drugiego Urzędu Skarbowego Warszawa-Śródmieście, wskazując przyczyny, z powodu których złożony wniosek podaje się w wątpliwość, zwraca się do instytucji lub organów Unii Europejskiej, o których mowa w § 6 ust. 1, o dodatkowe wyjaśnienia.

7. W przypadku określonym w ust. 6 zwrot podatku następuje w terminie, o którym mowa w ust. 5, a w przypadku przekroczenia tego terminu – nie później niż 30 dni od dnia otrzymania wyjaśnień instytucji lub organów Unii Europejskiej, o których mowa w § 6 ust. 1, usuwających wątpliwości dotyczące sporządzonego wniosku, według kwot faktycznie uznanych.

8. Zwrot podatku nie przysługuje, jeżeli towar został zwrócony sprzedawcy, a instytucja lub organ Unii Europejskiej, o których mowa w § 6 ust. 1, otrzymały od sprzedawcy zwrot zapłaconej ceny.

§ 7a. [Wniosek Agencji o zwrot podatku]

1. Zwrot podatku, o którym mowa w § 6 ust. 1, Agencji oraz zwrot podatku członkom personelu Agencji jest dokonywany na wniosek składany przez Agencję do Naczelnika Drugiego Urzędu Skarbowego Warszawa-Śródmieście.

2. Wniosek, o którym mowa w ust. 1, powinien zawierać:
1) kwotę podatku, o której zwrot ubiegają się Agencja lub członkowie personelu Agencji, z wyszczególnieniem kwoty podatku związanego z nabyciem towarów lub usług na cele służbowe Agencji oraz do użytku osobistego członków personelu Agencji;
2) numer rachunku bankowego, na który ma zostać dokonany zwrot podatku.

3. Do wniosku, o którym mowa w ust. 1, dołącza się:
1) listę członków personelu Agencji, którym przysługuje zwrot podatku, o którym mowa w § 6a ust. 1, wraz ze wskazaniem daty pierwszego podjęcia zatrudnienia w Agencji, w przypadku, o którym mowa w § 6a ust. 1 pkt 1, oraz wykazem towarów i pojazdów silnikowych oraz kwot podatku przypadających do zwrotu;
2) uwierzytelnione kserokopie faktur, z których wynikają wnioskowane kwoty zwrotu podatku Agencji, oraz faktury, z których wynikają wnioskowane kwoty zwrotu podatku członków personelu Agencji, albo uwierzytelnione kserokopie takich faktur, jeżeli faktury takie zostały dołączone do wniosku o zwrot podatku akcyzowego.

4. Przepisy § 7 ust. 3a oraz ust. 4–8 stosuje się odpowiednio.

eprasa.pl d145e88633

5. Po dokonaniu zwrotu podatku Drugi Urząd Skarbowy Warszawa-Śródmieście zwraca faktury, o których mowa w ust. 3 pkt 2.

6. W przypadku gdy członek personelu Agencji był zatrudniony krócej niż rok od podjęcia zatrudnienia w Agencji i otrzymał zwrot podatku, o którym mowa w § 6a ust. 1, kwotę tego zwrotu zwraca do Drugiego Urzędu Skarbowego Warszawa-Śródmieście nie później niż w terminie 6 miesięcy od dnia ustania zatrudnienia w Agencji.

§ 7b. [Wniosek do Naczelnika Drugiego Urzędu Skarbowego Warszawa-Śródmieście]

1. Zwrot podatku, o którym mowa w § 6b ust. 1, jest dokonywany na wniosek składany do Naczelnika Drugiego Urzędu Skarbowego Warszawa-Śródmieście.

2. Wniosek, o którym mowa w ust. 1, powinien zawierać:

1) kwotę podatku, o której zwrot ubiega się Komisja Europejska, agencja lub organ utworzone przez Unię Europejską, o których mowa w § 6b ust. 1;
2) numer rachunku bankowego, na który ma zostać dokonany zwrot podatku.

3. Do wniosku, o którym mowa w ust. 1, dołącza się:

1) uwierzytelnione kserokopie faktur – w przypadku, o którym mowa w § 6b ust. 1 pkt 1;
2) uwierzytelnione kserokopie faktur oraz świadectwo zwolnienia z podatku VAT lub podatku akcyzowego, o którym mowa w załączniku II do rozporządzenia wykonawczego Rady (UE) nr 282/2011 – w przypadku, o którym mowa w § 6b ust. 1 pkt 2.

4. W przypadku faktur w formie elektronicznej wnioskodawca przesyła lub udostępnia te faktury w formie elektronicznej w dniu złożenia wniosku, o którym mowa w ust. 1.

5. Wniosek, o którym mowa w ust. 1, jest składany za okresy kwartalne, przy czym uwzględnia się kwoty podatku wynikające z faktur otrzymanych w danym kwartale.

6. Drugi Urząd Skarbowy Warszawa-Śródmieście dokonuje zwrotu podatku na rachunek bankowy wskazany we wniosku, o którym mowa w ust. 1, w terminie 30 dni od dnia złożenia tego wniosku przez Komisję Europejską, agencję lub organ utworzone przez Unię Europejską, o których mowa w § 6b ust. 1.

7. W razie powstania uzasadnionych wątpliwości dotyczących sporządzonego wniosku, o którym mowa w ust. 1, Naczelnik Drugiego Urzędu Skarbowego Warszawa-Śródmieście, wskazując przyczyny, z powodu których złożony wniosek podaje się w wątpliwość, zwraca się do Komisji Europejskiej, agencji lub organu utworzonych przez Unię Europejską, o których mowa w § 6b ust. 1, o dodatkowe wyjaśnienia.

8. W przypadku określonym w ust. 7 zwrot podatku następuje w terminie, o którym mowa w ust. 6, a w przypadku przekroczenia tego terminu – nie później niż 30 dni od dnia otrzymania wyjaśnień Komisji Europejskiej, agencji lub organu utworzonych przez Unię Europejską, o których mowa w § 6b ust. 1, usuwających wątpliwości dotyczące sporządzonego wniosku, według kwot faktycznie uznanych.

9. Zwrot podatku nie przysługuje, jeżeli towar został zwrócony sprzedawcy, a Komisja Europejska, agencja lub organ utworzone przez Unię Europejską, o których mowa w § 6b ust. 1, otrzymały od sprzedawcy zwrot zapłaconej ceny.

10. W przypadku, o którym mowa w § 6b ust. 2, Komisja Europejska, agencja lub organ utworzone przez Unię Europejską, o których mowa w § 6b ust. 1, są obowiązane poinformować o wykorzystaniu nabytych towarów lub usług do odpłatnej dostawy towarów, odpłatnego eksportu towarów, odpłatnej wewnątrzwspólnotowej dostawy towarów lub odpłatnego świadczenia usług Naczelnika Drugiego Urzędu Skarbowego Warszawa-Śródmieście oraz dokonać zwrotu nienależnie uzyskanych kwot podatku, nie później niż do końca miesiąca następującego po miesiącu, w którym dokonano odpowiednio tej dostawy, tego eksportu, tej wewnątrzwspólnotowej dostawy lub tego świadczenia.

§ 7c. [Wniosek o zwrot podatku, o którym mowa w § 6c ust. 1]

1. Zwrot podatku, o którym mowa w § 6c ust. 1, następuje na wniosek złożony do:

1) Naczelnika Drugiego Urzędu Skarbowego Warszawa-Śródmieście – w przypadku organizacji, o których mowa w § 6c ust. 1 pkt 1;
2) właściwego naczelnika urzędu skarbowego – w przypadku organizacji, o których mowa w § 6c ust. 1 pkt 2.

2. Wniosek, o którym mowa w ust. 1, zawiera:

1) wartość oraz ilość nabytych towarów, których dotyczy zwrot podatku;
2) kwotę podatku, o której zwrot ubiega się organizacja, o której mowa w § 6c ust. 1;

eprasa.pl d145e88633

3) numer rachunku bankowego, na który ma zostać dokonany zwrot podatku.

3. Do wniosku, o którym mowa w ust. 1, dołącza się dokumenty, o których mowa w § 6c ust. 2, wraz z dowodem zapłaty należności z tytułu nabycia towarów.

4. Wniosek, o którym mowa w ust. 1, jest składany za okresy kwartalne, przy czym uwzględnia się kwoty podatku wynikające z faktur dokumentujących nabycie towarów wywiezionych poza terytorium Unii Europejskiej w danym kwartale.

5. Urząd skarbowy, o którym mowa w ust. 1, dokonuje zwrotu podatku, o którym mowa w § 6c ust. 1, na rachunek bankowy wskazany we wniosku, o którym mowa w ust. 1, nie później niż w terminie 45 dni od dnia otrzymania tego wniosku wraz z dołączonymi dokumentami.

6. W razie powstania uzasadnionych wątpliwości dotyczących sporządzonego wniosku, o którym mowa w ust. 1, naczelnik urzędu skarbowego, o którym mowa w ust. 1, wskazując przyczyny, z powodu których złożony wniosek podaje się w wątpliwość, zwraca się do organizacji, o których mowa w § 6c ust. 1, o dodatkowe wyjaśnienia.

7. W przypadku określonym w ust. 6 zwrot podatku następuje w terminie, o którym mowa w ust. 5, według kwot faktycznie uznanych. Do tego terminu nie wlicza się terminów i okresów, o których mowa w art. 139 § 4 ustawy z dnia 29 sierpnia 1997 r. – Ordynacja podatkowa (Dz.U. z 2025 r. poz. 111).

8. Po dokonaniu zwrotu podatku urząd skarbowy, o którym mowa w ust. 1, zwraca dokumenty, o których mowa w ust. 3.

9. Zwrot podatku nie dotyczy kwot podatku naliczonego, które zostały zwrócone na podstawie odrębnych przepisów.

Rozdział 4

Przypadki, w których kwota podatku naliczonego może być zwrócona jednostce dokonującej nabycia (importu) towarów lub usług finansowanego ze środków bezzwrotnej pomocy zagranicznej, oraz warunki i tryb dokonywania tego zwrotu

§ 8. [Zwrot podatku]

1. Podatnikom, którzy dokonują nabycia towarów i usług lub importu towarów za środki finansowe przekazane im bezpośrednio na odrębny rachunek bankowy, na którym są ulokowane wyłącznie środki bezzwrotnej pomocy zagranicznej, przysługuje zwrot podatku naliczonego, pod warunkiem że do tych czynności nie miała zastosowania stawka 0%.

2. Przepis ust. 1 stosuje się odpowiednio do podatników dokonujących bezpośrednio nabycia towarów i usług lub importu towarów za środki finansowe, przekazane z rachunku bankowego, na którym są ulokowane środki bezzwrotnej pomocy zagranicznej, przez podatnika, o którym mowa w ust. 1.

3. Za środki bezzwrotnej pomocy zagranicznej, o których mowa w ust. 1 i 2, uważa się bezzwrotne środki przekazane polskim podmiotom z budżetu Unii Europejskiej na podstawie umów zawartych z Rządem Rzeczypospolitej Polskiej, dotyczących:

1) Programu Pomocy w Przebudowie Gospodarczej Państw Europy Środkowej i Wschodniej (PHARE), w tym złotowe fundusze partnerskie powstałe w wyniku realizacji tego programu (CPF), a także środki, które zostały przekazane polskim podmiotom na podstawie umów zawartych z nimi przed dniem 1 maja 2004 r. na sfinansowanie programów realizowanych przez te jednostki w ramach Programów Ramowych Unii Europejskiej oraz w ramach innych programów wspólnotowych Unii Europejskiej;
2) kontraktów zawartych przed dniem 1 maja 2004 r. w ramach Przedakcesyjnego Instrumentu Polityki Strukturalnej (ISPA).

4. Za środki bezzwrotnej pomocy zagranicznej, o których mowa w ust. 1 i 2, uważa się także bezzwrotne środki przekazane polskim podmiotom przez rządy państw obcych lub organizacje międzynarodowe udzielające pomocy na podstawie:

1) umów zawartych z Rządem Rzeczypospolitej Polskiej,
2) jednostronnych deklaracji rządów i organizacji międzynarodowych udzielających pomocy

– z wyłączeniem środków pochodzących z budżetu Unii Europejskiej oraz przypadków, kiedy umowa nie wyłącza możliwości opłacania podatku ze środków finansowych bezzwrotnej pomocy zagranicznej.

§ 9. [Wyłączenia]

1. Zwrot podatku nie dotyczy kwot podatku naliczonego:

eprasa.pl d145e88633

1) o które został pomniejszony lub mógł być pomniejszony podatek należny lub
2) które zostały zwrócone przez właściwy urząd skarbowy na podstawie odrębnych przepisów.

2. Przepis § 8 nie ma zastosowania przy nabyciu za środki bezzwrotnej pomocy zagranicznej, gdy kwota podatku została zaliczona do objęcia kosztami kwalifikowanymi w rozumieniu przepisów regulujących zasady korzystania ze środków bezzwrotnej pomocy zagranicznej.

§ 10. [Warunki otrzymania zwrotu podatku]

1. Zwrot podatku przysługuje podatnikom, którzy spełniają następujące warunki:
1) złożyli zgłoszenie rejestracyjne i posiadają numer identyfikacji podatkowej;
2) prowadzą ewidencję, o której mowa w art. 109 ust. 3 ustawy;
3) w całości zapłacili należność obejmującą podatek naliczony z tytułu dokonanego nabycia towarów lub usług oraz posiadają fakturę lub fakturę korygującą, a w przypadku importu towarów – dokument stwierdzający zapłatę cła i podatków, w przypadku zaś wewnątrzwspólnotowego nabycia towarów lub dostawy towarów, dla której podatnikiem jest ich nabywca – fakturę wystawioną przez dostawcę, a także dokumenty handlowe potwierdzające dokonanie dostawy lub świadczenie usług;
4) posiadają rachunek bankowy, na którym są wyodrębnione środki bezzwrotnej pomocy zagranicznej;
5) posiadają zaświadczenie wydane przez Ministerstwo Spraw Zagranicznych, że nabycie zostało sfinansowane ze środków bezzwrotnej pomocy zagranicznej, o których mowa w § 8 ust. 4 pkt 2, a w przypadku nabycia sfinansowanego ze środków bezzwrotnej pomocy zagranicznej wymienionych w § 8 ust. 3 i 4 pkt 1 – przedstawią takie zaświadczenie, gdy naczelnik urzędu skarbowego zażąda jego przedstawienia w związku z potrzebą jednoznacznej identyfikacji tych środków.

2. Zwrot podatku przysługuje także podatnikom, którzy kwotę podatku naliczonego zapłacili z innych środków niż środki bezzwrotnej pomocy zagranicznej.

§ 11. [Prawo do otrzymania zwrotu podatku – pozostałe przypadki]

1. Zwrot podatku przysługuje również w przypadku, gdy nabycie towarów i usług lub import towarów są finansowane w części ze środków z rachunku bankowego, na którym są ulokowane wyłącznie środki bezzwrotnej pomocy zagranicznej, o których mowa w § 8 ust. 3 i 4, a w części – z innych środków finansowych.

2. Podatek wykazany w fakturze lub w dokumencie celnym podlega zwrotowi w części odpowiadającej procentowemu udziałowi należności, która została sfinansowana ze środków bezzwrotnej pomocy zagranicznej, o których mowa w § 8 ust. 3 i 4, w kwocie należności ogółem wynikającej z faktury.

3. Jeżeli z umów, o których mowa w § 8 ust. 3 i 4, wynika, że środki bezzwrotnej pomocy zagranicznej nie mogą być przeznaczone na opłacanie podatku, przy wyliczeniu udziału, o którym mowa w ust. 2, należność sfinansowaną z tych środków powiększa się o kwotę przypadającego na nią podatku, pod warunkiem jednak, że część należności odpowiadająca kwocie tego podatku została zapłacona z innych środków finansowych.

4. Faktura lub dokument celny dokumentujący transakcję dotyczącą towarów i usług, których nabycie lub import zostały sfinansowane w części ze środków bezzwrotnej pomocy zagranicznej, o których mowa w § 8 ust. 3 i 4, może być podstawą tylko do jednokrotnego wystąpienia podatnika o zwrot podatku, o którym mowa w ust. 1.

5. Zwrot podatku, o którym mowa w ust. 1, przysługuje podatnikom, którzy zapłacili ze środków bezzwrotnej pomocy zagranicznej, o których mowa w § 8 ust. 3 i 4, z zastrzeżeniem ust. 3, część należności obejmującą podatek naliczony z tytułu dokonanego nabycia towarów i usług lub importu towarów oraz posiadają fakturę lub fakturę korygującą, a w przypadku importu towarów – również dokument stwierdzający zapłatę cła i podatków, w przypadku zaś wewnątrzwspólnotowego nabycia towarów lub dostawy towarów, dla której podatnikiem jest ich nabywca – fakturę wystawioną przez dostawcę, a także dokumenty handlowe potwierdzające dokonanie dostawy lub świadczenie usług.

6. Do zwrotu podatku, o którym mowa w ust. 1, stosuje się odpowiednio § 9 i § 10 ust. 1 pkt 1, 2 i 4.

eprasa.pl d145e88633

§ 12. [Termin otrzymania zwrotu podatku]

1. Zwrot podatku następuje na wniosek podatnika w terminie 60 dni od dnia złożenia wniosku oraz z uwzględnieniem art. 99 ust. 12 ustawy, a w przypadku nieotrzymania zwrotu w tym terminie – również z uwzględnieniem art. 87 ust. 2 i 7 ustawy.

2. Wniosek, o którym mowa w ust. 1, zawiera co najmniej dane dotyczące:

1) wartości nabytych towarów i usług lub importu towarów, których dotyczy zwrot podatku;
2) kwoty podatku, o której zwrot ubiega się podatnik.

3. Do wniosku, o którym mowa w ust. 1, dołącza się:

1) kopię dokumentu stwierdzającego przekazanie na rachunek bankowy podatnika środków bezzwrotnej pomocy zagranicznej, o których mowa w § 8 ust. 3 i 4;
2) dowód dokonania zapłaty ze środków bezzwrotnej pomocy zagranicznej.

4. Przepisy ust. 1–3 mają odpowiednio zastosowanie do zwrotów wymienionych w § 11, z tym że:

1) wniosek powinien zawierać również wyliczenie kwot wnioskowanego zwrotu podatku wraz z zestawieniem danych odnoszących się do poszczególnych sprzedawców oraz wystawionych przez nich faktur lub dokumentów celnych, o których mowa w § 11 ust. 5, niezbędnych do określenia prawidłowej kwoty zwrotu podatku;
2) do wniosku powinno być również dołączone zaświadczenie o zarejestrowaniu przez Ministerstwo Spraw Zagranicznych umowy przewidującej finansowanie w części zakupów ze środków bezzwrotnej pomocy zagranicznej, o których mowa w § 8 ust. 3 i 4, wraz z określeniem udziału tego finansowania wynikającego z podpisanej umowy.

5. Podatnik dołącza wniosek, o którym mowa w ust. 1, do deklaracji podatkowej dla podatku.

Rozdział 5

Przepisy przejściowe i końcowe

§ 13. [Spełnienie warunku posiadania oraz dołączenia zaświadczenia]

1. Warunek posiadania zaświadczenia, o którym mowa w § 10 ust. 1 pkt 5, uznaje się również za spełniony w odniesieniu do odpowiedniego zaświadczenia wydanego do dnia 31 grudnia 2009 r. przez Urząd Komitetu Integracji Europejskiej.

2. Warunek dołączenia do wniosku zaświadczenia, o którym mowa w § 12 ust. 4 pkt 2, uznaje się również za spełniony w odniesieniu do odpowiedniego zaświadczenia wydanego do dnia 31 grudnia 2009 r. przez Urząd Komitetu Integracji Europejskiej.

§ 14. [Wejście w życie]

Rozporządzenie wchodzi w życie z dniem 1 stycznia 2014 r.

KASY FISKALNE

ROZPORZĄDZENIE MINISTRA FINANSÓW

z dnia 25 czerwca 2025 r.

w sprawie kas rejestrujących

(Dz.U. z 2025 r. poz. 845)

Na podstawie art. 111 ust. 7a oraz art. 145a ust. 15 ustawy z dnia 11 marca 2004 r. o podatku od towarów i usług (Dz.U. z 2025 r. poz. 775) zarządza się, co następuje:

Rozdział 1

Przepisy ogólne

§ 1. [Zakres regulacji]

Rozporządzenie określa:

1) sposób prowadzenia ewidencji sprzedaży przy zastosowaniu kas rejestrujących, zwanych dalej „kasami", w tym o zastosowaniu specjalnym dla danego rodzaju czynności, oraz warunki i sposób używania kas, w tym sposób zakończenia używania kas w przypadku zakończenia działalności gospodarczej lub pracy kas, sposób wystawiania dokumentów z kas i szczególne przypad-

eprasa.pl d145e88633

ki wydawania nabywcy dowodu sprzedaży oraz rodzaje dokumentów składanych w związku z używaniem kas, sposób ich składania oraz wzory tych dokumentów;
2) termin zgłoszenia kasy z elektronicznym lub papierowym zapisem kopii do naczelnika urzędu skarbowego w celu otrzymania numeru ewidencyjnego;
3) warunki zorganizowania i prowadzenia serwisu kas mające znaczenie dla prowadzenia ewidencji sprzedaży, w tym warunki, które powinny spełniać podmioty prowadzące serwis kas;
4) terminy oraz zakres obowiązkowych przeglądów technicznych kas.

§ 2. [Definicje]

Ilekroć w rozporządzeniu jest mowa o:
1) dokumencie fiskalnym – rozumie się przez to dokument wystawiany przy użyciu kasy, zawierający w szczególności logo fiskalne i numer unikatowy, obejmujący:
   a) w przypadku kas online – paragon fiskalny, paragon fiskalny anulowany, fakturę, fakturę anulowaną i raport fiskalny,
   b) w przypadku kas z elektronicznym lub papierowym zapisem kopii – paragon fiskalny, paragon fiskalny anulowany, fakturę, fakturę anulowaną, raport fiskalny dobowy, raport fiskalny okresowy, w tym miesięczny, i raport fiskalny rozliczeniowy;
2) dokumencie niefiskalnym – rozumie się przez to dokument wystawiany przy użyciu kasy, inny niż dokument fiskalny, zawierający w szczególności oznaczenie „NIEFISKALNY" i niezawierający logo fiskalnego;
3) dokumencie w postaci elektronicznej – rozumie się przez to utworzony przez kasę online zbiór ustrukturyzowanych i uporządkowanych danych z dokumentów fiskalnych i niefiskalnych, zapisywanych w pamięci fiskalnej lub pamięci chronionej, w formacie określonym w protokole komunikacyjnym przesyłania danych w przypadku dokumentów fiskalnych;
4) ewidencji – rozumie się przez to ewidencję sprzedaży prowadzoną przy użyciu kasy;
5) fiskalizacji – rozumie się przez to:
   a) w przypadku kas online – jednokrotny i niepowtarzalny proces inicjujący pracę pamięci fiskalnej i pamięci chronionej, zakończony wystawieniem raportu fiskalnego fiskalizacji, pobraniem i zapisem w pamięci chronionej harmonogramu przesyłania danych oraz uruchomieniem trybu fiskalnego,
   b) w przypadku kas z elektronicznym lub papierowym zapisem kopii – jednokrotną i niepowtarzalną czynność inicjującą pracę modułu fiskalnego kasy z pamięcią fiskalną, zakończoną wystawieniem raportu fiskalnego dobowego;
6) innym podmiocie – rozumie się przez to agenta, zleceniobiorcę, pośrednika lub inną osobę, która na podstawie umowy agencyjnej, zlecenia, pośrednictwa lub innej umowy o podobnym charakterze dokonuje sprzedaży i prowadzi ewidencję tej sprzedaży w imieniu lub na rzecz podatnika obowiązanego do prowadzenia ewidencji;
7) kasie online – rozumie się przez to kasę, o której mowa w art. 111 ust. 6a ustawy;
8) kasie powierzonej – rozumie się przez to kasę nabytą przez podatnika obowiązanego do prowadzenia ewidencji przy jej użyciu, który na podstawie umowy przekazuje ją innemu podmiotowi do prowadzenia ewidencji sprzedaży wyłącznie na rzecz lub w imieniu tego podatnika;
9) kasie własnej – rozumie się przez to kasę nabytą przez podatnika obowiązanego do prowadzenia ewidencji własnej sprzedaży przy jej użyciu albo kasę nabytą do prowadzenia ewidencji sprzedaży własnej i prowadzonej na rzecz lub w imieniu innych podatników;
10) książce kasy – rozumie się przez to dokumentację dotyczącą danej kasy, której wzór określają przepisy o wymaganiach technicznych (kryteriach i warunkach technicznych) dla kas;
11) logo fiskalnym – rozumie się przez to:
   a) w przypadku dokumentów fiskalnych w postaci elektronicznej – oznaczenie „PLF",
   b) w przypadku dokumentów fiskalnych w postaci papierowej – symbol graficzny, którego wzór określają przepisy o wymaganiach technicznych (kryteriach i warunkach technicznych) dla kas;
12) numerze ewidencyjnym – rozumie się przez to:

eprasa.pl d145e88633

a) w przypadku kas online – indywidualny i niepowtarzalny numer nadawany kasie podczas fiskalizacji, zapisany w pamięci fiskalnej i pamięci chronionej, identyfikujący kasę w Centralnym Repozytorium Kas,
b) w przypadku kas z elektronicznym lub papierowym zapisem kopii – indywidualny i niepowtarzalny numer, który naczelnik urzędu skarbowego nadaje kasie, po zgłoszeniu fiskalizacji przez podatnika i podmiot prowadzący serwis główny lub podmiot prowadzący serwis;

13) numerze unikatowym – rozumie się przez to indywidualny i niepowtarzalny numer nadawany pamięci fiskalnej, identyfikujący jednoznacznie każdą kasę z zawartą w niej pamięcią fiskalną;
14) pamięci chronionej – rozumie się przez to urządzenie trwale zawarte w kasie online, zawierające elektroniczny nośnik danych, umożliwiające zapis i odczyt dokumentów fiskalnych i niefiskalnych wystawianych przy użyciu tej kasy i innych danych związanych z używaniem kasy pod bezpośrednią kontrolą programu pracy kasy, w sposób uniemożliwiający ich zmianę bez wykrycia tego zdarzenia podczas sprawdzenia zapisów z zawartością pamięci fiskalnej;
15) pamięci fiskalnej – rozumie się przez to urządzenie trwale zawarte w kasie, zawierające elektroniczny nośnik danych, umożliwiające:
    a) jednokrotny i niezmienialny zapis danych pod bezpośrednią kontrolą programu pracy kasy, które są nieusuwalne bez zniszczenia samego urządzenia,
    b) wielokrotny odczyt tych danych;
16) pamięci operacyjnej – rozumie się przez to pamięć wielokrotnego zapisu zawartą w kasie, pracującą pod bezpośrednią kontrolą programu pracy kasy, w której są przechowywane dane pochodzące z bieżącej czynności kasowej, do czasu zapisu danych z tej czynności, bezpośrednio po jej zakończeniu, w pamięci fiskalnej lub pamięci chronionej, albo na informatycznym nośniku danych, albo do czasu ich usunięcia przez procedurę awaryjnego zerowania pamięci operacyjnej, niedostępną dla użytkownika kasy;
17) paragonie fiskalnym albo fakturze – rozumie się przez to dokument fiskalny wystawiany przy użyciu kasy i wydawany nabywcy podczas sprzedaży, potwierdzający dokonanie sprzedaży;
18) paragonie fiskalnym anulowanym albo fakturze anulowanej – rozumie się przez to dokument fiskalny wystawiany przy użyciu kasy podczas sprzedaży, potwierdzający niedokonanie rozpoczętej sprzedaży;
19) podatku – rozumie się przez to podatek od towarów i usług;
20) podatniku – rozumie się przez to podatnika podatku od towarów i usług;
21) podmiocie dokonującym wewnątrzwspólnotowego nabycia lub importu kas – rozumie się przez to osobę prawną, jednostkę organizacyjną niemającą osobowości prawnej oraz osobę fizyczną, która w zakresie prowadzonej działalności gospodarczej dokonała wewnątrzwspólnotowego nabycia lub importu danego typu kasy i wprowadza ją do obrotu na terytorium kraju;
22) podmiocie oddającym kasy w używanie – rozumie się przez to przedsiębiorcę, o którym mowa w art. 4 ustawy z dnia 6 marca 2018 r. – Prawo przedsiębiorców (Dz.U. z 2024 r. poz. 236, z późn. zm.), prowadzącego działalność w zakresie oddawania w używanie kas online na podstawie pisemnej umowy najmu, dzierżawy, leasingu lub innej umowy o podobnym charakterze;
23) podmiocie prowadzącym serwis – rozumie się przez to przedsiębiorcę, o którym mowa w art. 4 ustawy z dnia 6 marca 2018 r. – Prawo przedsiębiorców, wykonującego działalność prowadzenia serwisu i posiadającego zlecenie podmiotu prowadzącego serwis główny na prowadzenie serwisu;
24) podmiocie prowadzącym serwis główny – rozumie się przez to:
    a) producenta krajowego danego typu kasy prowadzącego jej serwis,
    b) podmiot dokonujący wewnątrzwspólnotowego nabycia lub importu danego typu kasy prowadzący jej serwis,
    c) podmiot, któremu przekazano prowadzenie serwisu kas na podstawie umowy, o której mowa w § 49 ust. 1

    – który w zakresie organizacji i prowadzenia serwisu głównego posiada siedzibę lub miejsce zamieszkania albo stałe miejsce

eprasa.pl d145e88633

prowadzenia działalności gospodarczej na terytorium kraju;

25) producencie – rozumie się przez to producenta krajowego lub podmiot dokonujący wewnątrzwspólnotowego nabycia lub importu kas;
26) producencie krajowym – rozumie się przez to osobę prawną, jednostkę organizacyjną niemającą osobowości prawnej oraz osobę fizyczną, która w zakresie prowadzonej działalności gospodarczej wytworzyła dany typ kasy i wprowadza ją do obrotu na terytorium kraju;
27) programie archiwizującym – rozumie się przez to zewnętrzny program umożliwiający w systemach ogólnie dostępnych odczyt, przedstawienie i sprawdzenie danych z kas z elektronicznym zapisem kopii zapisanych na informatycznych nośnikach danych;
28) programie do odczytu pamięci – rozumie się przez to zewnętrzny program umożliwiający w kasach online bezpośredni i lokalny odczyt oraz weryfikację i prezentację danych z pamięci fiskalnej i pamięci chronionej przez interfejsy komunikacyjne;
29) raporcie fiskalnym dobowym, raporcie fiskalnym okresowym, w tym miesięcznym, raporcie fiskalnym rozliczeniowym, łącznym raporcie fiskalnym okresowym, w tym miesięcznym, i łącznym raporcie fiskalnym rozliczeniowym – rozumie się przez to odpowiednio pełny lub skrócony (łączny) raport fiskalny zawierający w szczególności dane sumaryczne o wartości sprzedaży i wysokości podatku należnego w ujęciu według poszczególnych stawek podatku oraz wartości sprzedaży zwolnionej od podatku odpowiednio za daną dobę, wybrany okres lub cały okres pracy kasy;
30) raporcie fiskalnym fiskalizacji – rozumie się przez to raport fiskalny wystawiany przy użyciu kasy online, potwierdzający dokonanie fiskalizacji i przesyłany do Centralnego Repozytorium Kas;
31) raporcie fiskalnym zdarzeń – rozumie się przez to raport fiskalny wystawiany przy użyciu kasy online zawierający dane o zdarzeniach mających znaczenie dla pracy kasy, w szczególności dla prawidłowości prowadzenia ewidencji, które wystąpiły podczas używania kasy, w tym o:
    a) zmianie stawek podatku,
    b) fiskalizacji,
    c) zakończeniu pracy kasy w trybie fiskalnym,
    d) włączeniu i wyłączeniu trybu serwisowego,
    e) wymianie pamięci chronionej powiązanej z pamięcią fiskalną,
    f) datach wykonania przeglądów technicznych wraz z polem do wprowadzenia numeru identyfikatora serwisanta,
    g) zmianie adresu punktu sprzedaży;
32) serwisancie – rozumie się przez to osobę fizyczną działającą w imieniu i na rzecz podmiotu prowadzącego serwis główny lub serwis, która wykonuje serwis i posiada upoważnienie do wykonywania serwisu i identyfikator serwisanta, wystawione przez podmiot prowadzący serwis główny;
33) serwisie – rozumie się przez to czynności obejmujące fiskalizację, naprawy, konserwację i przeglądy techniczne kas;
34) trybie fiskalnym – rozumie się przez to tryb pracy kasy obejmujący nieprzerwany okres od czasu dokonania fiskalizacji do czasu wystawienia raportu fiskalnego rozliczeniowego albo łącznego raportu fiskalnego rozliczeniowego;
35) trybie serwisowym – rozumie się przez to tryb pracy kasy dostępny wyłącznie dla wykonującego serwis po usunięciu plomby kasy;
36) ustawie – rozumie się przez to ustawę z dnia 11 marca 2004 r. o podatku od towarów i usług.

Rozdział 2

Sposób prowadzenia ewidencji oraz warunki i sposób używania kas

Oddział 1

Przepisy ogólne

§ 3. [Odrębna ewidencja zwrotów i uznanych reklamacji]

1. Podatnicy prowadzą ewidencję każdej czynności sprzedaży, w tym sprzedaży zwolnionej od podatku, przy użyciu kas, które zostały nabyte w okresie obowiązywania potwierdzenia, że kasa spełnia funkcje wymienione odpowiednio w art. 111 ust. 6a lub w art. 145a ust. 2 ustawy oraz wymagania techniczne (kryteria i warunki techniczne) dla kas, wyłącznie w trybie fiskalnym pracy tej kasy, po dokonaniu jej fiskalizacji.

eprasa.pl d145e88633

2. W ewidencji nie ujmuje się zwrotów towarów i uznanych reklamacji towarów i usług.

3. Zwroty towarów i uznane reklamacje towarów i usług, które skutkują zwrotem całości albo części należności (zapłaty) z tytułu sprzedaży, ujmuje się w odrębnej ewidencji zwrotów i uznanych reklamacji zawierającej:

1) datę sprzedaży;
2) nazwę towaru lub usługi pozwalającą na jednoznaczną ich identyfikację i ewentualnie opis towaru lub usługi stanowiący rozwinięcie tej nazwy;
3) termin dokonania zwrotu towaru lub reklamacji towaru lub usługi;
4) wartość z podatkiem (brutto) zwracanego towaru lub wartość brutto towaru lub usługi będących przedmiotem reklamacji oraz wysokość podatku należnego – w przypadku zwrotu całości należności z tytułu sprzedaży;
5) wysokość zwracanej należności (brutto) oraz odpowiadającą jej wysokość podatku należnego – w przypadku zwrotu części należności z tytułu sprzedaży;
6) dokument potwierdzający dokonanie sprzedaży, a w przypadku gdy dokonanie sprzedaży potwierdza paragon fiskalny lub faktura w postaci elektronicznej – numer tego paragonu lub tej faktury oraz numer unikatowy;
7) protokół przyjęcia zwrotu towaru lub reklamacji towaru lub usługi podpisany przez sprzedawcę i nabywcę albo notatkę służbową lub protokół z nabycia sprawdzającego.

4. W przypadku wystąpienia oczywistej pomyłki w ewidencji podatnik dokonuje niezwłocznie jej korekty przez ujęcie w odrębnej ewidencji oczywistych pomyłek:

1) błędnie ujętej w ewidencji sprzedaży (wartość sprzedaży brutto i wysokość podatku należnego);
2) krótkiego opisu przyczyny i okoliczności wystąpienia oczywistej pomyłki oraz dołączenie oryginału paragonu fiskalnego potwierdzającego dokonanie sprzedaży, przy której wystąpiła oczywista pomyłka, a w przypadku gdy dokonanie sprzedaży potwierdza paragon fiskalny w postaci elektronicznej – podanie numeru tego paragonu oraz numeru unikatowego.

5. W przypadku, o którym mowa w ust. 4, podatnik ewidencjonuje przy użyciu kasy sprzedaż w prawidłowej wysokości.

§ 4. [Sprzedaż zwolniona od podatku – ewidencja przez wybranych podatników]

Podatnicy, o których mowa w art. 111 ust. 5 ustawy, ujmują w ewidencji wartość sprzedaży jako sprzedaż zwolnioną od podatku.

§ 5. [Zasady przekazywania kasy do ewidencji innemu podmiotowi i obowiązki ewidencyjne]

1. Podatnik, który ma obowiązek prowadzenia ewidencji, zlecając wykonywanie sprzedaży innemu podmiotowi, przekazuje kasę powierzoną lub zobowiązuje go do prowadzenia ewidencji sprzedaży na swoją rzecz lub w swoim imieniu przy użyciu kasy własnej tego podmiotu.

2. W przypadku gdy inny podmiot jest obowiązany również do prowadzenia ewidencji własnej sprzedaży, ujmuje w ewidencji przy użyciu kasy własnej na potrzeby obliczenia osiąganej przez siebie wartości sprzedaży i wysokości podatku należnego całą wartość sprzedaży własnej i prowadzonej na rzecz lub w imieniu innych podatników.

3. Przekazanie innemu podmiotowi kasy powierzonej w celu prowadzenia ewidencji lub zobowiązanie innego podmiotu do prowadzenia ewidencji przy użyciu nabytej przez ten podmiot kasy własnej, następuje na podstawie umowy zawartej w formie pisemnej.

§ 6. [Obowiązki podatników prowadzących ewidencję]

1. Podatnicy, prowadząc ewidencję:

1) wystawiają i wydają nabywcy, bez jego żądania, paragon fiskalny podczas dokonywania sprzedaży, nie później niż z chwilą przyjęcia należności, bez względu na formę płatności, z zastrzeżeniem § 12; zamiast paragonu fiskalnego podatnicy mogą wystawić fakturę przy użyciu kasy i wydać ją nabywcy;
2) w przypadku otrzymania przed dokonaniem sprzedaży całości albo części należności (zapłaty):
   a) w gotówce – wystawiają i wydają nabywcy, bez jego żądania, paragon fiskalny z chwilą jej otrzymania,
   b) za pośrednictwem poczty, banku lub spółdzielczej kasy oszczędnościowo-kredytowej, odpowiednio na rachunek bankowy podatnika lub na rachunek podatnika w spółdzielczej kasie oszczędnościowo-kredytowej, której jest członkiem – wystawiają i wydają nabywcy, bez jego żądania, paragon fiskalny niezwłocznie po jej uznaniu

eprasa.pl d145e88633

na rachunku podatnika, nie później niż z końcem miesiąca, w którym została uznana na rachunku podatnika, a jeżeli przed końcem tego miesiąca dokonano sprzedaży, nie później niż z chwilą jej dokonania;

3) wystawiają raport fiskalny dobowy po zakończeniu sprzedaży za dany dzień, nie później niż przed dokonaniem pierwszej sprzedaży w dniu następnym;
4) wystawiają raport fiskalny okresowy (miesięczny) po zakończeniu sprzedaży za dany miesiąc, w terminie do 25. dnia miesiąca następującego po danym miesiącu; w przypadku kas online zamiast raportu fiskalnego okresowego (miesięcznego) podatnicy mogą wystawić łączny raport fiskalny okresowy (miesięczny);
5) przypisują oznaczenia literowe od „A" do „G" do stawek podatku lub zwolnienia od podatku, przypisanych do nazw towarów i usług, w następujący sposób:
   a) literze „A" – jest przypisana podstawowa stawka podatku w wysokości 22% albo 23%,
   b) literze „B" – jest przypisana obniżona stawka podatku w wysokości 7% albo 8%,
   c) literze „C" – jest przypisana obniżona stawka podatku w wysokości 5%,
   d) literze „D" – jest przypisana obniżona stawka podatku w wysokości 0%,
   e) literze „E" – jest przypisane zwolnienie od podatku,
   f) literze „F" i „G" – są przypisane pozostałe stawki podatku, w tym wartość 0% (zero techniczne) w przypadku sprzedaży opodatkowanej, o której mowa w art. 119 ust. 1 lub art. 120 ust. 4 ustawy;
6) przedstawiają, na żądanie organu podatkowego, przypisanie odpowiednich oznaczeń literowych do danej stawki podatku lub zwolnienia od podatku;
7) przechowują odpowiednio dokumenty fiskalne i kopie dokumentów fiskalnych, w tym dane z pamięci chronionej, przez okres wymagany w ustawie oraz w ustawie z dnia 29 sierpnia 1997 r. – Ordynacja podatkowa (Dz.U. z 2025 r. poz. 111, 497, 621, 622, 769 i 820), zgodnie z warunkami określonymi w ustawie z dnia 29 września 1994 r. o rachunkowości (Dz.U. z 2023 r. poz. 120, 295 i 1598 oraz z 2024 r. poz. 619, 1685 i 1863), i zapewniają do nich dostęp;
8) umieszczają wyświetlacz kasy w miejscu umożliwiającym nabywcy odczyt pokazywanych na nim danych;
9) zapewniają stan techniczny kasy gwarantujący czytelny wydruk paragonu fiskalnego lub faktury w postaci papierowej, a w przypadku paragonu fiskalnego lub faktury w postaci elektronicznej zapewniają ich czytelny widok, umożliwiający nabywcy sprawdzenie prawidłowości dokonanej sprzedaży;
10) przed zatwierdzeniem paragonu fiskalnego lub faktury, w celu wyeliminowania oczywistych pomyłek w ewidencji, sprawdzają poprawność wystawianego dokumentu.

2. Podatnicy używający kas rozliczających więcej niż jedną transakcję równocześnie, zamykają wszystkie rozpoczęte w ciągu danej doby transakcje przed wystawieniem raportu fiskalnego dobowego.

3. Podatnik jest obowiązany zapoznać osobę prowadzącą u niego ewidencję, przed rozpoczęciem jej prowadzenia oraz bez względu na sposób i formę powierzenia tej osobie prowadzenia ewidencji, z informacją o zasadach ewidencji obejmującą podstawowe zasady prowadzenia ewidencji, wystawiania i wydawania paragonu fiskalnego oraz skutki ich nieprzestrzegania.

4. Osoba, o której mowa w ust. 3, przed rozpoczęciem prowadzenia ewidencji, składa podatnikowi oświadczenie o zapoznaniu się z informacją o zasadach ewidencji.

5. Informacja o zasadach ewidencji, o której mowa w ust. 3, oraz oświadczenie, o którym mowa w ust. 4, są sporządzane w dwóch jednobrzmiących egzemplarzach, po jednym dla podatnika i dla osoby, o której mowa w ust. 3.

6. Wzór informacji o zasadach ewidencji, o której mowa w ust. 3, oraz oświadczenia, o którym mowa w ust. 4, stanowi załącznik nr 1 do rozporządzenia.

§ 7. [Rodzaje kas]

1. Podatnicy, ze względu na przeznaczenie do prowadzenia ewidencji danego rodzaju sprzedaży lub w dany sposób, używają następujących kas:

1) kasy ogólne – przeznaczone do prowadzenia ewidencji w sposób niewymagający stosowania specjalnych funkcji i rozwiązań konstrukcyjnych;

eprasa.pl d145e88633

2) kasy o zastosowaniu specjalnym – których konstrukcja i program pracy uwzględniają szczególne zastosowanie tych kas i odpowiadają szczególnym wymaganiom technicznym (kryteriom i warunkom technicznym) określonym dla kas, związanym ze szczególnymi formami prowadzenia ewidencji sprzedaży lub sprzedaży określonych towarów i usług lub potrzebą współpracy kasy z innymi urządzeniami niezbędnymi do stosowania w danym rodzaju działalności, obejmujące kasy:
   a) przeznaczone do prowadzenia ewidencji przy świadczeniu usług przewozu osób oraz ich bagażu podręcznego taksówkami,
   b) przeznaczone do prowadzenia ewidencji przy sprzedaży leków, z funkcją rozliczania recept refundowanych,
   c) przeznaczone do prowadzenia ewidencji przy świadczeniu usług w zakresie transportu pasażerskiego,
   d) rozliczające więcej niż jedną transakcję równocześnie,
   e) przeznaczone do prowadzenia ewidencji przy sprzedaży towarów i usług w wolnych obszarach celnych lub składach celnych,
   f) umieszczane w urządzeniach do automatycznej sprzedaży towarów i usług.

2. Podatnik może używać kasy, która łączy różne kategorie kas, o których mowa w ust. 1, o ile kasa spełnia wymagania techniczne (kryteria i warunki techniczne) dla każdej z tych kategorii kas.

3. W przypadku szczególnego rodzaju sprzedaży lub szczególnego sposobu prowadzenia ewidencji, dla którego jest wymagane prowadzenie ewidencji przy użyciu kas o zastosowaniu specjalnym, podatnicy są obowiązani używać tych kas.

4. Podatnicy, w zakresie świadczonych przez nich usług przewozu osób i ich bagażu podręcznego taksówkami, używają kas, które uzyskały potwierdzenie, o którym mowa w art. 111 ust. 6b ustawy, dla kas o zastosowaniu specjalnym, przeznaczonych do ewidencji przy świadczeniu usług przewozu osób i ich bagażu podręcznego taksówkami, z tym że jeżeli w potwierdzeniu wskazano, że dana kasa jest przeznaczona do współpracy z taksometrami określonego typu, podatnik jest obowiązany spełnić te warunki.

5. Jeżeli na podstawie odrębnych przepisów podatnicy świadczący usługi przewozu osób i ich bagażu podręcznego taksówkami nie są obowiązani do rozliczania się według wskazań taksometru, używają kas wyposażonych również w funkcję związaną ze stosowaniem cen umownych indywidualnie negocjowanych.

§ 8. [Paragon fiskalny]

1. Paragon fiskalny wystawia się w sposób zapewniający czytelną treść, umożliwiający nabywcy sprawdzenie prawidłowości dokonanej sprzedaży, a w przypadku paragonu fiskalnego w postaci elektronicznej – czytelną treść i czytelny widok, umożliwiające nabywcy sprawdzenie prawidłowości dokonanej sprzedaży.

2. Paragon fiskalny może zawierać w miejscu określonym dla nazwy towaru lub usługi pozwalającej na jednoznaczną ich identyfikację, również opis towaru lub usługi stanowiący rozwinięcie tej nazwy.

3. Do oznaczania skrótów nazw walut używa się oznaczeń skrótów nazw walut stosowanych przez Narodowy Bank Polski.

§ 9. [Obowiązki podatników używających kas]

1. Podatnicy używający kas:
1) dokonują sprawdzenia poprawności pracy kasy, ze szczególnym uwzględnieniem prawidłowego zaprogramowania nazw towarów i usług, stawek podatku, waluty ewidencyjnej wraz z jej symbolem i wartością przelicznika, wskazań daty i czasu oraz właściwego przypisania do nazw towarów i usług stawek podatku lub zwolnienia od podatku;
2) niezwłocznie zgłaszają podmiotowi prowadzącemu serwis każdą nieprawidłowość w pracy kasy;
3) udostępniają kasy do kontroli stanu nienaruszalności kasy i prawidłowości jej pracy na każde żądanie właściwych organów;
4) poddają kasy obowiązkowemu przeglądowi technicznemu wykonywanemu przez podmiot prowadzący serwis główny lub podmiot prowadzący serwis, w terminach określonych w § 55;
5) wpisują do książki kasy oraz nanoszą na obudowę kasy numer ewidencyjny, który dla kasy oraz książki kasy jest identyczny i nie może być przypisany innym urządzeniom;
6) prowadzą i przechowują książkę kasy oraz przechowują programy, o których mowa w przepisach o wymaganiach technicznych (kryteriach i warunkach technicznych) dla

eprasa.pl d145e88633

kas, przez okres używania kasy oraz udostępniają je na żądanie właściwych organów; w przypadku kas stacjonarnych książkę kasy, a także programy, przechowuje się w miejscu używania kasy;

7) dokonują wpisów do książki kasy przewidzianych do wykonania przez podatnika oraz umożliwiają dokonanie wpisów do książki kasy podmiotowi prowadzącemu serwis główny lub podmiotowi prowadzącemu serwis;
8) powiadamiają niezwłocznie naczelnika urzędu skarbowego o utracie książki kasy;
9) występują niezwłocznie do podmiotu prowadzącego serwis główny o wydanie duplikatu książki kasy w przypadku jej utraty.

2. Podatnik używający kasy korzysta wyłącznie z usług podmiotu prowadzącego serwis główny lub podmiotu prowadzącego serwis.

3. Podatnik używający kasy może dokonać zmiany podmiotu prowadzącego serwis. O dokonanej zmianie podatnik, w terminie 5 dni od dnia jej dokonania, jest obowiązany powiadomić podmiot prowadzący serwis główny. Do dokonania przez podatnika zmiany nie jest wymagana zgoda podmiotu prowadzącego serwis główny.

4. Podatnik dokonując zmiany, o której mowa w ust. 3, jest obowiązany do wyboru podmiotu prowadzącego serwis, który na dzień dokonywania tej zmiany jest ujęty w wykazie serwisantów, o którym mowa w § 51.

§ 10. [Utrata kasy]

1. W przypadku utraty kasy podatnik niezwłocznie, nie później niż w terminie 5 dni od powzięcia informacji o utracie, powiadamia o tym naczelnika urzędu skarbowego. W przypadku utraty kasy w wyniku kradzieży podatnik dołącza do powiadomienia potwierdzenie złożenia zawiadomienia o kradzieży wydane przez organ ścigania.

2. Termin określony w ust. 1 jest liczony zgodnie z przepisami art. 12 § 1 i 5 ustawy z dnia 29 sierpnia 1997 r. – Ordynacja podatkowa.

3. W przypadku odzyskania utraconej kasy podatnik:

1) niezwłocznie powiadamia o tym naczelnika urzędu skarbowego oraz
2) poddaje kasę, przed ponownym rozpoczęciem prowadzenia ewidencji, obowiązkowemu przeglądowi technicznemu, przy czym ponowne rozpoczęcie prowadzenia ewidencji może nastąpić nie wcześniej niż dnia następnego po dokonaniu tego przeglądu.

§ 11. [Wymiana pamięci fiskalnej]

1. W przypadku konieczności wymiany pamięci fiskalnej w wyniku jej zapełnienia lub w wyniku jej uszkodzenia, wymiana ta jest wykonywana wyłącznie przez podmiot prowadzący serwis główny.

2. W przypadku określonym w ust. 1, książka kasy nie podlega wymianie.

§ 12. [Wymogi dotyczące kas bez drukarki oraz raportowanie elektroniczne]

1. W przypadku prowadzenia przez podatnika ewidencji przy użyciu kasy, o której mowa w § 7 ust. 1 pkt 2 lit. f, gdy kasa nie zawiera drukarki kasy, podatnik:

1) nie wystawia paragonu fiskalnego, paragonu fiskalnego anulowanego, faktury i faktury anulowanej w postaci papierowej oraz zapewnia nabywcy możliwość zapoznania się z danymi o sprzedaży przez ich odpowiednie pokazanie zgodnie z przepisami o wymaganiach technicznych (kryteriach i warunkach) dla kas;
2) nie wystawia:
   a) raportów fiskalnych dobowych,
   b) raportów fiskalnych okresowych,
   c) raportu fiskalnego rozliczeniowego,
   d) łącznych raportów fiskalnych okresowych,
   e) łącznego raportu fiskalnego rozliczeniowego,
   f) raportów fiskalnych zdarzeń,
   g) raportu fiskalnego fiskalizacji,
   h) dokumentów niefiskalnych

   – w postaci papierowej;
3) wykonuje raporty, o których mowa w pkt 2 lit. b–f, w postaci elektronicznej oraz bezpośrednio po ich wykonaniu przesyła je do komputerowych systemów ogólnodostępnych i dokonuje ich zapisu lub wydruku w tych systemach;
4) wykonuje raporty fiskalne dobowe, raport fiskalny fiskalizacji i dokumenty niefiskalne w postaci elektronicznej oraz może przesłać je do komputerowych systemów ogólnodostępnych i dokonać ich zapisu lub wydruku w tych systemach.

2. W przypadku prowadzenia ewidencji przy użyciu kasy, o której mowa w § 7 ust. 1 pkt 2 lit. f, gdy kasa zawiera drukarkę kasy, podatnik może nie wystawiać paragonu fiskalnego, paragonu

eprasa.pl d145e88633

fiskalnego anulowanego, faktury i faktury anulowanej w postaci papierowej, jeżeli zapewnia nabywcy możliwość zapoznania się z danymi o sprzedaży przez ich odpowiednie pokazanie zgodnie z przepisami o wymaganiach technicznych (kryteriach i warunkach technicznych) dla kas.

§ 13. [Przedłużenie terminów ewidencyjnych w przypadku klęski żywiołowej]

1. W przypadku wystąpienia klęski żywiołowej na skutek powodzi podatnikom używającym kas przedłuża się terminy, o których mowa w § 9 ust. 3, § 10 ust. 1, § 23 ust. 5, § 24 ust. 1 i 2, § 25 ust. 2 pkt 2, § 32 ust. 1 pkt 3, § 33, § 35 pkt 3 oraz § 36, do 30 dni od dnia zaistnienia zdarzeń określonych w tych przepisach.

2. Przedłużenie, o którym mowa w ust. 1, przysługuje podatnikom używającym kas, którzy łącznie spełniają następujące warunki:

1) są poszkodowanymi w rozumieniu ustawy z dnia 16 września 2011 r. o szczególnych rozwiązaniach związanych z usuwaniem skutków powodzi (Dz.U. z 2024 r. poz. 654, 1473, 1635 i 1717 oraz z 2025 r. poz. 620 i 680), zwanej dalej „ustawą o szczególnych rozwiązaniach";
2) mają siedzibę, zarząd lub miejsce zamieszkania na terenie gminy określonej w przepisach wydanych na podstawie art. 1 ust. 2 ustawy o szczególnych rozwiązaniach;
3) prowadzą działalność gospodarczą na terenie gminy, o której mowa w pkt 2.

3. Przedłużenie, o którym mowa w ust. 1, stosuje się do terminów upływających w okresie od dnia wejścia w życie przepisów wydanych na podstawie art. 1 ust. 2 ustawy o szczególnych rozwiązaniach do końca miesiąca następującego po miesiącu, w którym weszły w życie te przepisy.

Oddział 2

Sposób prowadzenia ewidencji przy zastosowaniu kas online oraz warunki i sposób używania kas online

§ 14. [Fiskalizacja przed rozpoczęciem prowadzenia ewidencji przy użyciu kas online]

1. Przed rozpoczęciem prowadzenia ewidencji przy użyciu kas online podatnik, przy pomocy serwisanta, dokonuje fiskalizacji, zapewniając połączenie umożliwiające przesyłanie danych między kasą online a Centralnym Repozytorium Kas, określone w art. 111a ust. 3 ustawy.

2. Fiskalizacji dokonuje się wyłącznie w trybie serwisowym, w przypadku gdy kasa online zawiera pamięć fiskalną oznaczoną numerem unikatowym oraz pamięć chronioną niezawierającą danych.

3. Fiskalizacja obejmuje:

1) przesłanie klucza publicznego kasy;
2) zgłoszenie żądania fiskalizacji;
3) przesłanie sumy kontrolnej programu pracy kasy oraz nazwy i numeru wersji programu pracy kasy;
4) odebranie numeru ewidencyjnego;
5) nieodwracalny zapis w pamięci fiskalnej faktu, daty i czasu fiskalizacji;
6) inicjalizację pracy pamięci fiskalnej i pamięci chronionej oraz jednoznaczne nieodwracalne powiązanie tych pamięci;
7) zerowanie wszystkich liczników kasy;
8) niepowtarzalny i nieodwracalny zapis w pamięci fiskalnej numeru identyfikacji podatkowej (NIP) podatnika oraz zapis w pamięci fiskalnej numeru ewidencyjnego;
9) zapis w pamięci chronionej numeru ewidencyjnego;
10) zapis w pamięci fiskalnej kategorii kasy, jeżeli program pracy kasy umożliwia w kasie łączenie różnych kategorii kas, o których mowa w § 7 ust. 1;
11) wystawienie raportu fiskalnego fiskalizacji;
12) zgłoszenie fiskalizacji przez przesłanie raportu fiskalnego fiskalizacji do Centralnego Repozytorium Kas;
13) pobranie i zapis w pamięci chronionej harmonogramu przesyłania danych.

§ 15. [Wymiana pamięci chronionej w kasach online]

W przypadku konieczności wymiany pamięci chronionej podatnik używający kas online jest obowiązany dokonać zapisu danych z pamięci chronionej na zewnętrzny nośnik danych, chyba że pamięć ta uległa uszkodzeniu.

§ 16. [Wymiana pamięci fiskalnej i chronionej w kasach online]

1. W przypadku konieczności wymiany pamięci fiskalnej w kasach online w przypadku jej zapełnienia lub uszkodzenia, podatnik zapewnia wykonanie czynności wymienionych w § 32 ust. 1 oraz zapewnia wymianę pamięci chronionej. Przepis § 32 ust. 2 stosuje się odpowiednio. W przypadku gdy wystąpiły okoliczności określone w § 47, przepis ten stosuje się odpowiednio.

eprasa.pl d145e88633

2. W przypadku, o którym mowa w ust. 1 zdanie pierwsze, wymiana pamięci chronionej jest wykonywana wyłącznie przez podmiot prowadzący serwis główny.

§ 17. [Procedura ponownej fiskalizacji po wymianie pamięci fiskalnej]

1. W przypadku ponownej fiskalizacji, po wymianie pamięci fiskalnej, przepisy § 14 ust. 3 pkt 2 i pkt 5–13 stosuje się odpowiednio, z tym że wraz ze zgłoszeniem żądania fiskalizacji, o którym mowa w § 14 ust. 3 pkt 2, podatnik jest obowiązany do przesłania numeru ewidencyjnego.

2. W przypadku przerwania fiskalizacji albo ponownej fiskalizacji z powodu braku połączenia z Centralnym Repozytorium Kas, podatnik zapewnia dokonanie, przy pomocy serwisanta, ponownego uruchomienia procesu fiskalizacji.

§ 18. [Obowiązek przesyłania danych z kas online do Centralnego Repozytorium Kas]

1. Podatnik, po uruchomieniu trybu fiskalnego, jest obowiązany zapewnić połączenie umożliwiające automatyczne lub na żądanie przesyłanie danych między kasą online a Centralnym Repozytorium Kas, zgodnie z harmonogramem przesyłania danych, w szczególności podczas prowadzenia ewidencji przy użyciu tej kasy.

2. Automatycznemu przesyłaniu danych z kasy online do Centralnego Repozytorium Kas podlegają dokumenty fiskalne i niefiskalne oraz inne dane związane z używaniem kasy zapisane w pamięci chronionej od czasu poprzedniego automatycznego przesyłania danych.

§ 19. [Zmiana miejsca używania kasy online i aktualizacja danych]

W przypadku zmiany miejsca używania kasy online podatnik zapewnia zapisanie w pamięci fiskalnej i pamięci chronionej oraz w książce kasy aktualnych, po dokonanej zmianie, danych o miejscu używania kasy.

§ 20. [Wystawianie dokumentów fiskalnych i niefiskalnych przy użyciu kas online]

1. Podatnicy, prowadząc ewidencję przy użyciu kasy online, wystawiają:

1) paragony fiskalne i paragony fiskalne anulowane w postaci papierowej i w postaci elektronicznej, z zastrzeżeniem § 12,
2) faktury i faktury anulowane w postaci papierowej i w postaci elektronicznej, z zastrzeżeniem § 12,
3) raporty fiskalne dobowe w postaci elektronicznej,
4) raporty fiskalne fiskalizacji w postaci papierowej i w postaci elektronicznej albo tylko w postaci elektronicznej,
5) raporty fiskalne okresowe, w tym miesięczne, w postaci papierowej,
6) raporty fiskalne rozliczeniowe w postaci papierowej,
7) łączne raporty fiskalne okresowe, w tym miesięczne, w postaci papierowej,
8) łączne raporty fiskalne rozliczeniowe w postaci papierowej,
9) raporty fiskalne zdarzeń w postaci papierowej,
10) dokumenty niefiskalne w postaci papierowej i w postaci elektronicznej albo tylko w postaci elektronicznej

– zawierające kolejno dane określone w przepisach o wymaganiach technicznych (kryteriach i warunkach) dla kas.

2. Podatnicy, prowadząc ewidencję przy użyciu kas online, mogą wystawić i wydać nabywcy, za jego zgodą i w sposób z nim uzgodniony, paragon fiskalny lub fakturę w postaci elektronicznej. Jeżeli rozpoczęta sprzedaż nie zostanie dokonana, podatnik może wystawić paragon fiskalny anulowany lub fakturę anulowaną w postaci papierowej lub w postaci elektronicznej.

3. W przypadku prowadzenia przez podatnika ewidencji przy użyciu kas online o zastosowaniu specjalnym paragon fiskalny zawiera dane właściwe dla specyfiki danego rodzaju sprzedaży lub specyfiki prowadzonej ewidencji, określone i umieszczone we właściwej kolejności, zgodnie z przepisami o wymaganiach technicznych (kryteriach i warunkach) dla kas.

4. W przypadku dokonywania rozliczania przy użyciu kasy online wyłącznie opakowań zwrotnych, podatnik wystawia dokument niefiskalny, który zawiera blok danych określających rozliczenie opakowań zwrotnych i dane dotyczące płatności za sprzedaż ujętą jak na paragonie fiskalnym, zawierające odpowiednio co najmniej oznaczenie „DO ZAPŁATY", „DO ZWROTU" lub „CENA" wraz z wysokością należności po uwzględnieniu rozliczenia opakowań zwrotnych.

§ 21. [Ewidencja sprzedaży przy użyciu kas online przyjętych w używanie na podstawie umowy najmu, dzierżawy lub leasingu]

1. Podatnik może prowadzić ewidencję własnej sprzedaży przy użyciu kasy online, przyjętej w używanie na podstawie pisemnej umowy najmu, dzierżawy, leasingu lub innej umowy

eprasa.pl d145e88633

o podobnym charakterze zawartej z podmiotem oddającym kasy w używanie, jeżeli:

1) została nabyta przez podmiot oddający kasy w używanie w okresie obowiązywania potwierdzenia, o którym mowa w art. 111 ust. 6b ustawy;
2) posiada nową, niezapisaną pamięć fiskalną i pamięć chronioną.

2. W kasie, o której mowa w ust. 1, podmiot oddający kasy w używanie, przez okres trwania umowy, zapewnia wymianę pamięci fiskalnej i pamięci chronionej w przypadku ich zapełnienia lub uszkodzenia.

3. Podmiot oddający kasy w używanie, przy zawieraniu z podatnikiem umowy najmu, dzierżawy, leasingu lub innej umowy o podobnym charakterze o używanie przez podatnika kasy online, jest obowiązany do przekazania temu podatnikowi:

1) informacji o nazwie i adresie miejsca prowadzenia działalności lub adresie siedziby podmiotu prowadzącego serwis główny lub podmiotu prowadzącego serwis oraz
2) kopii dokumentu potwierdzającego nabycie kasy albo oświadczenia o nabyciu kasy zawierającego w szczególności datę jej nabycia i numer faktury, a w przypadku gdy nabycie nie było dokumentowane fakturą, datę jej nabycia i dane pozwalające na identyfikację dokumentu potwierdzającego jej nabycie.

§ 22. [Wniosek o zgodę na przesyłanie danych z kasy do Centralnego Repozytorium Kas]

W przypadku, o którym mowa w art. 111 ust. 3ab pkt 2 ustawy, podatnik jest obowiązany złożyć do naczelnika urzędu skarbowego wniosek o wyrażenie zgody na przesyłanie danych z kasy do Centralnego Repozytorium Kas w ustalonych odstępach czasowych, według wzoru stanowiącego załącznik nr 2 do rozporządzenia.

Oddział 3

Sposób prowadzenia ewidencji przy zastosowaniu kas z elektronicznym lub papierowym zapisem kopii oraz warunki i sposób używania tych kas, a także termin zgłoszenia tej kasy do naczelnika urzędu skarbowego w celu otrzymania numeru ewidencyjnego

§ 23. [Zasady fiskalizacji kas i zgłaszanie danych o kasie do urzędów skarbowych]

1. Rozpoczęcie prowadzenia ewidencji przez podatnika przy użyciu kas z elektronicznym lub papierowym zapisem kopii jest poprzedzone dokonaniem fiskalizacji.

2. Fiskalizacja jest możliwa tylko w trybie serwisowym, wyłącznie, gdy kasa posiada niezapisaną pamięć fiskalną oznaczoną numerem unikatowym.

3. Fiskalizacja jest dokonywana przez serwisanta przez jednokrotne i niepowtarzalne uruchomienie trybu fiskalnego z równoczesnym wpisaniem numeru identyfikacji podatkowej (NIP) podatnika do pamięci fiskalnej.

4. Fiskalizacja jest potwierdzana wystawieniem raportu fiskalnego dobowego. Wydruk raportu fiskalnego dobowego jest dołączany do książki kasy.

5. W terminie 7 dni od dnia dokonania fiskalizacji podatnik składa do właściwego naczelnika urzędu skarbowego, w celu otrzymania numeru ewidencyjnego, zgłoszenie danych dotyczących kasy, według wzoru stanowiącego załącznik nr 3 do rozporządzenia.

6. W przypadku ponownej fiskalizacji, po wymianie pamięci fiskalnej kasy z elektronicznym zapisem kopii, przepisy ust. 1–5 stosuje się odpowiednio.

§ 24. [Obowiązki podatnika w przypadku zmiany naczelnika urzędu skarbowego oraz zmiany miejsca używania kasy]

1. W przypadku wystąpienia okoliczności skutkujących zmianą właściwego dla podatnika naczelnika urzędu skarbowego, podatnik w terminie 7 dni od dnia wystąpienia tych okoliczności składa do właściwego po zmianie naczelnika urzędu skarbowego zgłoszenie danych dotyczących kasy, według wzoru stanowiącego załącznik nr 3 do rozporządzenia, w celu zarejestrowania w prowadzonej przez naczelnika urzędu skarbowego ewidencji kasy pod dotychczasowym numerem ewidencyjnym.

2. Podatnik w terminie 7 dni od dnia zmiany miejsca używania kasy z elektronicznym lub papierowym zapisem kopii informuje o tym właściwego naczelnika urzędu skarbowego, składając aktualizację zgłoszenia danych dotyczących kasy, według wzoru stanowiącego załącznik nr 3 do rozporządzenia.

3. W przypadku zmiany miejsca używania kasy z elektronicznym lub papierowym zapisem kopii podatnik zapewnia dokonanie zmiany w książce kasy w zakresie określenia miejsca używania kasy oraz zapewnia dokonanie zmiany danych zapisanych w pamięci kasy dotyczących

eprasa.pl d145e88633

adresu punktu sprzedaży, w którym po dokonanej zmianie kasa będzie używana.

4. Zmiana miejsca używania kasy nie wymaga dokonania odczytu zawartości pamięci fiskalnej.

§ 25. [Wymiana pamięci fiskalnej w kasach z elektronicznym zapisem kopii]

1. W przypadku konieczności wymiany pamięci fiskalnej kasy z elektronicznym zapisem kopii w wyniku jej zapełnienia lub uszkodzenia podatnik dokonuje czynności określonych w § 35. W przypadku gdy wystąpiły okoliczności określone w § 47, przepis ten stosuje się odpowiednio.

2. Po wymianie pamięci fiskalnej podatnik:

1) zapewnia dokonanie ponownej fiskalizacji kasy;
2) składa do właściwego naczelnika urzędu skarbowego aktualizację zgłoszenia danych dotyczących kasy, według wzoru stanowiącego załącznik nr 3 do rozporządzenia, z nowym numerem unikatowym, w terminie 7 dni od dnia dokonania fiskalizacji.

§ 26. [Dane zawarte w paragonie fiskalnym przy użyciu kas z elektronicznym lub papierowym zapisem kopii]

1. W przypadku prowadzenia przez podatnika ewidencji przy użyciu kas z elektronicznym lub papierowym zapisem kopii paragon fiskalny zawiera co najmniej:

1) imię i nazwisko lub nazwę podatnika, adres punktu sprzedaży, a w przypadku sprzedaży prowadzonej w miejscach niestałych – adres siedziby lub miejsca zamieszkania podatnika;
2) numer identyfikacji podatkowej (NIP) podatnika;
3) numer kolejny wydruku;
4) datę oraz godzinę i minutę sprzedaży;
5) oznaczenie „PARAGON FISKALNY";
6) nazwę towaru lub usługi pozwalającą na jednoznaczną ich identyfikację;
7) cenę jednostkową towaru lub usługi;
8) ilość i wartość sumaryczną sprzedaży danego towaru lub usługi z oznaczeniem literowym przypisanej stawki podatku;
9) wartość opustów, obniżek lub narzutów, o ile występują;
10) wartość sprzedaży brutto i wysokość podatku należnego według poszczególnych stawek podatku z oznaczeniem literowym po uwzględnieniu opustów, obniżek lub narzutów;
11) wartość sprzedaży zwolnionej od podatku z oznaczeniem literowym;
12) łączną wysokość podatku należnego;
13) łączną wartość sprzedaży brutto;
14) oznaczenie waluty, w której jest zapisywana sprzedaż, przynajmniej przy łącznej wartości sprzedaży brutto;
15) kolejny numer paragonu fiskalnego;
16) numer kasy i oznaczenie kasjera – przy więcej niż jednym stanowisku kasowym;
17) numer identyfikacji podatkowej (NIP) nabywcy – na żądanie nabywcy;
18) logo fiskalne i numer unikatowy.

2. Dane zawarte na paragonie fiskalnym powinny znajdować się w kolejności określonej w ust. 1, z wyjątkiem danych o dacie oraz godzinie i minucie sprzedaży, a logo fiskalne i numer unikatowy powinny być umieszczone centralnie w ostatniej linii paragonu fiskalnego.

§ 27. [Dane zawarte w paragonie fiskalnym przy świadczeniu usług przewozu osób i ich bagażu podręcznego taksówkami]

1. W przypadku kas z elektronicznym lub papierowym zapisem kopii o zastosowaniu specjalnym przeznaczonych do prowadzenia ewidencji przy świadczeniu usług przewozu osób i ich bagażu podręcznego taksówkami, paragon fiskalny zawiera co najmniej:

1) imię i nazwisko lub nazwę podatnika oraz adres jego zamieszkania lub siedziby;
2) numer identyfikacji podatkowej (NIP) podatnika;
3) numer kolejny wydruku;
4) numer rejestracyjny i numer boczny taksówki;
5) datę wykonania usługi, z określeniem w godzinach i minutach czasu rozpoczęcia i zakończenia kursu;
6) oznaczenie „PARAGON FISKALNY";
7) długość drogi przejechanej w czasie kursu;
8) jednostkowe opłaty taryfowe wykorzystywane do wyceny kursu łącznie z opłatą za impuls;
9) liczbę impulsów i wartość usługi odnoszące się do poszczególnych taryf;
10) wartość poszczególnych innych opłat taryfowych, o ile występują;
11) wartość opustów, obniżek lub narzutów, o ile występują;
12) wartość sprzedaży brutto i wysokość podatku należnego według poszczególnych stawek podatku z oznaczeniem literowym po

eprasa.pl d145e88633

uwzględnieniu opustów, obniżek lub narzutów;
13) wartość sprzedaży zwolnionej od podatku z oznaczeniem literowym;
14) łączną wysokość podatku należnego;
15) łączną wartość sprzedaży brutto;
16) oznaczenie waluty, w której jest zapisywana sprzedaż, przynajmniej przy łącznej wartości sprzedaży brutto;
17) kolejny numer paragonu fiskalnego;
18) numer identyfikacji podatkowej (NIP) nabywcy – na żądanie nabywcy;
19) logo fiskalne i numer unikatowy.

2. W przypadku kasy wyposażonej również w funkcję związaną ze stosowaniem cen umownych indywidualnie negocjowanych, o której mowa w § 7 ust. 5, paragon fiskalny, oprócz danych wymienionych w ust. 1, związanych z wyceną kursu według wskazań taksometru, zawiera także:
1) cenę uzgodnioną do zapłaty i wysokość podatku należnego podlegające zapisowi w pamięci fiskalnej;
2) w przypadku gdy usługa jest wykonywana na rzecz nabywcy prowadzącego działalność gospodarczą, imię i nazwisko lub nazwę albo nazwę skróconą nabywcy usługi oraz jego adres;
3) miejsce rozpoczęcia i zakończenia kursu, z tym że w przypadku gdy kurs skończył się w miejscu jego rozpoczęcia, należy podać nazwę głównych miejscowości objętych trasą kursu.

3. Dane, o których mowa w ust. 2 pkt 2 i 3, mogą być na oryginale i kopii paragonu fiskalnego wpisane ręcznie w odpowiednich miejscach oznaczonych na tym paragonie fiskalnym, a wydanie paragonu fiskalnego nabywcy usługi ma być przez niego potwierdzone czytelnym podpisem na kopii paragonu fiskalnego.

4. Przepisy ust. 2 pkt 2 i 3 oraz ust. 3 nie dotyczą podatników używających kas z elektronicznym zapisem kopii.

5. Dane zawarte na paragonie fiskalnym powinny znajdować się w kolejności określonej w ust. 1, z wyjątkiem danych, o których mowa w ust. 1 pkt 5, a logo fiskalne i numer unikatowy powinny być umieszczone centralnie w ostatniej linii paragonu fiskalnego.

§ 28. [Dane zawarte w paragonie fiskalnym w usługach transportu pasażerskiego przy użyciu kas specjalnych]

1. W przypadku kas z elektronicznym lub papierowym zapisem kopii o zastosowaniu specjalnym przeznaczonych do prowadzenia ewidencji przy świadczeniu usług w zakresie transportu pasażerskiego, paragon fiskalny zawiera co najmniej:
1) imię i nazwisko lub nazwę podatnika, adres punktu sprzedaży, a dla sprzedaży prowadzonej w miejscach niestałych – adres siedziby lub miejsca zamieszkania podatnika;
2) numer identyfikacji podatkowej (NIP) podatnika;
3) numer kolejny wydruku;
4) datę oraz godzinę i minutę sprzedaży;
5) oznaczenie „PARAGON FISKALNY";
6) oznaczenie „BILET" lub „OPŁATA DODATKOWA";
7) rodzaj biletu;
8) tytuł ulgi w przypadku biletu ulgowego;
9) imię i nazwisko posiadacza biletu w przypadku biletów okresowych imiennych;
10) numer kursu;
11) nazwę przystanku początkowego i końcowego lub zakres ważności, lub okres ważności biletu;
12) cenę jednostkową usługi;
13) wartość ulgi w przypadku biletu ulgowego;
14) liczbę i wartość sumaryczną sprzedaży danej usługi, z oznaczeniem literowym przypisanej stawki podatku;
15) wartość opustów, obniżek lub narzutów, o ile występują;
16) wartość sprzedaży brutto i wysokość podatku należnego według poszczególnych stawek podatku z oznaczeniem literowym, po uwzględnieniu opustów, obniżek lub narzutów;
17) wartość sprzedaży zwolnionej od podatku z oznaczeniem literowym;
18) łączną wysokość podatku należnego;
19) łączną wartość sprzedaży brutto;
20) oznaczenie waluty, w której jest zapisywana sprzedaż, przynajmniej przy łącznej wartości sprzedaży brutto;
21) kolejny numer paragonu fiskalnego;
22) logo fiskalne i numer unikatowy.

2. Dane zawarte na paragonie fiskalnym powinny znajdować się w kolejności określonej w ust. 1, z wyjątkiem danych o dacie oraz godzinie i minucie sprzedaży, a logo fiskalne i numer

eprasa.pl d145e88633

unikatowy powinny być umieszczone centralnie w ostatniej linii paragonu fiskalnego.

§ 29. [Dane zawarte w raporcie fiskalnym dobowym przy użyciu kas z elektronicznym lub papierowym zapisem kopii]

1. W przypadku prowadzenia przez podatnika ewidencji przy użyciu kas z elektronicznym lub papierowym zapisem kopii raport fiskalny dobowy zawiera co najmniej:

1) imię i nazwisko lub nazwę podatnika, adres punktu sprzedaży, a dla sprzedaży prowadzonej w miejscach niestałych – adres siedziby lub miejsca zamieszkania podatnika;
2) numer identyfikacji podatkowej (NIP) podatnika;
3) numer kolejny wydruku;
4) datę i czas wystawienia raportu fiskalnego dobowego;
5) oznaczenie umieszczone centralnie „RAPORT FISKALNY DOBOWY";
6) oznaczenie daty i czasu rozpoczęcia i zakończenia sprzedaży objętej raportem fiskalnym dobowym;
7) kolejny numer raportu fiskalnego dobowego;
8) oznaczenie literowe od „A" do „G" wraz z przypisanymi stawkami podatku lub zwolnieniem od podatku, zgodnie z § 6 ust. 1 pkt 5;
9) osobno dla paragonów i faktur wartości sprzedaży bez podatku (netto) według poszczególnych stawek podatku, wartości sprzedaży zwolnionej od podatku i wysokość podatku należnego według poszczególnych stawek podatku;
10) łączną wysokość podatku należnego;
11) łączną wartość sprzedaży brutto;
12) liczbę awaryjnych zerowań pamięci operacyjnej wykonanych od wystawienia ostatniego raportu fiskalnego dobowego oraz kolejne numery wykonanych awaryjnych zerowań pamięci operacyjnej, daty i czas ich wykonania oraz przy każdym z zerowań oznaczenie literą „Z" – zerowanie zewnętrzne lub literą „W" – zerowanie wewnętrzne oraz symbolem „*" w przypadku zapisu sprzedaży pomiędzy wystawieniem poprzedniego raportu fiskalnego dobowego lub wykonaniem awaryjnego zerowania pamięci operacyjnej a wykonaniem opisywanego zerowania;
13) oznaczenie „WYKONANO ZMIANY W BAZIE TOWAROWEJ" oraz łączną liczbę zmian dla bazy danych o towarach i usługach obejmujących dodanie towaru lub usługi, usunięcie towaru lub usługi i zmianę przypisanej do towaru lub usługi stawki podatku lub zwolnienia od podatku;
14) łączną liczbę paragonów fiskalnych anulowanych;
15) wartość paragonów fiskalnych anulowanych;
16) łączną liczbę paragonów fiskalnych;
17) łączną liczbę faktur;
18) łączną liczbę pozycji sumowaną od pkt 5 do pkt 17;
19) oznaczenie „WALUTA EWIDENCYJNA" i symbol waluty ewidencyjnej;
20) w przypadku kas z elektronicznym zapisem kopii – sumy narastająco z raportu na raport wysokości podatku należnego według stawek podatku z uwzględnieniem zerowania tych kwot i naliczania ponownie po zmianie waluty ewidencyjnej oraz łączną, narastającą wartość sprzedaży brutto;
21) w przypadku kas z funkcją rozliczania recept refundowanych – oznaczenie „ILOŚĆ WYCEN" oraz liczbę wycen wykonanych od ostatniego raportu fiskalnego dobowego;
22) w przypadku kas z funkcją rozliczania recept refundowanych – oznaczenie „OPŁATA" oraz łączną wartość brutto zapisanej sprzedaży pomniejszoną o zniżki i refundacje;
23) numer kasy, w przypadku gdy jest więcej niż jedno stanowisko kasowe;
24) oznaczenie kasjera;
25) w przypadku kas z elektronicznym zapisem kopii – umieszczony centralnie numer kontrolny wyznaczony na podstawie zawartości tekstowej raportu fiskalnego dobowego;
26) umieszczone centralnie logo fiskalne i numer unikatowy;
27) w przypadku kas z elektronicznym zapisem kopii – umieszczony centralnie skrót kryptograficzny, o którym mowa w przepisach o kryteriach i warunkach technicznych, którym muszą odpowiadać kasy z papierowym lub elektronicznym zapisem kopii.

2. Dane zawarte w raporcie fiskalnym dobowym powinny znajdować się w kolejności określonej w ust. 1, z wyjątkiem danych o dacie i czasie wystawienia raportu fiskalnego dobowego.

eprasa.pl d145e88633

§ 30. [Wymogi dotyczące wydruku i zapisu kopii dokumentów przy użyciu kas z elektronicznym lub papierowym zapisem kopii]

Podatnicy prowadząc ewidencję przy użyciu kas z elektronicznym lub papierowym zapisem kopii dokonują wydruku wystawianych przy użyciu kasy dokumentów, a w przypadku kas z papierowym zapisem kopii – również ich kopii. W przypadku kas z elektronicznym zapisem kopii obowiązek wydruku nie dotyczy paragonów fiskalnych, paragonów fiskalnych anulowanych, faktur i faktur anulowanych w przypadku, o którym mowa w § 12 ust. 2, oraz raportów fiskalnych dobowych, które mają postać zapisu na informatycznym nośniku danych. Przepis § 23 ust. 4 stosuje się.

§ 31. [Obowiązki podatników używających kas z elektronicznym zapisem kopii dotyczące archiwizacji danych]

Podatnicy używający kasy z elektronicznym zapisem kopii:

1) prowadzą bieżącą kontrolę w zakresie prawidłowego i terminowego przesyłania danych do archiwizowania;
2) stosują urządzenia archiwizujące i informatyczne nośniki danych określone w książce kasy przez producenta;
3) stosują autoryzowany przez producenta program archiwizujący, zgodny z kartą kasy.

Oddział 4

Sposób zakończenia używania kas online w przypadku zakończenia działalności gospodarczej lub pracy tych kas

§ 32. [Procedura zakończenia używania kas online]

1. W przypadku zakończenia używania kas online z powodu zakończenia działalności gospodarczej lub pracy tych kas w trybie fiskalnym, podatnik:

1) wystawia raport fiskalny dobowy;
2) niezwłocznie po automatycznym przejściu kasy w tryb tylko do odczytu albo po zapewnieniu, przy pomocy serwisanta, przejścia kasy w tryb tylko do odczytu dokonuje, przy pomocy serwisanta, odczytu zawartości pamięci fiskalnej poprzez wystawienie raportu fiskalnego rozliczeniowego lub łącznego raportu fiskalnego rozliczeniowego oraz sporządza z tej czynności protokół, według wzoru stanowiącego załącznik nr 4 do rozporządzenia;
3) w terminie 5 dni od dnia sporządzenia protokołu, o którym mowa w pkt 2, składa go do właściwego dla podatnika naczelnika urzędu skarbowego wraz z:
   a) raportem fiskalnym rozliczeniowym albo łącznym raportem fiskalnym rozliczeniowym oraz
   b) wnioskiem o wyrejestrowanie kasy z ewidencji kas, według wzoru stanowiącego załącznik nr 5 do rozporządzenia.

2. W przypadku zakończenia używania kas online podatnik zapewnia odczyt i zapis danych z pamięci chronionej na zewnętrzny nośnik danych.

§ 33. [Zakończenie używania kasy online w przypadku okoliczności określonych w § 47 i wyrejestrowanie]

W przypadku zakończenia używania kasy online, gdy wystąpiły okoliczności określone w § 47, podatnik sporządza i składa do właściwego dla podatnika naczelnika urzędu skarbowego wniosek o wyrejestrowanie kasy z ewidencji kas, według wzoru stanowiącego załącznik nr 5 do rozporządzenia, w terminie 5 dni od dnia otrzymania kopii protokołu, o którym mowa w § 47 ust. 4.

§ 34. [Zakaz prowadzenia ewidencji po zakończeniu pracy kasy online w trybie fiskalnym]

W przypadku zakończenia przez kasę online pracy w trybie fiskalnym, podatnik nie może prowadzić ewidencji przy użyciu tej kasy.

Oddział 5

Sposób zakończenia używania kas z elektronicznym lub papierowym zapisem kopii w przypadku zakończenia działalności gospodarczej lub pracy tych kas

§ 35. [Procedura zakończenia używania kasy z zapisem kopii i wyrejestrowanie z ewidencji]

W przypadku zakończenia używania kasy z elektronicznym lub papierowym zapisem kopii z powodu zakończenia działalności gospodarczej lub pracy tych kas w trybie fiskalnym, podatnik:

1) wystawia raport fiskalny dobowy i raport fiskalny okresowy (miesięczny);
2) niezwłocznie, przy pomocy serwisanta, dokonuje odczytu zawartości pamięci fiskalnej poprzez wystawienie raportu fiskalnego

eprasa.pl d145e88633

rozliczeniowego i sporządza z tej czynności protokół, według wzoru stanowiącego załącznik nr 4 do rozporządzenia;

3) w terminie 5 dni od dnia sporządzenia protokołu, o którym mowa w pkt 2, składa go do właściwego dla podatnika naczelnika urzędu skarbowego wraz z:
   a) raportem fiskalnym rozliczeniowym oraz
   b) wnioskiem o wyrejestrowanie kasy z ewidencji kas, według wzoru stanowiącego załącznik nr 5 do rozporządzenia.

§ 36. [Zakończenie używania kasy z zapisem kopii w przypadku okoliczności z § 47 i wyrejestrowanie]

W przypadku zakończenia używania kasy z elektronicznym lub papierowym zapisem kopii, gdy wystąpiły okoliczności określone w § 47, podatnik sporządza i składa do właściwego dla podatnika naczelnika urzędu skarbowego wniosek o wyrejestrowanie kasy z ewidencji kas, według wzoru stanowiącego załącznik nr 5 do rozporządzenia, w terminie 5 dni od dnia otrzymania kopii protokołu, o którym mowa w § 47 ust. 4.

§ 37. [Zakaz prowadzenia ewidencji po zakończeniu pracy kasy w trybie fiskalnym]

W przypadku zakończenia przez kasę pracy w trybie fiskalnym podatnik nie może prowadzić ewidencji przy użyciu tej kasy.

Rozdział 3

Warunki zorganizowania i prowadzenia serwisu mające znaczenie dla prowadzenia ewidencji, w tym warunki, które powinny spełniać podmioty prowadzące serwis

§ 38. [Organizacja i prowadzenie serwisu kas w kraju]

1. Serwis organizuje i prowadzi na terytorium kraju podmiot prowadzący serwis główny.

2. Producent, w terminie 14 dni od dnia doręczenia potwierdzenia o spełnieniu przez dany typ kasy funkcji oraz wymagań technicznych (kryteriów i warunków technicznych) dla kas, przekazuje ministrowi właściwemu do spraw finansów publicznych informację o schemacie organizacyjnym serwisu kas oraz jego rozmieszczeniu w kraju.

§ 39. [Serwis kas o zastosowaniu specjalnym do przewozu osób i ich bagażu podręcznego taksówkami]

Serwis kas o zastosowaniu specjalnym przeznaczonych do prowadzenia ewidencji przy świadczeniu usług przewozu osób i ich bagażu podręcznego taksówkami może być prowadzony wyłącznie na terenie miejscowości, w których działają punkty legalizacyjne taksometrów prowadzone zgodnie z przepisami o miarach.

§ 40. [Zlecanie serwisu kas podmiotom zewnętrznym]

Podmiot prowadzący serwis główny może na podstawie pisemnej umowy zlecić podmiotowi prowadzącemu serwis prowadzenie serwisu kas. Zlecenie nie obejmuje czynności zastrzeżonych dla podmiotu prowadzącego serwis główny.

§ 41. [Zgłoszenie fiskalizacji kasy przez podmiot prowadzący serwis]

W przypadku kas z elektronicznym lub papierowym zapisem kopii podmiot prowadzący serwis główny lub podmiot prowadzący serwis, dokonujący fiskalizacji kasy, składa, w terminie 7 dni od dnia dokonania fiskalizacji kasy, do właściwego dla podatnika naczelnika urzędu skarbowego zgłoszenie danych dotyczących kasy, według wzoru stanowiącego załącznik nr 6 do rozporządzenia.

§ 42. [Dokumentacja serwisowa i jej przechowywanie]

1. Podmiot prowadzący serwis główny prowadzi dokumentację serwisu.

2. Podmiot prowadzący serwis przekazuje podmiotowi prowadzącemu serwis główny dokumentację serwisu lub jej kopię, za okresy kwartalne, do 10. dnia miesiąca następującego po zakończeniu kwartału. W przypadku przekazania dokumentacji serwisu podmiot prowadzący serwis zachowuje jej kopię.

3. Podmiot prowadzący serwis główny przechowuje dokumentację, o której mowa w ust. 2, przez okres 5 lat, licząc od końca roku kalendarzowego, w którym ją otrzymał.

§ 43. [Upoważnienia dla serwisantów i ich kontrola]

1. Serwis jest wykonywany przy pomocy upoważnionych serwisantów. Upoważnienie do wykonywania serwisu wystawia serwisantom podmiot prowadzący serwis główny.

2. Potwierdzeniem upoważnienia serwisanta jest identyfikator serwisanta wystawiony przez podmiot prowadzący serwis główny, według wzoru stanowiącego załącznik nr 7 do rozporządzenia.

3. Identyfikator serwisanta jest ważny przez rok od dnia jego wystawienia i upoważnia do

eprasa.pl d145e88633

wykonywania serwisu typu (typów) kas w nim wskazanych.

4. Serwisant przed przystąpieniem do wykonywania serwisu danej kasy legitymuje się identyfikatorem serwisanta.

5. Podmiot prowadzący serwis główny cofa upoważnienie, jeżeli serwisant narusza warunki wykonywania serwisu lub, wykonując serwis, umożliwia podatnikowi nierzetelne prowadzenie ewidencji.

6. Podmiot prowadzący serwis jest obowiązany do niezwłocznego informowania podmiotu prowadzącego serwis główny o każdorazowych naruszeniach serwisanta, o których mowa w ust. 5.

7. Podmiot prowadzący serwis główny może cofnąć upoważnienie serwisantowi z innych przyczyn niż wskazane w ust. 5.

8. W przypadku cofnięcia upoważnienia serwisantowi jest on obowiązany zwrócić podmiotowi prowadzącemu serwis główny identyfikator serwisanta.

9. Do serwisanta przepis § 53 stosuje się odpowiednio.

§ 44. [Zakaz fiskalizacji kasy bez potwierdzenia spełnienia wymagań]

Serwisant nie dokonuje fiskalizacji kasy, która w dniu jej nabycia przez podatnika, lub przez podmiot oddający kasy w używanie w przypadku kas używanych na podstawie umowy najmu, leasingu, dzierżawy lub innej umowy o podobnym charakterze, nie posiadała potwierdzenia, o którym mowa w art. 111 ust. 6b ustawy.

§ 45. [Wpisy serwisanta do książki kasy]

1. Serwisant dokonuje:
1) wpisu do książki kasy swoich danych identyfikacyjnych;
2) chronologicznych wpisów do książki kasy.

2. Treści wpisów do książki kasy dokonywanych przez serwisanta należy również ująć w prowadzonej dokumentacji serwisu.

3. Wpisy do książki kasy są dokonywane w sposób czytelny, a wpisy do książki kasy o wykonanym serwisie dodatkowo są czytelnie podpisywane przez serwisanta jego imieniem i nazwiskiem oraz opatrywane numerem jego identyfikatora.

§ 46. [Protokół awarii pamięci podręcznej kasy]

1. W przypadku kas z elektronicznym zapisem kopii, serwisant po zgłoszeniu przez podatnika sytuacji awaryjnej dotyczącej pamięci podręcznej kasy sporządza protokół według procedury określonej w instrukcji serwisowej kasy. Protokół powinien zawierać opis sytuacji awaryjnej oraz jej przyczyny, ze wskazaniem, czy związane one były z konstrukcją kasy czy z działaniami podatnika.

2. W przypadku ujawnienia przez serwisanta przyczyn sytuacji awaryjnej związanych z konstrukcją kasy, protokół, o którym mowa w ust. 1, serwisant przesyła do podmiotu prowadzącego serwis główny, w celu uzupełnienia o opinię o przyczynach jej wystąpienia i o informację o odnotowanej liczbie takich sytuacji w danym typie kas.

3. Uzupełniony protokół, o którym mowa w ust. 2, podmiot prowadzący serwis główny niezwłocznie przesyła do właściwego dla podatnika naczelnika urzędu skarbowego.

§ 47. [Brak możliwości odczytu pamięci fiskalnej i procedura odczytu]

1. W przypadku gdy serwisant, dokonując czynności, o której mowa w § 32 ust. 1 pkt 2 albo § 35 pkt 2, stwierdzi brak możliwości odczytu zawartości pamięci fiskalnej, przesyła niezwłocznie kasę do podmiotu prowadzącego serwis główny w celu dokonania odczytu zawartości pamięci fiskalnej.

2. W przypadku, o którym mowa w ust. 1, podmiot prowadzący serwis główny dokonuje odczytu zawartości pamięci fiskalnej i sporządza protokół z odczytu zawartości pamięci fiskalnej według wzoru określonego w załączniku nr 4 do rozporządzenia. W przypadku gdy podmiot prowadzący serwis główny stwierdzi brak możliwości odczytu zawartości pamięci fiskalnej, w protokole określa przyczyny tej okoliczności.

3. Protokół, o którym mowa w ust. 2, sporządza i podpisuje podmiot prowadzący serwis główny. Protokół sporządza się czytelnie i jest on opatrzony czytelnym podpisem, zawierającym imię i nazwisko, uprawnionego pracownika podmiotu prowadzącego serwis główny.

4. Oryginał protokołu, o którym mowa w ust. 2, przesyła się w terminie 3 dni od dnia jego sporządzenia do właściwego dla podatnika naczelnika urzędu skarbowego, a kopię protokołu do podatnika.

§ 48. [Duplikat książki kasy na wniosek podatnika]

Podmiot prowadzący serwis główny, na wniosek podatnika, wydaje duplikat książki kasy. Duplikat książki kasy zawiera na stronie tytułowej napis „DUPLIKAT" oraz wszystkie dotychczasowe wpisy, w szczególności dane dotyczące obowiązkowych przeglądów technicznych.

eprasa.pl d145e88633

§ 49. [Zaprzestanie prowadzenia serwisu przez podmiot główny i przekazanie serwisu]

1. Zaprzestanie prowadzenia serwisu przez podmiot prowadzący serwis główny, niezależnie od przyczyny, może być dokonane po uprzednim przekazaniu jego prowadzenia podmiotowi prowadzącemu serwis główny przejmującemu ten serwis. Przekazanie następuje w drodze pisemnej umowy.

2. Podmiot prowadzący serwis główny przekazujący serwis przesyła kopię umowy, o której mowa w ust. 1, do właściwego dla siebie naczelnika urzędu skarbowego oraz do ministra właściwego do spraw finansów publicznych, w terminie 7 dni od dnia jej zawarcia.

§ 50. [Obowiązki podmiotu prowadzącego serwis główny w zakresie listy serwisantów]

1. Podmiot prowadzący serwis główny jest obowiązany do:

1) sporządzenia i prowadzenia listy serwisantów, którzy są upoważnieni do wykonywania serwisu kas danego typu (typów);
2) przesyłania listy serwisantów oraz zmian danych w niej zawartych, za pomocą środków komunikacji elektronicznej, w terminie 3 dni od dnia jej sporządzenia lub zaistnienia tych zmian do Szefa Krajowej Administracji Skarbowej.

2. Wzór listy serwisantów stanowi załącznik nr 8 do rozporządzenia.

§ 51. [Wykaz serwisantów prowadzony przez Szefa Krajowej Administracji Skarbowej]

1. Szef Krajowej Administracji Skarbowej prowadzi w postaci elektronicznej wykaz serwisantów, którzy są upoważnieni do wykonywania serwisu kas danego typu (typów).

2. Wykaz serwisantów jest udostępniany w Biuletynie Informacji Publicznej na stronie podmiotowej urzędu obsługującego ministra właściwego do spraw finansów publicznych.

3. Wykaz serwisantów stanowi zbiór danych z przesyłanych na podstawie § 50 list serwisantów oraz zmian danych w nich zawartych i zawiera:

1) numer identyfikatora serwisanta;
2) numer identyfikacji podatkowej (NIP) podmiotu prowadzącego serwis główny, który upoważnił serwisanta do wykonywania serwisu;
3) numer identyfikacji podatkowej (NIP) podmiotu prowadzącego serwis;
4) datę ważności upoważnienia serwisanta;
5) typ (typy) kas, na które serwisant posiada upoważnienie.

4. Szef Krajowej Administracji Skarbowej jest obowiązany do aktualizacji wykazu serwisantów w zakresie danych, o których mowa w ust. 3, o dane przesyłane przez podmiot prowadzący serwis główny – niezwłocznie, jednak nie później niż następnego dnia roboczego po doręczeniu przez ten podmiot danych.

§ 52. [Terminy i obowiązki serwisu na żądanie podatnika]

1. Serwis należy podjąć nie później niż w ciągu 48 godzin od chwili zgłoszenia żądania dokonania serwisu przez podatnika, chyba że dokonano innych ustaleń z podatnikiem.

2. Serwisant, na żądanie właściwego dla podatnika naczelnika urzędu skarbowego, niezwłocznie i bezpłatnie dokonuje wyjaśnień dotyczących sposobu używania danej kasy lub wykonuje jej serwis.

3. Podmiot prowadzący serwis główny oraz podmiot prowadzący serwis współpracuje ze wskazanymi przez naczelnika urzędu skarbowego pracownikami tego urzędu w zakresie zastosowanych przez producenta procedur pracy kasy, w szczególności pozwalających na sprawdzenie prawidłowości pracy kasy.

4. Serwisant wykonuje, na podstawie dokonanego przez podatnika zgłoszenia, obowiązkowy przegląd techniczny kasy w terminie 3 dni od dnia dokonania zgłoszenia.

§ 53. [Zakaz prowadzenia serwisu przez podatnika lub jego pracowników]

Serwis kas używanych do prowadzenia przez podatnika ewidencji nie może być prowadzony lub wykonywany przez niego ani przez osobę zatrudnioną przez podatnika na podstawie stosunku pracy, umowy zlecenia, o dzieło, agencyjnej lub innej umowy o podobnym charakterze.

§ 54. [Aktualizacja danych przy zmianie podmiotu prowadzącego serwis]

W przypadku zmiany podmiotu prowadzącego serwis podmiot prowadzący serwis, właściwy po zmianie, składa do właściwego dla podatnika naczelnika urzędu skarbowego, aktualizację zgłoszenia danych dotyczących kasy, według wzoru określonego w załączniku nr 6 do rozporządzenia, w terminie 5 dni od dnia dokonania zmiany.

eprasa.pl d145e88633

Rozdział 4

Terminy oraz zakres obowiązkowych przeglądów technicznych kas

§ 55. [Obowiązkowy przegląd techniczny kas – terminy i zasady]

1. Obowiązkowego przeglądu technicznego kasy dokonuje się nie rzadziej niż co 2 lata.

2. W przypadku kas o zastosowaniu specjalnym, przeznaczonych do prowadzenia ewidencji przy świadczeniu usług przewozu osób i ich bagażu podręcznego taksówkami, obowiązkowego przeglądu technicznego dokonuje się nie rzadziej niż w terminach wymaganych do kolejnej legalizacji określonych w przepisach o prawnej kontroli metrologicznej dla taksometru używanego do współpracy z kasą przez podatnika, jednak nie rzadziej niż co 25 miesięcy.

3. W przypadku, o którym mowa w ust. 1 i 2, termin pierwszego obowiązkowego przeglądu technicznego jest liczony od dnia dokonania fiskalizacji.

4. Pierwszego obowiązkowego przeglądu technicznego kas oddanych w używanie na podstawie najmu, dzierżawy, leasingu lub innej umowy o podobnym charakterze, podatnik jest obowiązany dokonać po objęciu kasy w używanie, przed dniem dokonania fiskalizacji.

5. Obowiązkowego przeglądu technicznego, o którym mowa w ust. 1 i 2, podatnik nie dokonuje w okresie zawieszenia prowadzenia działalności gospodarczej, o którym mowa w ustawie z dnia 6 marca 2018 r. – Prawo przedsiębiorców, pod warunkiem że w tym okresie nie prowadzi ewidencji. Obowiązkowego przeglądu technicznego w przypadku, o którym mowa w zdaniu pierwszym, podatnik dokonuje po wznowieniu działalności gospodarczej, przed ponownym rozpoczęciem prowadzenia ewidencji.

6. Termin określony w ust. 1 i 2 jest liczony zgodnie z przepisami art. 12 § 3–5 ustawy z dnia 29 sierpnia 1997 r. – Ordynacja podatkowa.

§ 56. [Przedłużenie terminu przeglądu technicznego w przypadku klęski żywiołowej]

W przypadku wystąpienia klęski żywiołowej na skutek powodzi termin obowiązkowego przeglądu technicznego, o którym mowa w § 55 ust. 1 i 2, przedłuża się o 30 dni. Przepisy § 13 ust. 2 i 3 stosuje się odpowiednio.

§ 57. [Zakres obowiązkowego przeglądu technicznego kasy]

1. Obowiązkowy przegląd techniczny kasy obejmuje sprawdzenie:

1) stanu i liczby plomb kasy oraz zgodności ich z zapisem w książce kasy i dokumentacją związaną z wykonywanym serwisem;
2) stanu obudowy kasy;
3) czytelności dokumentów drukowanych przez kasę;
4) programu pracy kasy i programu do odczytu pamięci, a w przypadku kas z elektronicznym zapisem kopii programu archiwizującego, ich wersji co do zgodności z zapisami w książce kasy i dokumentacją serwisu;
5) poprawności działania kasy, w szczególności w zakresie wystawiania dokumentów fiskalnych, z wyjątkiem przeglądów określonych w § 55 ust. 4;
6) poprawności działania wyświetlacza dla nabywcy;
7) stanu technicznego akumulatorów lub baterii wewnętrznego zasilania kasy;
8) poprawności ustawień zegara kasy.

2. Obowiązkowy przegląd techniczny kasy obejmuje również:

1) wpis do książki kasy jego wyniku;
2) w przypadku kas online zapisanie przeglądu technicznego w pamięci fiskalnej;
3) dołączenie do książki kasy zaleceń pokontrolnych oraz kopii dokumentu potwierdzającego wykonanie przeglądu technicznego, w szczególności wydruku raportu z kasy potwierdzającego wykonanie tego przeglądu.

Rozdział 5

Przepisy przejściowe i przepis końcowy

§ 58. [Kontynuacja użytkowania kas nabytych przed wejściem w życie nowych przepisów]

Podatnicy użytkujący kasy, które zostały nabyte w okresie obowiązywania:

1) decyzji ministra właściwego do spraw finansów publicznych wydanej na podstawie przepisów obowiązujących przed dniem wejścia w życie rozporządzenia Ministra Finansów z dnia 28 listopada 2008 r. w sprawie kryteriów i warunków technicznych, którym muszą odpowiadać kasy rejestrujące oraz warunków ich stosowania (Dz.U. poz. 1338),

eprasa.pl d145e88633

2) potwierdzenia, o którym mowa w art. 111 ust. 6b ustawy, wydanego po dniu 1 września 2011 r.

– mogą je nadal używać do prowadzenia ewidencji po upływie tego okresu, pod warunkiem że kasy te zapewniają prawidłowość rozliczeń podatnika.

§ 59. [Przepisy przejściowe dla kas, które nie spełniają nowych wymagań technicznych]

Podatnicy użytkujący kasy, o których mowa w § 58 oraz art. 9 ust. 2 ustawy z dnia 18 marca 2011 r. o zmianie ustawy o podatku od towarów i usług oraz ustawy – Prawo o miarach (Dz.U. poz. 332), nieposiadające możliwości technicznych spełnienia wymagań określonych w rozdziale 2 stosują te przepisy odpowiednio.

§ 60. [Ważność oświadczeń złożonych przed wejściem w życie rozporządzenia]

Oświadczenia o zapoznaniu się z informacją o zasadach ewidencji złożone przed wejściem w życie niniejszego rozporządzenia według dotychczasowego wzoru zachowują ważność.

§ 61. [Wejście w życie]

Rozporządzenie wchodzi w życie z dniem 1 lipca 2025 r.

Załączniki do rozporządzenia Ministra Finansów z dnia 25 czerwca 2025 r. (Dz.U. poz. 845)

Załącznik nr 1

WZÓR – INFORMACJA O ZASADACH EWIDENCJI

I. Informacja o zasadach ewidencji[1)]

A. Zasady prowadzenia ewidencji sprzedaży przy użyciu kasy rejestrującej, wystawiania i wydawania paragonu fiskalnego:

1. Każda sprzedaż towaru lub usługi osobie fizycznej, która nie prowadzi działalności gospodarczej, a także rolnikowi ryczałtowemu (w tym również otrzymanie zaliczki), jest ewidencjonowana przy użyciu kasy rejestrującej.
2. Sprzedawca ma obowiązek wystawić i wydać kupującemu paragon fiskalny, nawet bez jego żądania.
3. Przez wydanie paragonu fiskalnego rozumie się przekazanie go w postaci papierowej nabywcy, a w przypadku paragonu fiskalnego w postaci elektronicznej przesłanie go w postaci elektronicznej do klienta (e-paragonu), za jego zgodą i w uzgodniony z nim sposób, w tym przy użyciu aplikacji e-paragony.
4. Paragon fiskalny jest wydawany kupującemu najpóźniej z chwilą przyjęcia należności, bez względu na formę płatności (zapłata gotówką, kartą, odroczona płatność, przelew, itp.).
5. Sprzedawca, który otrzymał zaliczkę w gotówce, wystawia i wydaje paragon fiskalny z chwilą jej otrzymania.
6. Sprzedawca, który otrzymał zaliczkę przelewem lub tytułem wpłaty na rachunek, wystawia i wydaje paragon fiskalny niezwłocznie po uznaniu tej należności na rachunku bankowym (lub rachunku w SKOK), nie później niż z końcem miesiąca, w którym należność została uznana na rachunku, a jeśli przed końcem tego miesiąca podatnik dokonał sprzedaży, paragon fiskalny za otrzymaną zaliczkę wystawia najpóźniej z chwilą dokonania tej sprzedaży.
7. Paragon fiskalny zawiera w szczególności następujące dane: napis „PARAGON FISKALNY", dane sprzedawcy i jego NIP oraz centralnie umieszczone logo fiskalne i numer unikatowy kasy rejestrującej.
8. Dokument, który nie zawiera danych wymienionych w pkt 7, nie jest paragonem fiskalnym.

eprasa.pl d145e88633

B. Skutki nieprzestrzegania zasad prowadzenia ewidencji sprzedaży przy użyciu kasy rejestrującej, wystawiania i wydawania paragonu fiskalnego:

1. Na osobę, która dokona sprzedaży z pominięciem kasy rejestrującej albo nie wyda paragonu fiskalnego (faktury), może zostać nałożona kara grzywny za przestępstwo skarbowe albo wykroczenie skarbowe (na podstawie art. 62 § 4 i § 5 ustawy z dnia 10 września 1999 r. – Kodeks karny skarbowy (Dz. U. z 2025 r. poz. 633)).
2. Niezaewidencjonowanie sprzedaży przy użyciu kasy rejestrującej powoduje zaniżanie wysokości sprzedaży podatnika, która powinna być opodatkowana.
3. Wystawienie i wydanie z kasy rejestrującej innego dokumentu niż paragon fiskalny (faktura) oznacza, że sprzedaż nie została zaewidencjonowana i nie wydano paragonu fiskalnego (faktury).

II. Oświadczenie osoby, która prowadzi u podatnika ewidencję sprzedaży przy użyciu kasy rejestrującej, o zapoznaniu się z informacją o zasadach ewidencji[1)]

A. Dane podatnika:

NIP podatnika: _____

Nazwa[2)]/Nazwisko i pierwsze imię[3)]: _____

B. Dane osoby, która prowadzi u podatnika ewidencję sprzedaży przy użyciu kasy rejestrującej:

Nazwisko i pierwsze imię: _____

Numer PESEL: _____

C. Treść oświadczenia:

Oświadczam, że podatnik zapoznał mnie z zasadami prowadzenia ewidencji sprzedaży przy użyciu kasy rejestrującej, wystawiania i wydawania paragonu fiskalnego oraz ze skutkami nieprzestrzegania tych zasad, objętymi informacją o zasadach ewidencji.

Oświadczam, że znam obowiązki wskazane w informacji o zasadach ewidencji. Wiem, że za dokonanie sprzedaży z pominięciem kasy rejestrującej albo niewydanie paragonu fiskalnego (faktury), w tym wydanie z kasy rejestrującej zamiast paragonu fiskalnego (faktury) innego dokumentu, mogę zostać ukarany/a karą grzywny za przestępstwo skarbowe albo wykroczenie skarbowe.

D. Data i miejsce sporządzenia oświadczenia oraz podpis składającego oświadczenie[4)]:

Data (dd-mm-rrrr): _____

Miejsce: _____

Imię i nazwisko: _____

Czytelny podpis: _____

eprasa.pl d145e88633

Objaśnienia

1) Dokument sporządza się w dwóch jednobrzmiących egzemplarzach, po jednym dla podatnika i osoby, która prowadzi u podatnika ewidencję sprzedaży przy użyciu kasy rejestrującej.
2) Wypełnić w przypadku podmiotu niebędącego osobą fizyczną.
3) Wypełnić w przypadku osoby fizycznej.
4) Osoba, która prowadzi u podatnika ewidencję sprzedaży przy użyciu kasy rejestrującej. Jej dane znajdują się w części B oświadczenia.

Załącznik nr 2

WZÓR – WNIOSEK O WYRAŻENIE ZGODY NA PRZESYŁANIE DANYCH Z KASY DO CENTRALNEGO REPOZYTORIUM KAS W USTALONYCH ODSTĘPACH CZASOWYCH

WNIOSEK O WYRAŻENIE ZGODY NA PRZESYŁANIE DANYCH Z KASY DO CENTRALNEGO REPOZYTORIUM KAS W USTALONYCH ODSTĘPACH CZASOWYCH

I. MIEJSCE SKŁADANIA WNIOSKU		
Naczelnik urzędu skarbowego, do którego jest składany wniosek:		
II. DANE PODATNIKA[1]		
Identyfikator podatkowy NIP podatnika:		
Nazwa[2]/Nazwisko i pierwsze imię[3]:		
Kraj:	Województwo:	Gmina/Dzielnica:
Ulica:	Nr domu:	Nr lokalu:
Miejscowość:	Kod pocztowy:	Telefon:
Adres e-mail:		
III. TREŚĆ WNIOSKU		
W związku z tym, że trwale nie jest możliwe zapewnienie połączenia kas rejestrujących, których wykaz znajduje się w załączniku do wniosku, z Centralnym Repozytorium Kas, zwracam się z wnioskiem o wyrażenie zgody na przesyłanie danych z tych kas do Centralnego Repozytorium Kas w ustalonych z naczelnikiem urzędu skarbowego odstępach czasowych.		
IV. DATA I MIEJSCE SPORZĄDZENIA WNIOSKU ORAZ PODPIS SKŁADAJĄCEGO WNIOSEK[4]		
Data (dd-mm-rrrr):		
Miejsce:		
Imię i nazwisko:		
Podpis:		

V. ADNOTACJE URZĘDU
Nr dokumentu:
Data przyjęcia dokumentu (dzień, miesiąc, rok):
Informacja o ustalonych odstępach czasowych przesyłania danych z kas podatnika do Centralnego Repozytorium Kas:
Imię i nazwisko oraz stanowisko służbowe pracownika sporządzającego adnotację:

Objaśnienia

1) W danych adresowych należy wskazać:
   a) adres siedziby – w przypadku podmiotu niebędącego osobą fizyczną,
   b) adres zamieszkania – w przypadku podmiotu będącego osobą fizyczną.
2) Wypełnić w przypadku podmiotu niebędącego osobą fizyczną.
3) Wypełnić w przypadku podmiotu będącego osobą fizyczną.
4) W przypadku podmiotu niebędącego osobą fizyczną – imię i nazwisko oraz podpis osoby/osób uprawnionej/uprawnionych do reprezentacji podatnika składającego wniosek.

eprasa.pl d145e88633

Załącznik do wniosku

WYKAZ KAS REJESTRUJĄCYCH, KTÓRYCH DOTYCZY SKŁADANY WNIOSEK

Lp.	Adres miejsca instalacji kasy oraz nazwa placówki[1)]	Typ/model kasy	Numer unikatowy	Numer fabryczny	Data fiskalizacji	Data obowiązku stosowania kasy	Numer ewidencyjny

Objaśnienie

1) W przypadku kasy przenośnej wskazać:
   a) adres siedziby – w przypadku podmiotu niebędącego osobą fizyczną,
   b) adres zamieszkania – w przypadku podmiotu będącego osobą fizyczną.

Załącznik nr 3

WZÓR – ZGŁOSZENIE/AKTUALIZACJA ZGŁOSZENIA DANYCH DOTYCZĄCYCH KASY PRZEZ PODATNIKA

ZGŁOSZENIE/AKTUALIZACJA ZGŁOSZENIA DANYCH DOTYCZĄCYCH KASY PRZEZ PODATNIKA

I. CEL ZŁOŻENIA[1)]:		
o ZGŁOSZENIE o AKTUALIZACJA ZGŁOSZENIA		
II. MIEJSCE SKŁADANIA ZGŁOSZENIA		
Naczelnik urzędu skarbowego, do którego jest składane zgłoszenie:		
III. DANE PODATNIKA[2)]		
Identyfikator podatkowy NIP podatnika:		
Nazwa[3)]/Nazwisko i pierwsze imię[4)]:		
Kraj:	Województwo:	Gmina/Dzielnica:
Ulica:	Nr domu:	Nr lokalu:
Miejscowość:	Kod pocztowy:	Telefon:
Adres e-mail:		
IV. TREŚĆ ZGŁOSZENIA		
Zgłaszam dane dotyczące kasy/kas rejestrujących, wykazane w załączniku do zgłoszenia.		
V. POWÓD INSTALACJI KASY[1)]		
o Ze względu na rodzaj prowadzonej działalności, dla której sprzedaż jest objęta obowiązkiem prowadzenia ewidencji przy użyciu kasy rejestrującej. o Ze względu na przekroczenie limitu uprawniającego do zwolnienia z obowiązku prowadzenia ewidencji przy użyciu kasy rejestrującej. o Dobrowolna instalacja.		
VI. KASA REJESTRUJĄCA NABYWANA PRZEZ PODATNIKA WSKAZANEGO W CZĘŚCI III JEST KASĄ REZERWOWĄ[1)]		
o TAK o NIE		
VII. DATA I MIEJSCE SPORZĄDZENIA ZGŁOSZENIA ORAZ PODPIS SKŁADAJĄCEGO ZGŁOSZENIE[5)]		
Data (dd-mm-rrrr):		
Miejsce:		
Imię i nazwisko:		
Podpis:		
VIII. ADNOTACJE URZĘDU		
Nr dokumentu:		
Data przyjęcia dokumentu (dzień, miesiąc, rok):		
Imię i nazwisko oraz stanowisko służbowe pracownika sporządzającego adnotację:		

Objaśnienia

1) Zaznaczyć właściwe.
2) W danych adresowych należy wskazać:
   a) adres siedziby – w przypadku podmiotu niebędącego osobą fizyczną,
   b) adres zamieszkania – w przypadku podmiotu będącego osobą fizyczną.
3) Wypełnić w przypadku podmiotu niebędącego osobą fizyczną.
4) Wypełnić w przypadku podmiotu będącego osobą fizyczną.
5) W przypadku podmiotu niebędącego osobą fizyczną – imię i nazwisko oraz podpis osoby/osób uprawnionej/uprawnionych do reprezentacji podatnika składającego zgłoszenie.

eprasa.pl d145e88633

Załącznik do zgłoszenia

DANE DOTYCZĄCE KAS REJESTRUJĄCYCH, KTÓRYCH DOTYCZY SKŁADANE ZGŁOSZENIE

Lp.	Adres miejsca instalacji kasy oraz nazwa placówki[1)]	Data dokonania zmiany miejsca instalacji kasy	Typ/model kasy	Numer unikatowy	Numer fabryczny	Data fiskalizacji	Data obowiązku stosowania kasy	Numer ewidencyjny[2)]

Objaśnienia

1) W przypadku kasy przenośnej wskazać:
   a) adres siedziby – w przypadku podmiotu niebędącego osobą fizyczną,
   b) adres zamieszkania – w przypadku podmiotu będącego osobą fizyczną.
2) W przypadku pierwszego zgłoszenia pole pozostawia się puste.

Załącznik nr 4

WZÓR – PROTOKÓŁ Z ODCZYTU ZAWARTOŚCI PAMIĘCI FISKALNEJ

P R O T O K Ó Ł
Z ODCZYTU ZAWARTOŚCI PAMIĘCI FISKALNEJ

I. MIEJSCE SKŁADANIA PROTOKOŁU		
Naczelnik urzędu skarbowego, do którego jest składany protokół:		
II. DANE PODATNIKA[1)]		
Identyfikator podatkowy NIP podatnika:		
Nazwa[2)]/Nazwisko i pierwsze imię[3)]:		
Kraj:	Województwo:	Gmina/Dzielnica:
Ulica:	Nr domu:	Nr lokalu:
Miejscowość:	Kod pocztowy:	Telefon:
Adres e-mail:		
III. DANE PODMIOTU PROWADZĄCEGO SERWIS GŁÓWNY/SERWIS KAS I SERWISANTA		
A. Dane podmiotu prowadzącego serwis główny/serwis kas[1)]		
Nazwa[2)]/Nazwisko i pierwsze imię[3)]:		
Numer NIP[2)]/PESEL[3)]:		
Kraj:	Województwo:	Gmina/Dzielnica:
Ulica:	Nr domu:	Nr lokalu:
Miejscowość:	Kod pocztowy:	Telefon:
Adres e-mail:		
B. Dane serwisanta		
Imię i nazwisko serwisanta:		
Numer identyfikatora serwisanta:		
Data wystawienia identyfikatora serwisanta (dd-mm-rrrr):		
IV. DANE KASY, DLA KTÓREJ JEST SPORZĄDZANY PROTOKÓŁ		
Adres miejsca instalacji kasy[4)]:		
Numer unikatowy:		
Numer fabryczny:		
Numer ewidencyjny:		
Data fiskalizacji:		

eprasa.pl d145e88633

V. PRZYCZYNA DOKONANIA ODCZYTU	
Przyczyną dokonania odczytu jest[5]: o Zakończenie działalności gospodarczej; o Zakończenie pracy kasy; o Wymiana pamięci fiskalnej; o Inna przyczyna	
W razie wskazania „Inna przyczyna", wskazać przyczynę: ……..……	
VI. RODZAJ WYSTAWIONEGO DOKUMENTU	
Po sprawdzeniu całości plomb kasy został wystawiony raport fiskalny[5]:	
VII. DANE Z ODCZYTU	
A. Okres, za który został wystawiony raport fiskalny wskazany w części VI	
Okres: od raportu nr …… data ……	
do raportu nr …… data …… .	
B. Wartość sprzedaży i wysokość podatku[6]	
Sprzedaż PTU A (…%)[7]	Sprzedaż PTU A (…%)[7]
Sprzedaż PTU B (…)[7]	Sprzedaż PTU B (…)[7]
Sprzedaż PTU C (…)[7]	Sprzedaż PTU C (…)[7]
Sprzedaż PTU D (…)[7]	Sprzedaż PTU D (…)[7]
Sprzedaż PTU E (…)[7]	Sprzedaż PTU E (…)[7]
Sprzedaż PTU F (…)[7]	Sprzedaż PTU F (…)[7]
Sprzedaż PTU G (…)[7]	Sprzedaż PTU G (…)[7]
PTU A	PTU A
PTU B	PTU B
PTU C	PTU C
PTU D	PTU D
PTU E	PTU E
PTU F	PTU F
PTU G	PTU G
Łączna sprzedaż PTU:	
Łączna wysokość PTU:	
Liczba zerowań RAM:	
Liczba paragonów fiskalnych:	
Liczba faktur:	
Liczba paragonów fiskalnych anulowanych:	
Wartość paragonów fiskalnych anulowanych:	
Liczba faktur anulowanych:	
Wartość faktur anulowanych:	
C. Uwagi	
D. Daty przeglądów technicznych	
VIII. PRZYCZYNY NIEMOŻLIWOŚCI DOKONANIA ODCZYTU:	
IX. DATA I MIEJSCE SPORZĄDZENIA PROTOKOŁU ORAZ PODPISY SERWISANTA I PODATNIKA[8]	
Data sporządzenia protokołu (dd-mm-rrrr):	
Miejsce sporządzenia protokołu:	
Imię i nazwisko serwisanta:	

eprasa.pl d145e88633

Podpis serwisanta:
Data podpisu protokołu przez podatnika (dd-mm-rrrr):
Imię i nazwisko podatnika:
Podpis podatnika:

Objaśnienia

1) W danych adresowych należy wskazać:
   a) adres siedziby – w przypadku podmiotu niebędącego osobą fizyczną,
   b) adres zamieszkania – w przypadku podmiotu będącego osobą fizyczną.
2) Wypełnić w przypadku podmiotu niebędącego osobą fizyczną.
3) Wypełnić w przypadku podmiotu będącego osobą fizyczną.
4) W przypadku kasy przenośnej wskazać:
   a) adres siedziby – w przypadku podmiotu niebędącego osobą fizyczną,
   b) adres zamieszkania – w przypadku podmiotu będącego osobą fizyczną.
5) Wskazać właściwe.
6) Część B dotyczącą wartości sprzedaży i wysokości podatku w odniesieniu do poszczególnych stawek podatku lub zwolnienia od podatku wypełnia się i załącza do protokołu w liczbie wersji odpowiadającej ilości zmian stawek podatku lub zwolnienia od podatku lub przypisania ich do oznaczeń literowych, dokonanych podczas używania kasy.
7) Należy wpisać przypisaną do oznaczenia literowego stawkę podatku lub zwolnienie od podatku.
8) W przypadku podatnika, który jest podmiotem niebędącym osobą fizyczną – imię i nazwisko oraz podpis osoby/osób uprawnionej/uprawnionych do reprezentacji podatnika.

Załącznik nr 5

WZÓR – WNIOSEK O WYREJESTROWANIE KASY Z EWIDENCJI KAS

WNIOSEK O WYREJESTROWANIE KASY Z EWIDENCJI KAS

I. MIEJSCE SKŁADANIA WNIOSKU		
Naczelnik urzędu skarbowego, do którego jest składany wniosek:		
II. DANE PODATNIKA[1]		
Identyfikator podatkowy NIP podatnika:		
Nazwa[2]/Nazwisko i pierwsze imię[3]:		
Kraj:	Województwo:	Gmina/Dzielnica:
Ulica:	Nr domu:	Nr lokalu:
Miejscowość:	Kod pocztowy:	Telefon:
Adres e-mail:		
III. TREŚĆ WNIOSKU		
Zwracam się z wnioskiem o wyrejestrowanie kasy rejestrującej o parametrach określonych w części IV z powodów wskazanych w części VI.		
IV. PARAMETRY KASY REJESTRUJĄCEJ, KTÓREJ DOTYCZY WNIOSEK		
Numer unikatowy:		
Numer fabryczny:		
Numer ewidencyjny:		
Data fiskalizacji:		
Adres miejsca instalacji kasy[4]:		
V. RODZAJ KASY REJESTRUJĄCEJ, KTÓREJ DOTYCZY WNIOSEK[5]		
o Kasa on-line o Kasa z elektronicznym zapisem kopii o Kasa z papierowym zapisem kopii		
VI. POWÓD WYREJESTROWANIA[5]		
o Zakończenie pracy w trybie fiskalnym o Zakończenie działalności gospodarczej		

eprasa.pl d145e88633

o Uszkodzenie kasy o Kradzież kasy o Inne utracenie kasy
VII. OŚWIADCZENIE PODATNIKA
A. Oświadczam[5], że: o Nie korzystałem z ulgi z tytułu zakupu kasy o Korzystałem z ulgi z tytułu zakupu kasy o Korzystałem z ulgi z tytułu zakupu kasy i zakończyłem działalność gospodarczą w okresie 3 lat od dnia rozpoczęcia prowadzenia ewidencji sprzedaży, w związku z tym zwracam na rachunek urzędu skarbowego ulgę z tytułu zakupu kasy w wysokości określonej w części B.
B. Wysokość ulgi do zwrotu (wypełnia się w przypadku zaznaczenia w części A opcji „Korzystałem z ulgi z tytułu zakupu kasy i zakończyłem działalność gospodarczą w okresie 3 lat od dnia rozpoczęcia prowadzenia ewidencji sprzedaży, w związku z tym zwracam na rachunek urzędu skarbowego ulgę z tytułu zakupu kasy w wysokości określonej w części B"):
VIII. DATA I MIEJSCE SPORZĄDZENIA WNIOSKU ORAZ PODPIS SKŁADAJĄCEGO WNIOSEK[6]
Data (dd-mm-rrrr):
Miejsce:
Imię i nazwisko:
Podpis:
IX. ADNOTACJE URZĘDU
1. Nr dokumentu:
2. Data przyjęcia dokumentu (dzień, miesiąc, rok):
3. Data dokonania czynności wyrejestrowania kasy/kas wskazanych we wniosku podatnika:
4. Imię i nazwisko oraz stanowisko służbowe pracownika sporządzającego adnotację:

Objaśnienia

1) W danych adresowych należy wskazać:
   a) adres siedziby – w przypadku podmiotu niebędącego osobą fizyczną,
   b) adres zamieszkania – w przypadku podmiotu będącego osobą fizyczną.
2) Wypełnić w przypadku podmiotu niebędącego osobą fizyczną.
3) Wypełnić w przypadku podmiotu będącego osobą fizyczną.
4) W przypadku kasy przenośnej wskazać:
   a) adres siedziby – w przypadku podmiotu niebędącego osobą fizyczną,

Załącznik nr 6

WZÓR – ZGŁOSZENIE/AKTUALIZACJA ZGŁOSZENIA DANYCH DOTYCZĄCYCH KASY

ZGŁOSZENIE/AKTUALIZACJA ZGŁOSZENIA DANYCH DOTYCZĄCYCH KASY PRZEZ PODMIOT PROWADZĄCY SERWIS GŁÓWNY LUB PODMIOT PROWADZĄCY SERWIS

I. CEL ZŁOŻENIA[1]		
o ZGŁOSZENIE o AKTUALIZACJA ZGŁOSZENIA		
II. MIEJSCE SKŁADANIA ZGŁOSZENIA		
Naczelnik urzędu skarbowego, do którego jest składane zgłoszenie:		
III. DANE PODATNIKA, KTÓREGO DOTYCZY ZGŁOSZENIE[2]		
Nazwa[3]/Nazwisko i pierwsze imię[4]:		
Identyfikator podatkowy NIP podatnika:		
Kraj:	Województwo:	Gmina/Dzielnica:
Ulica:	Nr domu:	Nr lokalu:
Miejscowość:	Kod pocztowy:	Telefon:
Adres e-mail:		
IV. DANE PODMIOTU PROWADZĄCEGO SERWIS GŁÓWNY/ PODMIOTU PROWADZĄCEGO SERWIS[2]		
Nazwa[3]/Nazwisko i pierwsze imię[4]:		
Numer NIP[3]/PESEL[4]:		

eprasa.pl d145e88633

Kraj:	Województwo:	Gmina/Dzielnica:
Ulica:	Nr domu:	Nr lokalu:
Miejscowość:	Kod pocztowy:	Telefon:
Adres e-mail:		

V. TREŚĆ ZGŁOSZENIA[1)]

- o Zgłasza się kasy podatnika wskazanego w części III, wykazane w załączniku nr 1 do zgłoszenia.
- o Zgłasza się kasy, dla których podatnik dokonał zmian w książce kasy, wykazane w załączniku nr 2 do zgłoszenia.

VI. DATA I MIEJSCE SPORZĄDZENIA ZGŁOSZENIA ORAZ PODPIS SKŁADAJĄCEGO ZGŁOSZENIE[5)]

Data (dd-mm-rrrr):
Miejsce:
Imię i nazwisko:
Podpis:

VII. ADNOTACJE URZĘDU

1. Nr dokumentu:
2. Data przyjęcia dokumentu (dd-mm-rrrr):

Objaśnienia

1) Zaznaczyć właściwe.
2) W danych adresowych należy wskazać:
   a) adres siedziby – w przypadku podmiotu niebędącego osobą fizyczną,
   b) adres zamieszkania – w przypadku podmiotu będącego osobą fizyczną.
3) Wypełnić w przypadku podmiotu niebędącego osobą fizyczną.
4) Wypełnić w przypadku podmiotu będącego osobą fizyczną.
5) W przypadku podmiotu niebędącego osobą fizyczną – imię i nazwisko oraz podpis osoby/osób uprawnionej/uprawnionych do reprezentacji podmiotu prowadzącego serwis główny/podmiotu prowadzącego serwis składającego zgłoszenie.

Załącznik nr 1 do zgłoszenia

WYKAZ KAS REJESTRUJĄCYCH PODATNIKA

Lp.	Dane podatnika: nazwa/ imię i nazwisko, NIP, adres Adres miejsca instalacji kasy[1)]	Typ/model kasy	Numer unikatowy	Numer fabryczny	Data fiskalizacji

Objaśnienie

1) W przypadku kasy przenośnej wskazać:
   a) adres siedziby – w przypadku podmiotu niebędącego osobą fizyczną,
   b) adres zamieszkania – w przypadku podmiotu będącego osobą fizyczną.

Załącznik nr 2 do zgłoszenia

WYKAZ KAS REJESTRUJĄCYCH, DLA KTÓRYCH PODATNIK DOKONAŁ ZMIAN W KSIĄŻCE KASY

Lp.	Adres miejsca instalacji kasy oraz nazwa placówki[1)]	Typ/model kasy	Numer unikatowy	Numer fabryczny	Data fiskalizacji	Data obowiązku stosowania kasy	Numer ewidencyjny

Objaśnienie

1) W przypadku kasy przenośnej wskazać:
   a) adres siedziby – w przypadku podmiotu niebędącego osobą fizyczną,
   b) adres zamieszkania – w przypadku podmiotu będącego osobą fizyczną.

eprasa.pl d145e88633

Załącznik nr 7

WZÓR IDENTYFIKATORA SERWISANTA KAS

awers

IDENTYFIKATOR SERWISANTA KAS REJESTRUJĄCYCH

fotografia

.....
(numer identyfikatora)

.....
(podpis serwisanta)

rewers

.....
(imię i nazwisko serwisanta)

.....
(typ/typy kas rejestrujących, na serwis których serwisant posiada upoważnienie)

.....
.....
(nazwa i adres podmiotu prowadzącego serwis główny kas rejestrujących wystawiającego identyfikator)

.....
(data wystawienia)

ważność identyfikatora 1 rok

.....
(czytelny podpis – imię i nazwisko – osoby upoważnionej do wystawienia identyfikatora)

Dopuszcza się zmiany w stosunku do wzoru: formatu i rozmieszczenia zapisów oraz zastosowanie zabezpieczeń dokumentu.

eprasa.pl d145e88633

Załącznik nr 8

WZÓR – LISTA SERWISANTÓW

LISTA SERWISANTÓW[1), 2)]

Id serwisanta[3)]	NIP podmiotu prowadzącego serwis główny[4)]	NIP podmiotu prowadzącego serwis[5)]	Upoważnienie ważne do[6)]	Typ kasy[7)]	Kasa on-line: TAK/NIE[8)]

Objaśnienia:

1) Listę serwisantów sporządza i prowadzi podmiot prowadzący serwis główny oraz przesyła ją za pomocą środków komunikacji elektronicznej do Szefa Krajowej Administracji Skarbowej w terminie 3 dni od dnia sporządzenia.

Nazwa pliku powinna spełniać format: AAA_RRRR-MM-DD.csv, gdzie AAA – trzyliterowy skrót nazwy producenta, RRRR – rok, MM – miesiąc, DD – dzień.
Plik z danymi serwisantów powinien być zapisany w formacie csv i kodowany w systemie UTF-8. Poszczególne pozycje powinny być oddzielone średnikiem i bez spacji.

2) Zmiany danych zawartych w liście serwisantów podmiot prowadzący serwis główny przesyła za pomocą środków komunikacji elektronicznej do Szefa Krajowej Administracji Skarbowej w terminie 3 dni od dnia zaistnienia zmiany.

3) Numer identyfikatora serwisanta kas. Numer id nie powinien zawierać znaków specjalnych i białych znaków.

4) Numer identyfikacji podatkowej (NIP) podmiotu prowadzącego serwis główny, który upoważnił serwisanta do wykonywania serwisu. Należy zapisać go w formacie 10-cyfrowym bez myślników i spacji.

5) Numer identyfikacji podatkowej (NIP) podmiotu prowadzącego serwis, w którym serwisant wykonuje serwis. Należy zapisać go w formacie 10-cyfrowym bez myślników i spacji.

6) Data ważności upoważnienia serwisanta. Należy zapisać ją w formacie: rrrr-mm-dd.

7) Typ kasy, na którą serwisant posiada upoważnienie. Jeżeli serwisant posiada upoważnienie do więcej niż jednego typu kasy, każde upoważnienie należy wpisać odrębnie, w kolejnych wierszach sporządzanej listy, z przypisaniem upoważnienia do danego typu kasy.

8) Przy poszczególnej pozycji z danymi serwisanta, któremu zostało udzielone upoważnienie do wykonywania serwisu, należy wpisać, czy to upoważnienie dotyczy serwisu kasy on-line przez wprowadzenie zapisu, odpowiednio: TAK (co oznacza, że udzielone upoważnienie dotyczy serwisu kasy on-line), NIE (udzielone upoważnienie nie dotyczy serwisu kasy on-line).

eprasa.pl d145e88633

ROZPORZĄDZENIE MINISTRA FINANSÓW

z dnia 29 kwietnia 2019 r.

w sprawie odliczania lub zwrotu kwot wydanych na zakup kas rejestrujących oraz zwrotu tych kwot przez podatnika

(Dz.U. z 2019 r. poz. 820)

Na podstawie art. 111 ust. 7 pkt 1 i 2 ustawy z dnia 11 marca 2004 r. o podatku od towarów i usług (Dz.U. z 2018 r. poz. 2174, z późn. zm.) zarządza się, co następuje:

§ 1. [Zakres regulacji]

Rozporządzenie określa warunki, sposób i tryb odliczania od podatku należnego lub zwrotu kwot wydanych na zakup kas rejestrujących, a także warunki i tryb zwrotu przez podatnika kwot, o których mowa w art. 111 ust. 6 ustawy z dnia 11 marca 2004 r. o podatku od towarów i usług, zwanej dalej „ustawą", oraz inne przypadki naruszenia warunków związanych z ich odliczeniem albo zwrotem, powodujące konieczność dokonania przez podatnika zwrotu.

§ 2. [Warunki odliczenia lub zwrotu kwoty wydanej na zakup]

1. Odliczenie kwoty wydanej na zakup kasy rejestrującej, o której mowa w art. 111 ust. 4 ustawy, zwanej dalej „kwotą wydaną na zakup", lub jej zwrot następuje pod warunkiem:

1) rozpoczęcia prowadzenia ewidencji sprzedaży przez podatnika przy użyciu kasy rejestrującej zakupionej w okresie obowiązywania potwierdzenia, o którym mowa w art. 111 ust. 6b ustawy;
2) posiadania przez podatnika faktury potwierdzającej zakup kasy rejestrującej oraz dowodu zapłaty całej należności za jej zakup.

2. W przypadku podatników prowadzących ewidencję sprzedaży przy użyciu więcej niż jednej kasy rejestrującej odliczenie lub zwrot, o którym mowa w ust. 1, na zakup każdej z tych kas następuje dodatkowo pod warunkiem rozpoczęcia prowadzenia ewidencji przy użyciu każdej kasy rejestrującej w każdym punkcie sprzedaży nie później niż w okresie 6 miesięcy od dnia rozpoczęcia prowadzenia ewidencji sprzedaży przez podatnika.

§ 3. [Dokonanie odliczenia kwoty wydanej na zakup]

1. Odliczenia, o którym mowa w § 2, dokonuje się w deklaracji podatkowej dla podatku od towarów i usług za okres rozliczeniowy, w którym rozpoczęto prowadzenie ewidencji sprzedaży przy zastosowaniu kasy rejestrującej, lub za okresy następujące po tym okresie rozliczeniowym.

2. W przypadku gdy kwota wydana na zakup wykazana w deklaracji podatkowej dla podatku od towarów i usług za dany okres rozliczeniowy jest niższa bądź równa kwocie podatku należnego, podatnik pomniejsza kwotę tego podatku o wysokość kwoty wydanej na zakup.

3. W przypadku gdy kwota wydana na zakup wykazana w deklaracji podatkowej dla podatku od towarów i usług za dany okres rozliczeniowy jest wyższa od kwoty podatku należnego, podatnik pomniejsza kwotę podatku należnego o wysokość kwoty wydanej na zakup, a pozostałą część kwoty wydanej na zakup może, w tym okresie rozliczeniowym, wykazać do zwrotu na rachunek bankowy podatnika w banku mającym siedzibę na terytorium kraju lub na rachunek podatnika w spółdzielczej kasie oszczędnościowo-kredytowej, której jest członkiem, zwanych dalej „rachunkiem", lub powiększyć kwotę podatku naliczonego do przeniesienia na następny okres rozliczeniowy.

4. Jeżeli w deklaracji podatkowej dla podatku od towarów i usług za dany okres rozliczeniowy nie wystąpił podatek należny, podatnik kwotę wydaną na zakup wykazuje do zwrotu na rachunek lub powiększa kwotę podatku naliczonego do przeniesienia na następny okres rozliczeniowy.

5. W przypadku podatników rozliczających się w formie ryczałtu, o którym mowa w art. 114 ustawy, kwota wydana na zakup za dany okres rozliczeniowy może pomniejszyć kwotę podatku podlegającą wpłacie do urzędu skarbowego.

6. W przypadku, o którym mowa w ust. 5, gdy kwota wydana na zakup jest wyższa od kwoty podatku podlegającej wpłacie do urzędu skarbowego wykazanej w deklaracji podatkowej dla podatku od towarów i usług za dany okres rozliczeniowy, pozostałą część kwoty wydanej na zakup organ podatkowy zwraca na wniosek

eprasa.pl d145e88633

podatnika złożony wraz z deklaracją do właściwego naczelnika urzędu skarbowego.

§ 4. [Wniosek o zwrot kwoty wydanej na zakup]

1. W przypadku, o którym mowa w art. 111 ust. 5 ustawy, zwrot kwoty wydanej na zakup jest dokonywany na wniosek podatnika złożony do właściwego naczelnika urzędu skarbowego, w miesiącu następującym po miesiącu, w którym rozpoczęto prowadzenie ewidencji sprzedaży przy zastosowaniu kasy rejestrującej.

2. Wniosek, o którym mowa w ust. 1, zawiera:

1) imię i nazwisko lub nazwę podatnika, jego dane adresowe oraz numer identyfikacji podatkowej, a w przypadku podatników świadczących usługi przewozu osób oraz ich bagażu podręcznego taksówkami – dodatkowo informację o numerze licencji na wykonywanie transportu drogowego taksówką oraz numerze rejestracyjnym i bocznym taksówki, w której zainstalowano kasę rejestrującą;
2) numer rachunku, na który należy dokonać zwrotu.

3. Do wniosku, o którym mowa w ust. 1, należy dołączyć:

1) kopię faktury potwierdzającej zakup kasy rejestrującej wraz z kopią dowodu zapłaty całej należności za jej zakup;
2) kopię raportu fiskalnego miesięcznego wystawionego przy użyciu kasy rejestrującej potwierdzającego prowadzenie ewidencji sprzedaży;
3) w przypadku podatników świadczących usługi przewozu osób oraz ich bagażu podręcznego taksówkami – kopię świadectwa przeprowadzonej legalizacji ponownej taksometru współpracującego z kasą o zastosowaniu specjalnym służącą do prowadzenia ewidencji przy świadczeniu tych usług, w tym również zintegrowanego w jednej obudowie z kasą.

§ 5. [Obowiązek zwrotu odliczonych lub zwróconych kwot wydanych na zakup]

1. Podatnicy są obowiązani do zwrotu odliczonych lub zwróconych im kwot wydanych na zakup, w przypadkach gdy w okresie trzech lat od dnia rozpoczęcia prowadzenia ewidencji sprzedaży przy zastosowaniu kasy rejestrującej:

1) trwale zaprzestaną prowadzenia ewidencji przy zastosowaniu tej kasy;
2) naruszą obowiązki, o których mowa w art. 111 ust. 3a pkt 12 lub ust. 3ab ustawy.

2. Zwrot odliczonych lub zwróconych kwot wydanych na zakup w przypadkach:

1) niepoddania w obowiązujących terminach kas rejestrujących obowiązkowemu przeglądowi technicznemu przez właściwy serwis;
2) wymienionych w ust. 1

– odnosi się tylko do tych kas, których te przypadki dotyczyły.

3. Zwrotu odliczonych lub zwróconych kwot należy dokonać na rachunek właściwego urzędu skarbowego w terminie:

1) do 25. dnia miesiąca następującego po danym okresie rozliczeniowym, w którym powstały okoliczności uzasadniające dokonanie takiego zwrotu;
2) do końca miesiąca następującego po miesiącu, w którym powstały okoliczności uzasadniające dokonanie zwrotu – w przypadku podatników, o których mowa w art. 111 ust. 5 ustawy.

§ 6. [Stosowanie rozporządzenia w sprawie odliczania i zwrotu kwot wydatkowanych na zakup kas rejestrujących]

Do:

1) odliczenia lub zwrotu kwot wydanych na zakup kas rejestrujących z elektronicznym lub papierowym zapisem kopii zakupionych przed dniem wejścia w życie niniejszego rozporządzenia oraz
2) zwrotu przez podatnika odliczonych lub zwróconych kwot wydanych na zakup kas, o których mowa w pkt 1

– stosuje się rozporządzenie Ministra Finansów z dnia 27 grudnia 2010 r. w sprawie odliczania i zwrotu kwot wydatkowanych na zakup kas rejestrujących (Dz.U. z 2013 r. poz. 163).

§ 7. [Wejście w życie]

Rozporządzenie wchodzi w życie z dniem 1 maja 2019 r.

eprasa.pl d145e88633

ROZPORZĄDZENIE MINISTRA FINANSÓW

z dnia 17 grudnia 2024 r.

w sprawie zwolnień z obowiązku prowadzenia ewidencji sprzedaży przy zastosowaniu kas rejestrujących

(Dz.U. z 2024 r. poz. 1902)

Na podstawie art. 111 ust. 8 oraz art. 145a ust. 17 ustawy z dnia 11 marca 2004 r. o podatku od towarów i usług (Dz.U. z 2024 r. poz. 361, 852, 1473 i 1721) zarządza się, co następuje:

§ 1. [Zakres regulacji]

Rozporządzenie określa zwolnienia na czas określony niektórych grup podatników i niektórych czynności z obowiązku prowadzenia ewidencji sprzedaży przy zastosowaniu kas rejestrujących, zwanej dalej „ewidencją", oraz warunki korzystania ze zwolnienia.

§ 2. [Czynności zwolnione z obowiązku ewidencjonowania]

1. Zwalnia się z obowiązku prowadzenia ewidencji w danym roku podatkowym, nie dłużej jednak niż do dnia 31 grudnia 2027 r., czynności wymienione w załączniku do rozporządzenia.

2. W odniesieniu do niektórych czynności wymienionych w załączniku do rozporządzenia zwolnienie, o którym mowa w ust. 1, stosuje się zgodnie z warunkami określonymi w tym załączniku.

§ 3. [Podatnicy zwolnieni z obowiązku ewidencjonowania]

1. Zwalnia się z obowiązku prowadzenia ewidencji w danym roku podatkowym, nie dłużej jednak niż do dnia 31 grudnia 2027 r.:

1) podatników, u których wartość sprzedaży dokonanej na rzecz osób fizycznych nieprowadzących działalności gospodarczej oraz rolników ryczałtowych w poprzednim roku podatkowym nie przekroczyła kwoty 20 000 zł, a w przypadku podatników rozpoczynających w poprzednim roku podatkowym dostawę towarów lub świadczenie usług na rzecz osób fizycznych nieprowadzących działalności gospodarczej oraz rolników ryczałtowych, jeżeli wartość sprzedaży z tego tytułu, w proporcji do okresu wykonywania tych czynności w poprzednim roku podatkowym, nie przekroczyła kwoty 20 000 zł;
2) podatników rozpoczynających po dniu 31 grudnia 2024 r. dostawę towarów lub świadczenie usług na rzecz osób fizycznych nieprowadzących działalności gospodarczej oraz rolników ryczałtowych, jeżeli przewidywana przez podatnika wartość sprzedaży z tego tytułu, w proporcji do okresu wykonywania tych czynności w danym roku podatkowym, nie przekroczy kwoty 20 000 zł;
3) podatników, którzy dokonują dostawy towarów lub świadczenia usług zwolnionych z obowiązku prowadzenia ewidencji, wymienionych w części I załącznika do rozporządzenia, w przypadku gdy udział sprzedaży z tytułu czynności zwolnionych z obowiązku prowadzenia ewidencji, wymienionych w części I załącznika do rozporządzenia, w całkowitej sprzedaży podatnika dokonanej na rzecz osób fizycznych nieprowadzących działalności gospodarczej oraz rolników ryczałtowych, zwany dalej „udziałem procentowym sprzedaży", w poprzednim roku podatkowym był wyższy niż 80%;
4) podatników rozpoczynających po dniu 31 grudnia 2024 r. dostawę towarów lub świadczenie usług na rzecz osób fizycznych nieprowadzących działalności gospodarczej oraz rolników ryczałtowych, jeżeli przewidywany przez podatnika udział procentowy sprzedaży:
   a) za okres pierwszych sześciu miesięcy wykonywania tych czynności,
   b) za okres do końca roku, w przypadku gdy okres wykonywania tych czynności w roku podatkowym jest krótszy niż sześć miesięcy

   – będzie wyższy niż 80%;
5) jednostki samorządu terytorialnego w zakresie czynności wykonywanych przez ich jednostki organizacyjne, o których mowa w art. 2 pkt 1 ustawy z dnia 5 września 2016 r. o szczególnych zasadach rozliczeń podatku od towarów i usług oraz dokony-

eprasa.pl d145e88633

wania zwrotu środków publicznych przeznaczonych na realizację projektów finansowanych z udziałem środków pochodzących z budżetu Unii Europejskiej lub od państw członkowskich Europejskiego Porozumienia o Wolnym Handlu przez jednostki samorządu terytorialnego (Dz.U. z 2018 r. poz. 280):

a) które na dzień 31 grudnia 2016 r. korzystały ze zwolnienia, o którym mowa w art. 8 ust. 2 tej ustawy, albo

b) jeżeli ich jednostki organizacyjne na dzień 31 grudnia 2016 r. korzystały ze zwolnienia z takiego obowiązku.

2. Zwolnienia, o którym mowa w ust. 1:

1) pkt 1, nie stosuje się do podatników, którzy w poprzednim roku podatkowym byli obowiązani do prowadzenia ewidencji lub przestali spełniać warunki do zwolnienia z obowiązku prowadzenia ewidencji;

2) pkt 3, nie stosuje się do podatników, którzy w pierwszym lub drugim półroczu poprzedniego roku podatkowego osiągnęli udział procentowy sprzedaży równy 80% albo niższy niż 80%.

3. Na potrzeby korzystania ze zwolnienia, o którym mowa w ust. 1:

1) nie uwzględnia się dokonanej lub przewidywanej sprzedaży z tytułu czynności, o których mowa w poz. 40 i 50 załącznika do rozporządzenia;

2) przy obliczaniu wartości sprzedaży nie uwzględnia się należnego podatku od towarów i usług.

§ 4. [Czynności obowiązkowo ewidencjonowane na kasie]

1. Zwolnień, o których mowa w § 2 i § 3, nie stosuje się w przypadku:

1) dostawy:

a) gazu płynnego,

b) części do silników (CN 8409 91 00 i 8409 99 00),

c) silników do napędu pojazdów i motocykli, silników spalinowych tłokowych z zapłonem iskrowym i samoczynnym do różnego rodzaju jednostek, w tym motocykli (CN 8407 i 8408),

d) nadwozi do pojazdów silnikowych (CN 8707),

e) przyczep i naczep (CN 8716 10, 8716 31 00, ex 8716 39, 8716 40 00), kontenerów (CN 8609 00),

f) części przyczep, naczep i pozostałych pojazdów bez napędu mechanicznego (CN 8716 90),

g) części i akcesoriów do pojazdów silnikowych (CN 8708, 9401 99 20 i 9401 99 80), to jest do:
- ciągników,
- pojazdów silnikowych do przewozu dziesięciu lub więcej osób z kierowcą,
- samochodów i pozostałych pojazdów silnikowych przeznaczonych zasadniczo do przewozu osób, włącznie z samochodami osobowo-towarowymi (kombi) oraz samochodami wyścigowymi,
- pojazdów silnikowych do transportu towarów,
- pojazdów silnikowych specjalnego przeznaczenia, innych niż te zasadniczo przeznaczone do przewozu osób lub towarów, w szczególności: pojazdów pogotowia technicznego, dźwigów samochodowych, pojazdów strażackich, betoniarek samochodowych, zamiatarek, polewaczek, przewoźnych warsztatów, ruchomych stacji radiologicznych
- z wyłączeniem motocykli,

h) komputerów stacjonarnych i przenośnych, w tym laptopów i tabletów, oraz urządzeń peryferyjnych do nich, konsol do gier, części do komputerów i konsol,

i) wyrobów elektronicznych, w tym odbiorników telewizyjnych i radiowych, gramofonów, głośników, telefonów, w tym smartfonów, smartwatchów, anten, wyświetlaczy, monitorów, aparatów do zapisu lub odtwarzania obrazu i dźwięku, nawigacji, urządzeń pamięci trwałej, taśm, dysków, urządzeń alarmowych,

j) wyrobów optycznych, w tym lornetek, lunet, rzutników,

k) silników elektrycznych, prądnic i transformatorów,

l) sprzętu fotograficznego, w tym cyfrowych i konwencjonalnych aparatów fotograficznych, soczewek, obiektywów, kamer, projektorów filmowych,

m) wyrobów z metali szlachetnych lub z udziałem tych metali, których dostawa nie może korzystać ze zwolnienia od podatku, o którym mowa w art. 113 ust. 1 i 9 ustawy z dnia 11 marca 2004 r.

eprasa.pl d145e88633

o podatku od towarów i usług, zwanej dalej „ustawą",
n) zapisanych i niezapisanych nośników danych cyfrowych i analogowych,
o) wyrobów przeznaczonych do użycia, oferowanych na sprzedaż lub używanych jako paliwa silnikowe albo jako dodatki lub domieszki do paliw silnikowych, bez względu na kod CN,
p) wyrobów tytoniowych (CN 2401, 2402, 2403), z wyłączeniem towarów dostarczanych na pokładach samolotów,
q) napojów alkoholowych o zawartości alkoholu powyżej 1,2%, napojów alkoholowych będących mieszaniną piwa i napojów bezalkoholowych, w których zawartość alkoholu przekracza 0,5% (bez względu na kod CN), z wyłączeniem towarów dostarczanych na pokładach samolotów,
r) perfum i wód toaletowych (CN 3303 00 10, 3303 00 90), z wyłączeniem towarów dostarczanych na pokładach samolotów,
s) wyrobów klasyfikowanych do CN 2404 i 8543 40 00, przeznaczonych do palenia lub do wdychania bez spalania, z wyłączeniem towarów dostarczanych na pokładach samolotów,
t) wyrobów zawierających w swym składzie alkohol etylowy o objętościowej mocy powyżej 50% objętości, nieprzeznaczonych do spożycia przez ludzi, w tym rozpuszczalników, płynów odkażających, rozcieńczalników farb, płynów do odmrażania,
u) węgla, brykietów i podobnych paliw stałych wytwarzanych z węgla, węgla brunatnego, koksu i półkoksu, przeznaczonych do celów opałowych,
w) towarów przy użyciu urządzeń obsługiwanych przez klienta, które również w systemie bezobsługowym przyjmują należność w bilonie, banknotach lub innej formie (bezgotówkowej) i wydają towar;

2) świadczenia usług:
a) przewozów pasażerskich w samochodowej komunikacji, z wyłączeniem przewozów wymienionych w poz. 19 i 20 załącznika do rozporządzenia,
b) taksówek (PKWiU 49.32.11.0), z wyłączeniem wynajmu samochodów osobowych z kierowcą,
c) naprawy pojazdów silnikowych oraz motorowerów, w tym naprawy opon, ich zakładania, bieżnikowania i regenerowania,
d) w zakresie wymiany opon lub kół dla pojazdów silnikowych oraz motorowerów,
e) w zakresie badań i przeglądów technicznych pojazdów,
f) w zakresie opieki medycznej świadczonej przez lekarzy i lekarzy dentystów, z wyłączeniem usług świadczonych przez osoby wymienione w poz. 51 załącznika do rozporządzenia,
g) prawniczych, z wyłączeniem usług wymienionych w poz. 31 załącznika do rozporządzenia,
h) doradztwa podatkowego,
i) związanych z wyżywieniem (PKWiU ex 56.10, 56.21, ex 56.29, ex 56.30), wyłącznie:
– świadczonych przez stacjonarne placówki gastronomiczne, w tym również sezonowo, oraz
– usług przygotowywania żywności dla odbiorców zewnętrznych (catering),
j) fryzjerskich, kosmetycznych i kosmetologicznych,
k) kulturalnych i rozrywkowych – wyłącznie w zakresie wstępu na przedstawienia cyrkowe,
l) związanych z rozrywką i rekreacją – wyłącznie w zakresie wstępu do wesołych miasteczek, parków rozrywki, na dyskoteki, sale taneczne,
m) mycia, czyszczenia samochodów i podobnych usług (PKWiU 45.20.30.0),
n) parkingu samochodów i innych pojazdów,
o) przy użyciu urządzeń, w tym wydających bilety, obsługiwanych przez klienta, które również w systemie bezobsługowym przyjmują należność w bilonie, banknotach lub innej formie (bezgotówkowej).

2. Przepisu ust. 1 nie stosuje się do dostawy towarów i świadczenia usług, o których mowa w poz. 53 i 57 załącznika do rozporządzenia.

3. Przepisu ust. 1:
1) pkt 1 nie stosuje się do:
a) dostawy towarów, o których mowa w ust. 1 pkt 1 lit. b–n, będącej dosta-

eprasa.pl d145e88633

wą towarów, o której mowa w poz. 39 załącznika do rozporządzenia,
b) sprzedaży, o której mowa w poz. 54 załącznika do rozporządzenia,
c) dostawy towarów, o których mowa w ust. 1 pkt 1 lit. u, dokonywanej przez przedsiębiorstwo górnicze, w tym kopalnię, jeżeli dostawa ta w całości została udokumentowana fakturą,
d) dostawy towarów przy użyciu urządzeń, o których mowa w ust. 1 pkt 1 lit. w:
– jeżeli dostawa ta jest dokonywana przy użyciu urządzeń obsługiwanych przez klienta, które w systemie bezobsługowym przyjmują należność w bilonie i nie posiadają stałego zasilania elektrycznego, a towar jest wydawany mechanicznie bez użycia prądu,
– w zakresie energii elektrycznej, o której mowa w poz. 2 załącznika do rozporządzenia,
e) dostawy towarów, o których mowa w ust. 1 pkt 1 lit. u, będącej dostawą towarów, o której mowa w poz. 56 załącznika do rozporządzenia;

2) pkt 2 nie stosuje się do świadczenia usług:
a) zgodnie z warunkami określonymi w poz. 39 załącznika do rozporządzenia przez podatnika, o którym mowa w art. 8 ust. 2a ustawy,
b) o których mowa w ust. 1 pkt 2 lit. f–h, jeżeli świadczenie tych usług zgodnie z warunkami określonymi w poz. 42 załącznika do rozporządzenia ma miejsce wyłącznie przy wykorzystaniu środków porozumiewania się na odległość, lub których rezultat jest przekazywany wyłącznie przy wykorzystaniu tych środków,
c) o których mowa w ust. 1 pkt 2 lit. f, zgodnie z warunkami określonymi w poz. 51 załącznika do rozporządzenia,
d) o których mowa w ust. 1 pkt 2 lit. i, na pokładach samolotów lub w sposób określony w poz. 47 załącznika do rozporządzenia,
e) o których mowa w ust. 1 pkt 2 lit. n, zgodnie z warunkami określonymi w poz. 38 załącznika do rozporządzenia,
f) przy użyciu urządzeń, o których mowa w ust. 1 pkt 2 lit. o:
– w zakresie publicznego transportu zbiorowego, o którym mowa w poz. 58 załącznika do rozporządzenia,
– w zakresie usług, o których mowa w ust. 1 pkt 2 lit. n, świadczonych zgodnie z warunkami określonymi w poz. 38 załącznika do rozporządzenia,
– w zakresie usług finansowych, o których mowa w poz. 28 załącznika do rozporządzenia.

§ 5. [Termin utraty zwolnienia]

1. W przypadku podatników korzystających ze zwolnienia, o którym mowa w § 3 ust. 1:
1) pkt 1, zwolnienie to traci moc po upływie dwóch miesięcy następujących po miesiącu, w którym wartość sprzedaży podatnika dokonanej na rzecz osób fizycznych nieprowadzących działalności gospodarczej oraz rolników ryczałtowych przekroczyła kwotę 20 000 zł;
2) pkt 2, zwolnienie to traci moc po upływie dwóch miesięcy następujących po miesiącu, w którym wartość sprzedaży podatnika z tytułu dostawy towarów lub świadczenia usług na rzecz osób fizycznych nieprowadzących działalności gospodarczej oraz rolników ryczałtowych, w proporcji do okresu wykonywania tych czynności, przekroczyła kwotę 20 000 zł;
3) pkt 3, zwolnienie to traci moc po upływie dwóch miesięcy, licząc od końca półrocza danego roku podatkowego, w którym podatnik korzysta z tego zwolnienia, jeżeli w okresie tego półrocza udział procentowy sprzedaży był równy 80% albo niższy niż 80%;
4) pkt 4:
a) lit. a, u których udział procentowy sprzedaży w okresie pierwszych sześciu miesięcy jest równy 80% albo niższy niż 80%, zwolnienie to traci moc po upływie dwóch miesięcy następujących po miesiącu, w którym upłynął ten okres,
b) lit. b, u których udział procentowy sprzedaży za okres do końca roku podatkowego jest równy 80% albo niższy niż 80%, zwolnienie to traci moc po upływie dwóch miesięcy od zakończenia tego roku podatkowego.

2. W przypadku podatników korzystających ze zwolnienia, o którym mowa w § 3 ust. 1, zwolnienie to traci moc z chwilą wykonania czynności, o której mowa w § 4 ust. 1.

eprasa.pl d145e88633

3. W przypadku gdy przepisy ust. 1 i 2 przewidują różne terminy utraty mocy zwolnień, o których mowa w § 3 ust. 1, zwolnienia te tracą moc w terminie najwcześniejszym.

§ 6. [Terminy wprowadzenia kas przez podatników, którzy utracili prawo do zwolnienia w 2024 r.]

W przypadku podatników, którzy w 2024 r. przestali spełniać warunki do zwolnienia z obowiązku prowadzenia ewidencji, stosuje się terminy rozpoczęcia prowadzenia ewidencji określone w przepisach rozporządzenia Ministra Finansów z dnia 24 listopada 2023 r. w sprawie zwolnień z obowiązku prowadzenia ewidencji sprzedaży przy zastosowaniu kas rejestrujących (Dz.U. poz. 2605).

§ 7. [Termin wprowadzenia kas przez podatników, którzy utracili prawo do zwolnienia od 2025 r.]

1. W przypadku podatników, którzy:
1) nie przestali spełniać warunków do zwolnienia z obowiązku prowadzenia ewidencji przed dniem wejścia w życie niniejszego rozporządzenia oraz
2) nie zostali zwolnieni z obowiązku prowadzenia ewidencji na podstawie § 2 i § 3

– zwolnienie z obowiązku prowadzenia ewidencji traci moc z dniem 1 lipca 2025 r., z zastrzeżeniem § 8 ust. 2–4.

2. Zwolnienia, o którym mowa w § 3 ust. 1 pkt 1, nie stosuje się w przypadku podatników, którzy w 2024 r. byli obowiązani do prowadzenia ewidencji lub przestali spełniać warunki do zwolnień, o których mowa w § 3 ust. 1 pkt 1 rozporządzenia Ministra Finansów z dnia 24 listopada 2023 r. w sprawie zwolnień z obowiązku prowadzenia ewidencji sprzedaży przy zastosowaniu kas rejestrujących.

3. Zwolnienia, o którym mowa w § 3 ust. 1 pkt 3, nie stosuje się w przypadku podatników, którzy w 2024 r. przestali spełniać warunki do zwolnień, o których mowa w § 3 ust. 1 pkt 3 i 4 rozporządzenia Ministra Finansów z dnia 24 listopada 2023 r. w sprawie zwolnień z obowiązku prowadzenia ewidencji sprzedaży przy zastosowaniu kas rejestrujących.

§ 8. [Odroczone terminy wprowadzenia kas w przypadku czynności, które muszą być obowiązkowo ewidencjonowane na kasie]

1. W przypadku podatników korzystających ze zwolnień, o których mowa w § 2 i § 3, którzy:
1) w okresie od dnia 1 stycznia 2025 r. do dnia 30 czerwca 2025 r. kontynuują lub rozpoczynają dostawę towarów, o których mowa w § 4 ust. 1 pkt 1 lit. s–u,
2) przed dniem 1 stycznia 2025 r. zaprzestali dostawy towarów, o których mowa w § 4 ust. 1 pkt 1 lit. s–u, a następnie w okresie od dnia 1 stycznia 2025 r. do dnia 30 czerwca 2025 r. rozpoczną dostawę tych towarów

– dostawa tych towarów nie wyłącza korzystania z tych zwolnień do dnia 30 czerwca 2025 r.

2. W przypadku podatników korzystających ze zwolnień, o których mowa w § 2 i § 3, którzy:
1) w okresie od dnia 1 stycznia 2025 r. do dnia 31 marca 2026 r. kontynuują lub rozpoczynają świadczenie usług, o których mowa w § 4 ust. 1 pkt 2 lit. n,
2) przed dniem 1 stycznia 2025 r. zaprzestali świadczenia usług, o których mowa w § 4 ust. 1 pkt 2 lit. n, a następnie w okresie od dnia 1 stycznia 2025 r. do dnia 31 marca 2026 r. rozpoczną świadczenie tych usług

– świadczenie tych usług nie wyłącza korzystania z tych zwolnień do dnia 31 marca 2026 r.

3. W przypadku podatników, którzy:
1) w okresie od dnia 1 stycznia 2025 r. do dnia 31 marca 2026 r. kontynuują lub rozpoczynają świadczenie usług, o których mowa w § 4 ust. 1 pkt 2 lit. a, przy użyciu urządzeń, o których mowa w § 4 ust. 1 pkt 2 lit. o,
2) przed dniem 1 stycznia 2025 r. zaprzestali świadczenia usług, o których mowa w § 4 ust. 1 pkt 2 lit. a, przy użyciu urządzeń, o których mowa w § 4 ust. 1 pkt 2 lit. o, a następnie w okresie od dnia 1 stycznia 2025 r. do dnia 31 marca 2026 r. rozpoczną świadczenie tych usług

– świadczenie tych usług jest zwolnione z obowiązku prowadzenia ewidencji do dnia 31 marca 2026 r.

4. W przypadku podatników, którzy:
1) w okresie od dnia 1 stycznia 2025 r. do dnia 31 marca 2027 r. kontynuują lub rozpoczynają dostawę towarów lub świadczenie usług, innych niż wymienione w ust. 3, przy użyciu urządzeń, o których mowa w § 4 ust. 1 pkt 1 lit. w lub pkt 2 lit. o, z wyłączeniem usług, o których mowa w § 4 ust. 1 pkt 2 lit. m,
2) przed dniem 1 stycznia 2025 r. zaprzestali dostawy towarów lub świadczenia usług, innych niż wymienione w ust. 3, przy użyciu urządzeń, o których mowa w § 4 ust. 1 pkt 1

eprasa.pl d145e88633

lit. w lub pkt 2 lit. o, z wyłączeniem usług, o których mowa w § 4 ust. 1 pkt 2 lit. m, a następnie w okresie od dnia 1 stycznia 2025 r. do dnia 31 marca 2027 r. rozpoczną dostawę tych towarów lub świadczenie tych usług

– dostawa tych towarów i świadczenie tych usług są zwolnione z obowiązku prowadzenia ewidencji do dnia 31 marca 2027 r.

5. W przypadku podatników, którzy w 2024 r. rozpoczęli prowadzenie ewidencji czynności wymienionych w poz. 39 lub 40 załącznika do rozporządzenia Ministra Finansów z dnia 24 listopada 2023 r. w sprawie zwolnień z obowiązku prowadzenia ewidencji sprzedaży przy zastosowaniu kas rejestrujących, zwolnień, o których mowa w ust. 3 i 4, nie stosuje się.

§ 9. [Wejście w życie]

Rozporządzenie wchodzi w życie z dniem 1 stycznia 2025 r.

Załącznik do rozporządzenia Ministra Finansów z dnia 17 grudnia 2024 r. (Dz.U. poz. 1902)

Poz.	Symbol CN/PKWiU	Czynności zwolnione z obowiązku prowadzenia ewidencji
1	2	3
I. Dostawa towarów lub świadczenie usług, których przedmiotem są następujące towary lub usługi:		
1	PKWiU ex 01.6	Usługi związane z rolnictwem oraz chowem i hodowlą zwierząt, z wyłączeniem usług weterynaryjnych – z wyjątkiem usług podkuwania koni (PKWiU ex 01.62.10.0)
2	CN 2716 00 00	Energia elektryczna
3	CN 2705 00 00	Gaz węglowy, gaz wodny, gaz generatorowy i podobne gazy, inne niż gaz ziemny (mokry) i pozostałe węglowodory gazowe
4	CN 2711	Gaz ziemny (mokry) i pozostałe węglowodory gazowe
5	CN ex 2201	Wody, włącznie z naturalnymi lub sztucznymi wodami mineralnymi i wodami gazowanymi, niezawierające dodatku cukru lub innego środka słodzącego ani aromatyzującego; lód i śnieg – wyłącznie woda dostarczana za pośrednictwem sieci wodociągowych, cysternami lub innymi środkami transportu
6	Bez względu na symbol CN	Para wodna i gorąca woda, powietrze do układów klimatyzacyjnych
7	PKWiU 36	Usługi związane z uzdatnianiem i dostarczaniem wody
8	PKWiU ex 37	Usługi związane z odprowadzaniem i oczyszczaniem ścieków; osady ze ścieków kanalizacyjnych, z wyłączeniem usług związanych z opróżnianiem szamb i dołów gnilnych (PKWiU 37.00.12), chyba że świadczenie tych usług w całości zostało udokumentowane fakturą
9	PKWiU 38.11.1	Usługi związane ze zbieraniem odpadów innych niż niebezpieczne nadających się do recyklingu
10	PKWiU 38.11.2	Usługi związane ze zbieraniem odpadów innych niż niebezpieczne nienadających się do recyklingu
11	PKWiU 38.11.6	Usługi związane z infrastrukturą przeznaczoną do przemieszczania odpadów innych niż niebezpieczne
12	PKWiU 38.12.1	Usługi związane ze zbieraniem odpadów niebezpiecznych

eprasa.pl d145e88633

1	2	3
13	PKWiU 38.12.30.0	Usługi związane z infrastrukturą przeznaczoną do przemieszczania odpadów niebezpiecznych nadających się do recyklingu
14	PKWiU 38.21.10.0	Usługi związane z obróbką odpadów innych niż niebezpieczne w celu ich ostatecznego usunięcia
15	PKWiU 38.22.19.0	Usługi związane z przetwarzaniem pozostałych odpadów niebezpiecznych
16	PKWiU ex 38.22.2	Usługi związane z unieszkodliwianiem odpadów promieniotwórczych
17	PKWiU 39	Usługi związane z rekultywacją i pozostałe usługi związane z gospodarką odpadami
18	PKWiU ex 49.31.10.0	Transport kolejowy pasażerski, miejski i podmiejski – dotyczy wyłącznie przewozów metrem rozkładowych pasażerskich, za które są pobierane ceny ustalone przez gminę (Radę m.st. Warszawy) lub związek komunalny
19	PKWiU ex 49.31.2	Pozostały transport lądowy pasażerski, miejski i podmiejski – dotyczy wyłącznie przewozów miejskich rozkładowych pasażerskich, innych niż kolejowe, za które są pobierane ceny ustalone przez gminę (Radę m.st. Warszawy) lub związek komunalny
20	PKWiU ex 49.39.1	Transport lądowy pasażerski, rozkładowy: międzymiastowy i specjalizowany – dotyczy wyłącznie przewozów miejskich rozkładowych pasażerskich, innych niż kolejowe, za które są pobierane ceny ustalone przez gminę (Radę m.st. Warszawy) lub związek komunalny
21	PKWiU ex 53	Usługi pocztowe i kurierskie
22	PKWiU ex 55.10.10.0	Usługi w zakresie noclegów i usługi towarzyszące świadczone przez hotele, motele, pensjonaty i inne obiekty hotelowe – dotyczy wyłącznie usług świadczonych przez obozowiska dla dzieci
23	PKWiU ex 55.20.19.0	Pozostałe usługi obiektów noclegowych turystycznych i miejsc krótkotrwałego zakwaterowania bez obsługi – dotyczy wyłącznie usług świadczonych przez obozowiska dla dzieci
24	PKWiU ex 55.90.1	Pozostałe usługi związane z zakwaterowaniem z wyłączeniem PKWiU 55.90.13.0 – dotyczy wyłącznie: usług krótkotrwałego zakwaterowania pozostałych, gdzie indziej niesklasyfikowanych (z wyłączeniem usług hotelarskich i turystycznych), jeżeli świadczenie tych usług w całości zostało udokumentowane fakturą
25	bez względu na symbol PKWiU	Usługi telekomunikacyjne, o których mowa w art. 2 pkt 25a ustawy
26	bez względu na symbol PKWiU	Usługi nadawcze, o których mowa w art. 2 pkt 25b ustawy, jeżeli podatnik świadczy usługi telekomunikacyjne, o których mowa w art. 2 pkt 25a ustawy
27	bez względu na symbol PKWiU	Usługi elektroniczne, o których mowa w art. 2 pkt 26 ustawy, jeżeli podatnik świadczy usługi telekomunikacyjne, o których mowa w art. 2 pkt 25a ustawy

eprasa.pl d145e88633

1	2	3
28	PKWiU 64–66	Usługi finansowe i ubezpieczeniowe
29	PKWiU ex 68.20.1	Wynajem i usługi zarządzania nieruchomościami własnymi lub dzierżawionymi, jeżeli świadczenie tych usług w całości zostało udokumentowane fakturą lub świadczący usługę otrzyma w całości zapłatę za wykonaną czynność za pośrednictwem poczty, banku lub spółdzielczej kasy oszczędnościowo-kredytowej (odpowiednio na rachunek bankowy podatnika lub na rachunek podatnika w spółdzielczej kasie oszczędnościowo-kredytowej, której jest członkiem), a z ewidencji i dowodów dokumentujących zapłatę jednoznacznie wynika, jakiej konkretnie czynności dotyczyła
30	PKWiU ex 68.3	Usługi związane z obsługą rynku nieruchomości, jeżeli świadczenie tych usług w całości zostało udokumentowane fakturą
31	bez względu na symbol PKWiU	Czynności notarialne
32	bez względu na symbol PKWiU	Usługi wykonywane przez komornika sądowego w ramach czynności egzekucyjnych lub innych czynności przekazanych do kompetencji komornika sądowego na podstawie odrębnych przepisów
33	PKWiU 84	Usługi administracji publicznej i obrony narodowej; usługi w zakresie obowiązkowych zabezpieczeń społecznych
34	PKWiU ex 85	Usługi w zakresie edukacji – z wyłączeniem: – usług w zakresie pozaszkolnych form edukacji sportowej oraz zajęć sportowych i rekreacyjnych (PKWiU 85.51.10.0), – usług świadczonych przez szkoły tańca i instruktorów tańca (PKWiU 85.52.11.0), – usług świadczonych przez szkoły nauki jazdy (PKWiU 85.53.11)
35	PKWiU ex 91.01.12.0	Usługi archiwów publicznych (gromadzenie, katalogowanie, ochrona i odzyskiwanie zbiorów), włączając usługi archiwów historycznych, archiwów i kartotek rządowych, łącznie z usługami archiwów elektronicznych
36	PKWiU 94	Usługi świadczone przez organizacje członkowskie
37	PKWiU 99	Usługi świadczone przez organizacje i zespoły eksterytorialne
38	bez względu na symbol PKWiU	Usługi parkingu samochodów i innych pojazdów świadczone przez podatnika na rzecz jego pracowników
II. Sprzedaż dotycząca szczególnych czynności		
39	Dostawa towarów i świadczenie usług przez podatnika na rzecz jego pracowników oraz przez spółdzielnie mieszkaniowe na rzecz członków lub innych osób, którym przysługuje spółdzielcze własnościowe prawo do lokalu lub które są właścicielami lokali położonych w budynkach administrowanych przez spółdzielnie mieszkaniowe, jak również przez wspólnoty mieszkaniowe na rzecz właścicieli lokali	
40	Dostawa nieruchomości	
41	Dostawa towarów w systemie wysyłkowym (pocztą lub przesyłkami kurierskimi), jeżeli dostawca towaru otrzyma w całości zapłatę za wykonaną czynność za pośrednictwem poczty, banku lub spółdzielczej kasy oszczędnościowo-kredytowej (odpowiednio na rachunek bankowy podatnika lub	

eprasa.pl d145e88633

1	2	3
	na rachunek podatnika w spółdzielczej kasie oszczędnościowo-kredytowej, której jest członkiem), a z ewidencji i dowodów dokumentujących zapłatę jednoznacznie wynika, jakiej konkretnie czynności dotyczyła i na czyją rzecz została dokonana (dane nabywcy, w tym jego adres)	
42	Świadczenie usług na rzecz osób fizycznych nieprowadzących działalności gospodarczej oraz rolników ryczałtowych, jeżeli świadczący usługę otrzyma w całości zapłatę za wykonaną czynność za pośrednictwem poczty, banku lub spółdzielczej kasy oszczędnościowo-kredytowej (odpowiednio na rachunek bankowy podatnika lub na rachunek podatnika w spółdzielczej kasie oszczędnościowo-kredytowej, której jest członkiem), a z ewidencji i dowodów dokumentujących zapłatę jednoznacznie wynika, jakiej konkretnie czynności dotyczyła	
43	Dzierżawa gruntów oraz oddanie gruntów w użytkowanie wieczyste	
44	Przyjmowanie przez rewizorów, w przypadku braku odpowiedniego dokumentu przewozu albo dokumentu uprawniającego do przejazdu bezpłatnego lub ulgowego, należności związanych z wykonywaniem usług przewozu osób oraz przewożonych przez nie rzeczy i zwierząt, a w przypadkach tego wymagających – również opłat dodatkowych (w transporcie kolejowym dotyczy to również należności pobieranych na pokładzie pociągu przez osoby uprawnione do ich poboru na rzecz przewoźnika kolejowego, a w szczególności przez drużyny konduktorskie)	
45	Sprzedaż biletów komunikacji lotniczej oraz posiłków i towarów na pokładach samolotów	
46	Czynności wymienione w art. 7 ust. 1 pkt 5 i ust. 2 oraz w art. 8 ust. 2 ustawy	
47	Usługi stołówek w placówkach wymienionych w art. 43 ust. 9 ustawy, prowadzonych przez te placówki, udostępnianych wyłącznie dla uczniów, studentów i innych podopiecznych oraz nauczycieli i personelu	
48	Dostawa towarów i świadczenie usług, do których ma zastosowanie zwolnienie od podatku wymienione w art. 43 ust. 1 pkt 15 ustawy	
49	Dostawa produktów rolnych i świadczenie usług rolniczych przez rolników ryczałtowych korzystających ze zwolnienia od podatku na podstawie art. 43 ust. 1 pkt 3 ustawy	
50	Dostawa towarów i świadczenie usług, które na podstawie przepisów o podatku dochodowym są zaliczane przez podatnika do środków trwałych lub wartości niematerialnych i prawnych podlegających amortyzacji, jeżeli czynności te w całości zostały udokumentowane fakturą	
51	Usługi świadczone osobiście przez osoby niewidome posiadające orzeczenie o znacznym lub umiarkowanym stopniu niepełnosprawności, które prowadzą samodzielnie działalność gospodarczą lub zatrudniają pracowników niewidomych posiadających orzeczenie o znacznym lub umiarkowanym stopniu niepełnosprawności	
52	Dostawa towarów i świadczenie usług przez koła gospodyń wiejskich w rozumieniu ustawy z dnia 9 listopada 2018 r. o kołach gospodyń wiejskich (Dz.U. z 2023 r. poz. 1179 oraz z 2024 r. poz. 1560 i 1761), w przypadku gdy koło gospodyń wiejskich prowadzi uproszczoną ewidencję przychodów i kosztów na podstawie art. 24 tej ustawy	
53	Dostawa towarów i świadczenie usług rozliczanych w procedurach szczególnych, o których mowa w dziale XII w rozdziałach 6a i 7 ustawy	
54	Sprzedaż na odległość towarów importowanych, rozliczana w procedurze szczególnej, o której mowa w dziale XII w rozdziale 9 ustawy	

eprasa.pl d145e88633

1	2	3
55	Dostawa towarów i świadczenie usług przez operatora pocztowego obowiązanego do świadczenia usług powszechnych, wybranego na podstawie art. 71 ust. 1 ustawy z dnia 23 listopada 2012 r. – Prawo pocztowe (Dz.U. z 2023 r. poz. 1640 oraz z 2024 r. poz. 467, 1222 i 1717)	
56	Dostawa węgla kamiennego przez gminę nabytego z przeznaczeniem do sprzedaży dla gospodarstw domowych w ramach zakupu preferencyjnego w rozumieniu ustawy z dnia 27 października 2022 r. o zakupie preferencyjnym paliwa stałego dla gospodarstw domowych (Dz.U. z 2024 r. poz. 114) i niesprzedanego do dnia 31 lipca 2023 r., jeżeli dostawa ta w całości jest udokumentowana fakturą	
57	Dostawa towarów i świadczenie usług przez podatnika, który korzysta ze zwolnienia na podstawie art. 113a ustawy	
58	Sprzedaż biletów w publicznym transporcie zbiorowym przy użyciu urządzeń obsługiwanych przez klienta, które również w systemie bezobsługowym przyjmują należność w: 1) bilonie lub banknotach, lub 2) innej formie (bezgotówkowej), jeżeli z ewidencji i dowodów dokumentujących zapłatę lub czynność jednoznacznie wynika, jakiej konkretnie czynności zapłata dotyczyła	

ROZPORZĄDZENIE MINISTRA ROZWOJU, PRACY I TECHNOLOGII

z dnia 12 września 2021 r.

w sprawie wymagań technicznych dla kas rejestrujących

(j.t. Dz.U. z 2024 r. poz. 1654)

Na podstawie art. 111 ust. 9 ustawy z dnia 11 marca 2004 r. o podatku od towarów i usług (Dz.U. z 2024 r. poz. 361, 852 i 1473) zarządza się, co następuje:

Rozdział 1

Przepisy ogólne

§ 1. [Zakres regulacji]

Rozporządzenie określa:

1) wymagania techniczne dla kas rejestrujących, zwanych dalej „kasami", dotyczące:
   a) rodzajów kas,
   b) konstrukcji kas,
   c) zapisu i przechowywania danych w pamięciach kas,
   d) dokumentów wystawianych przy zastosowaniu kas,
   e) pracy kas, w tym połączenia i przesyłania danych między kasami a Centralnym Repozytorium Kas, określonych w art. 111a ust. 3 ustawy z dnia 11 marca 2004 r. o podatku od towarów i usług, zwanej dalej „ustawą", oraz fiskalizacji kas,
   f) kas o zastosowaniu specjalnym;
2) rodzaje danych zawartych we wniosku o wydanie potwierdzenia, o którym mowa w art. 111 ust. 6b ustawy, zwanego dalej „potwierdzeniem", oraz rodzaje dokumentów, w tym oświadczeń, i urządzeń, w tym kas wzorcowych do badań, niezbędnych do wydania potwierdzenia, w tym dołączanych do wniosku o wydanie potwierdzenia;
3) okres, na który jest wydawane potwierdzenie;
4) zakres badań kasy oraz rodzaje danych zawartych w sprawozdaniu z badań kasy;
5) sposób oznaczania pamięci fiskalnej kas numerami unikatowymi oraz warunki ich przydzielania;
6) rodzaje dokumentów dołączanych do kasy przy wprowadzaniu jej do obrotu oraz wzór deklaracji, o której mowa w art. 111 ust. 6g pkt 2 ustawy.

§ 2. [Definicje]

Ilekroć w rozporządzeniu jest mowa o:

eprasa.pl d145e88633

1) algorytmie weryfikującym – rozumie się przez to algorytm stosowany w drukarkach fiskalnych, kontrolujący przypisanie nazw sprzedawanych towarów i usług do stawek podatku od towarów i usług, zwanego dalej „podatkiem", oraz zwolnienia od podatku zgodnie z zasadą, że wartość stawki podatku dla danej nazwy towaru lub usługi nie może być podwyższona, jeżeli wcześniej była obniżona lub towar lub usługa były zwolnione od podatku;
2) dokumencie fiskalnym – rozumie się przez to dokument wystawiany przy użyciu kasy, zawierający w szczególności logo fiskalne oraz numer unikatowy, obejmujący paragon fiskalny, paragon fiskalny anulowany, fakturę, fakturę anulowaną i raporty fiskalne;
3) dokumencie niefiskalnym – rozumie się przez to dokument wystawiany przy użyciu kasy, inny niż dokument fiskalny, zawierający w szczególności oznaczenie „NIEFISKALNY" i niezawierający logo fiskalnego;
4) dokumencie w postaci elektronicznej – rozumie się przez to utworzony przez kasę zbiór ustrukturyzowanych i uporządkowanych danych z dokumentów fiskalnych i niefiskalnych, zapisywanych w pamięci fiskalnej lub pamięci chronionej, w formacie określonym w protokole komunikacyjnym przesyłania danych, w przypadku dokumentów fiskalnych;
5) drukarce kasy – rozumie się przez to urządzenie drukujące wszystkie dokumenty dopuszczone programem pracy kasy do druku przez kasę;
6) ewidencji – rozumie się przez to ewidencję sprzedaży prowadzoną przy użyciu kasy;
7) fiskalizacji – rozumie się przez to jednokrotny i niepowtarzalny proces inicjujący pracę pamięci fiskalnej i pamięci chronionej, zakończony wystawieniem raportu fiskalnego fiskalizacji, pobraniem i zapisem w pamięci chronionej harmonogramu przesyłania danych oraz uruchomieniem trybu fiskalnego;
8) interfejsie komunikacyjnym – rozumie się przez to urządzenie komunikacyjne przewodowe lub bezprzewodowe wraz z oprogramowaniem, pracujące pod kontrolą programu pracy kasy, pozwalające co najmniej na wymianę informacji z zewnętrznymi programami i zapewniające przesyłanie danych oraz podłączenie do kasy urządzeń zewnętrznych i terminala płatniczego;
9) logo fiskalnym – rozumie się przez to:
   a) w przypadku dokumentów fiskalnych w postaci elektronicznej – oznaczenie „PLF",
   b) w przypadku dokumentów fiskalnych w postaci papierowej – symbol graficzny, którego wzór określa załącznik nr 1 do rozporządzenia;
10) module kryptograficznym – rozumie się przez to urządzenie trwale zawarte w kasie, odpowiedzialne za wytwarzanie podpisów cyfrowych dokumentów fiskalnych i niefiskalnych wystawianych przy użyciu kasy;
11) numerze ewidencyjnym – rozumie się przez to indywidualny i niepowtarzalny numer nadawany kasie podczas fiskalizacji, zapisany w pamięci fiskalnej i pamięci chronionej, identyfikujący kasę w Centralnym Repozytorium Kas;
12) numerze unikatowym – rozumie się przez to indywidualny i niepowtarzalny numer nadawany pamięci fiskalnej, identyfikujący jednoznacznie każdą kasę z zawartą w niej pamięcią fiskalną;
13) pamięci chronionej – rozumie się przez to urządzenie trwale zawarte w kasie, zawierające elektroniczny nośnik danych, umożliwiające zapis i odczyt dokumentów fiskalnych i niefiskalnych wystawianych przy użyciu kasy pod bezpośrednią kontrolą programu pracy kasy, w sposób uniemożliwiający ich zmianę bez wykrycia tego zdarzenia podczas sprawdzenia zapisów z zawartością pamięci fiskalnej;
14) pamięci fiskalnej – rozumie się przez to urządzenie trwale zawarte w kasie, zawierające elektroniczny nośnik danych, umożliwiające:
   a) jednokrotny i niezmienialny zapis danych pod bezpośrednią kontrolą programu pracy kasy, które są nieusuwalne bez zniszczenia urządzenia,
   b) wielokrotny odczyt tych danych;
15) pamięci operacyjnej – rozumie się przez to pamięć wielokrotnego zapisu zawartą w kasie, pracującą pod bezpośrednią kontrolą programu pracy kasy, w której są przechowywane dane pochodzące z bieżącej czynności kasowej, do czasu zapisu danych z tej czynności, bezpośrednio po jej zakończeniu, w pamięci fiskalnej lub pamięci chronionej, albo do czasu ich usunięcia przez

eprasa.pl d145e88633

procedurę awaryjnego zerowania pamięci operacyjnej, niedostępną dla użytkownika kasy;

16) paragonie fiskalnym albo fakturze – rozumie się przez to dokument fiskalny wystawiany przy użyciu kasy i wydawany nabywcy podczas sprzedaży, potwierdzający dokonanie sprzedaży;
17) paragonie fiskalnym anulowanym albo fakturze anulowanej – rozumie się przez to dokument fiskalny wystawiany przy użyciu kasy podczas sprzedaży, potwierdzający niedokonanie rozpoczętej sprzedaży;
18) podatniku – rozumie się przez to podatnika podatku od towarów i usług;
19) podpisie cyfrowym – rozumie się przez to dane dołączone do danych lub ich przekształcenie kryptograficzne w rozumieniu normy ISO 7498-2:1989, które pozwalają odbiorcy danych udowodnić pochodzenie danych i zabezpieczyć je przed fałszerstwem;
20) producencie – rozumie się przez to:
    a) osobę prawną, jednostkę organizacyjną niemającą osobowości prawnej oraz osobę fizyczną mającą siedzibę lub miejsce zamieszkania na terytorium Rzeczypospolitej Polskiej, która w zakresie prowadzonej działalności gospodarczej wytworzyła dany typ kasy i wprowadza ją do obrotu, lub
    b) podmiot dokonujący wewnątrzwspólnotowego nabycia lub importu kas w celu wprowadzenia ich do obrotu;
21) programie aplikacyjnym – rozumie się przez to zewnętrzny program współpracujący z programem pracy kasy, sterujący funkcjami kasy;
22) programie do odczytu pamięci – rozumie się przez to zewnętrzny program umożliwiający bezpośredni i lokalny odczyt oraz weryfikację i prezentację danych z pamięci fiskalnej i pamięci chronionej przez interfejsy komunikacyjne;
23) programie pamięci fiskalnej – rozumie się przez to program zawarty w pamięci fiskalnej;
24) programie pracy kasy – rozumie się przez to program odpowiedzialny za realizację funkcji kasy;
25) przesyłaniu danych – rozumie się przez to przesyłanie dokumentów fiskalnych i niefiskalnych oraz innych danych zapisanych w kasie do Centralnego Repozytorium Kas, a także przesyłanie z Centralnego Repozytorium Kas do kasy poleceń dotyczących pracy kas;
26) raporcie fiskalnym dobowym, raporcie fiskalnym okresowym, w tym miesięcznym, raporcie fiskalnym rozliczeniowym, łącznym raporcie fiskalnym okresowym, w tym miesięcznym, i łącznym raporcie fiskalnym rozliczeniowym – rozumie się przez to odpowiednio pełny lub skrócony (łączny) raport fiskalny zawierający w szczególności dane sumaryczne o wartości sprzedaży i wysokości podatku należnego w ujęciu według poszczególnych stawek podatku oraz wartości sprzedaży zwolnionej od podatku odpowiednio za dobę, wybrany okres lub cały okres pracy kasy;
27) raporcie fiskalnym fiskalizacji – rozumie się przez to raport fiskalny wystawiany przy użyciu kasy, potwierdzający dokonanie fiskalizacji i przesyłany do Centralnego Repozytorium Kas;
28) raporcie fiskalnym zdarzeń – rozumie się przez to raport fiskalny wystawiany przy użyciu kasy zawierający dane o zdarzeniach;
29) skrócie SHA2 – rozumie się przez to skrót kryptograficzny o długości 256 bitów wytworzony przy użyciu algorytmu kryptograficznego z rodziny SHA2, opisany w protokole komunikacyjnym przesyłania danych i umieszczany na wystawianych przy użyciu kasy dokumentach fiskalnych;
30) sumie kontrolnej – rozumie się przez to unikalny ciąg znaków obliczony z zawartości programu przy użyciu algorytmu opisanego w protokole komunikacyjnym przesyłania danych;
31) trybie fiskalnym – rozumie się przez to tryb pracy kasy obejmujący nieprzerwany okres od czasu dokonania fiskalizacji do czasu wystawienia raportu fiskalnego rozliczeniowego albo łącznego raportu fiskalnego rozliczeniowego;
32) trybie serwisowym – rozumie się przez to tryb pracy kasy dostępny wyłącznie dla serwisu kasy po usunięciu plomby, o której mowa w § 7;
33) trybie tylko do odczytu – rozumie się przez to tryb, w którym jest możliwy odczyt danych z pamięci fiskalnej lub pamięci chronionej zapisanych w okresie poprzedzającym przejście kasy w tryb tylko do odczytu oraz

eprasa.pl d145e88633

jest niemożliwy zapis kolejnych danych w pamięci fiskalnej lub pamięci chronionej, a także jest niemożliwa zmiana tego trybu na inny;

34) wprowadzaniu do obrotu – rozumie się przez to wprowadzanie do obrotu na terytorium Rzeczypospolitej Polskiej;

35) wystawianiu dokumentu przy użyciu kasy – rozumie się przez to utworzenie i zapis dokumentu w pamięci fiskalnej lub pamięci chronionej, a w przypadku dokumentów w postaci papierowej – także jego wydruk;

36) zdarzeniach – rozumie się przez to zdarzenia mające znaczenie dla pracy kasy, które wystąpiły podczas używania kasy, określone w § 19 pkt 3.

Rozdział 2

Wymagania techniczne dla kas dotyczące ich rodzajów

§ 3. [Wymagania dotyczące kasy]

Kasa jest urządzeniem samodzielnym lub może stanowić część systemu kasowego.

§ 4. [Podział kas]

Kasy, ze względu na konstrukcję, dzieli się na następujące rodzaje:

1) kasy autonomiczne – kasy z wbudowaną bazą danych o towarach i usługach, zwaną dalej „bazą towarową", z możliwością jej zmiany, niewymagające programu aplikacyjnego do obsługi kasy;

2) drukarki fiskalne – kasy sterowane przez interfejs komunikacyjny za pomocą programu aplikacyjnego, które zamiast bazy towarowej zawierają algorytm weryfikujący.

§ 5. [Kategorie kas]

1. Kasy, ze względu na przeznaczenie do prowadzenia ewidencji danego rodzaju sprzedaży lub w dany sposób, dzieli się na następujące kategorie:

1) kasy ogólne – kasy przeznaczone do prowadzenia ewidencji w sposób niewymagający stosowania specjalnych funkcji i rozwiązań konstrukcyjnych;

2) kasy o zastosowaniu specjalnym – kasy, których konstrukcja i program pracy kasy uwzględniają szczególne zastosowanie tych kas i odpowiadają szczególnym wymaganiom technicznym określonym w rozporządzeniu, związanym ze szczególnymi formami prowadzenia ewidencji sprzedaży lub sprzedaży określonych towarów i usług lub potrzebą współpracy kasy z innymi urządzeniami niezbędnymi do stosowania w danym rodzaju działalności, obejmujące kasy:

   a) przeznaczone do prowadzenia ewidencji przy świadczeniu usług przewozu osób oraz ich bagażu podręcznego taksówkami lub pojazdami samochodowymi innymi niż taksówki,

   b) przeznaczone do prowadzenia ewidencji przy sprzedaży leków, z funkcją rozliczania recept refundowanych,

   c) przeznaczone do prowadzenia ewidencji przy świadczeniu usług w zakresie transportu pasażerskiego, zwane dalej „kasami biletowymi",

   d) rozliczające więcej niż jedną transakcję równocześnie,

   e) przeznaczone do prowadzenia ewidencji przy sprzedaży towarów i usług w wolnych obszarach celnych lub składach celnych,

   f) umieszczane w urządzeniach do automatycznej sprzedaży towarów i usług.

2. W kasie mogą być łączone różne kategorie kas, o których mowa w ust. 1, o ile kasa spełnia wymagania techniczne dla każdej z tych kategorii kas.

Rozdział 3

Wymagania techniczne dla kas dotyczące ich konstrukcji

§ 6. [Elementy konstrukcyjne kasy]

Kasa jest zbudowana w szczególności z następujących elementów konstrukcyjnych:

1) pamięci fiskalnej;

2) pamięci chronionej;

3) pamięci zawierającej program pracy kasy;

4) pamięci przeznaczonej na zapis bazy towarowej, z wyłączeniem drukarek fiskalnych;

5) pamięci umożliwiającej działanie algorytmu weryfikującego w przypadku drukarek fiskalnych;

6) zegara czasu rzeczywistego;

7) interfejsu lub interfejsów komunikacyjnych, umożliwiających co najmniej:

   a) przesyłanie danych, za pośrednictwem sieci telekomunikacyjnej, w sposób określony w protokole komunikacyjnym przesyłania danych,

   b) odczyt zawartości pamięci fiskalnej i pamięci chronionej,

eprasa.pl d145e88633

c) współpracę z terminalem płatniczym transakcji bezgotówkowych, z wyłączeniem drukarek fiskalnych;
8) drukarki kasy;
9) wyświetlacza dla nabywcy;
10) wyświetlacza dla użytkownika kasy, z wyłączeniem drukarek fiskalnych, w których rolę wyświetlacza dla użytkownika kasy może pełnić wyświetlacz urządzenia zewnętrznego, sterującego drukarką fiskalną;
11) klawiatury kasy;
12) zasilania akumulatorowego;
13) modułu kryptograficznego.

§ 7. [Zabezpieczenie dostępu do wnętrza kasy]

1. Dostęp do wnętrza kasy jest zabezpieczony co najmniej jedną plombą mechaniczną, przy czym ta plomba jest:
1) umieszczona na obudowie kasy;
2) nieusuwalna albo ulega zniszczeniu przy jej usuwaniu;
3) oznaczona cechą identyfikującą serwisanta kasy.

2. Sposób umieszczenia plomby mechanicznej oraz zamknięcia obudowy kasy uniemożliwia dostęp do wszystkich elementów wewnętrznych konstrukcji kasy, przy czym wymaganie to może nie dotyczyć zasilania akumulatorowego kasy.

3. Dostęp do połączenia kasy z wyświetlaczem dla nabywcy może być niezabezpieczony plombą mechaniczną, w przypadku posiadania przez kasę zabezpieczenia uniemożliwiającego wymianę tego wyświetlacza na inny niż wskazany w dokumentacji kasy.

§ 8. [Funkcje pamięci fiskalnej]

1. Pamięć fiskalna:
1) jest kontrolowana wyłącznie bezpośrednio przez program pracy kasy;
2) jest umieszczona w gnieździe związanym nierozłącznie z obudową kasy, zalanym twardą, nieprzeźroczystą masą w sposób uniemożliwiający dostęp do tej pamięci;
3) uniemożliwia usunięcie lub zmianę zapisanych danych i programu pamięci fiskalnej w przypadku jego stosowania;
4) zapewnia:
   a) odczyt zapisanych danych przez podmiot prowadzący serwis główny w przypadku uszkodzenia kasy,
   b) trwałe i niezmienne przechowywanie zapisanych danych.

2. W przypadku stosowania programu pamięci fiskalnej jest on jednoznacznie identyfikowalny wyłącznie w trybie serwisowym przez nazwę, wersję i sumę kontrolną raportowaną na żądanie.

3. W przypadku zapełnienia lub uszkodzenia pamięci fiskalnej jej wymiana jest wykonywana wyłącznie przez podmiot prowadzący serwis główny. Wymiana pamięci fiskalnej wymaga wymiany pamięci chronionej.

§ 9. [Zapis zestawów danych w pamięci fiskalnej]

Pamięć fiskalna zapewnia zapis zestawów danych obejmujących:
1) co najmniej 1830 raportów fiskalnych dobowych;
2) co najmniej 30 zmian stawek podatku;
3) 200 awaryjnych zerowań pamięci operacyjnej;
4) co najmniej 25 000 pozostałych rodzajów zdarzeń;
5) co najmniej 30 kluczy publicznych kasy.

§ 10. [Pamięć chroniona]

1. Pamięć chroniona:
1) zapewnia przyrostowy i trwały zapis oraz wielokrotny odczyt zapisanych w niej danych w sposób zapewniający weryfikację niezmienności zapisanych dokumentów fiskalnych i niefiskalnych;
2) jest kontrolowana wyłącznie bezpośrednio przez program pracy kasy;
3) jest wymieniana w trybie serwisowym w przypadku jej zapełnienia lub uszkodzenia;
4) jest chroniona zabezpieczeniem z naniesionymi cechami producenta, zapewniającym nierozłączność pamięci chronionej z konstrukcją wewnętrzną kasy;
5) zapewnia trwałe przechowywanie zapisanych danych w przypadku utraty zasilania;
6) przechowuje dane spójne z danymi zapisanymi w pamięci fiskalnej, z którą współpracuje;
7) zapewnia odczyt zapisanych danych przez podatnika;
8) jest powiązana z pamięcią fiskalną.

2. W przypadku zapełnienia lub uszkodzenia pamięci chronionej jej wymiana następuje po naruszeniu zabezpieczenia, o którym mowa w ust. 1 pkt 4, bez konieczności wymiany pamięci fiskalnej, pod warunkiem zapewnienia mechanizmu jednoznacznego powiązania pamięci fiskalnej i pamięci chronionej.

3. Po wymianie pamięci chronionej kasa przesyła dane o zdarzeniu wymiany pamięci chronionej w celu umożliwienia otrzymania aktualnego harmonogramu przesyłania danych.

eprasa.pl d145e88633

§ 11. [Zapis zestawów danych w pamięci chronionej]

Pamięć chroniona zapewnia zapis zestawów danych obejmujących:

1) co najmniej 1830 raportów fiskalnych dobowych;
2) co najmniej 30 zmian stawek podatku;
3) 200 awaryjnych zerowań pamięci operacyjnej;
4) co najmniej 25 000 pozostałych rodzajów zdarzeń;
5) co najmniej 30 kluczy publicznych kasy.

§ 12. [Program pracy kasy]

1. Program pracy kasy:

1) jest zainstalowany w sposób umożliwiający aktualizację wyłącznie przez pobranie nowej wersji programu pracy kasy ze źródła aktualizacji zaprogramowanego przez producenta;
2) jest jednoznacznie identyfikowany przez nazwę, wersję i sumę kontrolną oraz raportuje te dane funkcją dostępną na żądanie użytkownika kasy;
3) zawiera część kontrolującą proces aktualizacji programu pracy kasy, identyfikowalną i weryfikowalną co do wersji;
4) steruje w jednoznaczny sposób wystawianiem wszystkich dokumentów wystawianych przy użyciu kasy, w tym wydrukiem, oraz wyświetlaczem kasy;
5) uniemożliwia wystawianie dokumentów przy użyciu kasy niezdefiniowanych w programie pracy kasy;
6) steruje funkcjami kasy, o których mowa w art. 111 ust. 6a ustawy.

2. Program pracy kasy nie może zawierać funkcji usuwania lub zmiany danych zapisanych w pamięci fiskalnej lub pamięci chronionej.

§ 13. [Drukarka kasy]

Drukarka kasy drukuje:

1) na taśmie paragonowej o szerokości nie mniejszej niż 57 mm;
2) dokumenty fiskalne zawierające znaki nie mniejsze niż 2,50 mm oraz nie mniej niż 17 znaków w linii;
3) dokumenty niefiskalne oraz treści reklamowe i informacyjne, o których mowa w § 22 pkt 30 oraz § 23 pkt 10, zawierające znaki nie mniejsze niż 1,50 mm.

§ 14. [Funkcje wyświetlacza]

1. Wyświetlacz dla nabywcy zapewnia nabywcy dostępny odczyt wyświetlanej wartości sprzedaży.

2. Wyświetlacz dla nabywcy umożliwia wyświetlenie znaków w liczbie nie mniejszej niż liczba znaków maksymalnej wartości sprzedaży, dopuszczalnej konstrukcją kasy określoną przez producenta.

§ 15. [Klawiatura kasy]

Klawiatura kasy zapewnia co najmniej wystawienie raportów fiskalnych dobowych i okresowych oraz zdarzeń.

§ 16. [Zasilanie akumulatorowe kasy]

1. Zasilanie akumulatorowe kasy umożliwia wydruk co najmniej 200 dokumentów fiskalnych i niefiskalnych o łącznej długości co najmniej 6000 linii po 48 godzinach od odłączenia zasilania zewnętrznego, z wyłączeniem przesyłania danych.

2. Wymóg, o którym mowa w ust. 1, nie dotyczy:

1) kasy, o której mowa w § 5 ust. 1 pkt 2 lit. a;
2) kasy biletowej – w przypadku gdy jest zasilana z instalacji pojazdu samochodowego;
3) kasy, o której mowa w § 5 ust. 1 pkt 2 lit. f, niezawierającej drukarki kasy.

§ 17. [Funkcje kasy]

Kasa umożliwia:

1) lokalny odczyt z pamięci fiskalnej i pamięci chronionej danych w postaci elektronicznej oraz weryfikację za pomocą klucza publicznego kasy tych danych w komputerowych systemach ogólnodostępnych;
2) przy współpracy z programem do odczytu pamięci:
   a) odczytywanie danych zapisanych w pamięci chronionej i pamięci fiskalnej oraz ich drukowanie, zapisywanie w komputerowych systemach ogólnodostępnych, a także wydruk tych danych przez kasę, z której pochodziły zapisywane dokumenty w postaci elektronicznej,
   b) sprawdzenie zapisanych dokumentów, w szczególności związanych z zastosowanymi zabezpieczeniami,
   c) realizację funkcji sortujących umożliwiających co najmniej wystawianie raportów fiskalnych okresowych, wyszukiwanie dokumentów według zadanych parametrów, takich jak data, czas

eprasa.pl d145e88633

i numer dokumentu, oraz wyszukiwanie wskazanych stawek podatku przy sprzedażach, wyszukiwanie określonych nazw towarów i usług; w programie nie powinny być dostępne dla użytkownika kasy żadne procedury edytowania tekstu.

§ 18. [Konstrukcja kasy]

1. Konstrukcja kasy nie może umożliwiać zaprogramowania w jej pamięciach wewnętrznych oraz wykonywania programów nieuwzględnionych w wykazie oprogramowania kasy, o którym mowa w § 54 ust. 1 pkt 19.

2. Kasa nie może zawierać rozwiązań konstrukcyjnych, również w zakresie oprogramowania, umożliwiających nieuprawnioną ingerencję w dane przetwarzane i zapisane przez kasę albo skutkujących utratą lub zmianą tych danych, w szczególności w przypadku wystąpienia sytuacji awaryjnych, z wyjątkiem zerowania pamięci operacyjnej.

3. Kasa nie może zawierać rozwiązań konstrukcyjnych, które prowadzą do nieprawidłowej ewidencji sprzedaży, w tym nieprawidłowego obliczania wysokości podatku należnego.

Rozdział 4

Wymagania techniczne dla kas dotyczące zapisu i przechowywania danych w ich pamięciach

§ 19. [Zapis w pamięci fiskalnej]

Kasa zapewnia zapis w pamięci fiskalnej, w szczególności:

1) pierwszych 20 bajtów podpisów cyfrowych oraz łącznych wartości z podatkiem (brutto) dla każdego z paragonów fiskalnych, paragonów fiskalnych anulowanych, faktur i faktur anulowanych, wystawianych przy użyciu kasy;
2) danych zawartych w raporcie fiskalnym dobowym, obejmujących co najmniej:
   a) podpis cyfrowy,
   b) niepowtarzalny numer kolejny raportu fiskalnego dobowego,
   c) datę i czas rozpoczęcia i zakończenia sprzedaży objętej raportem fiskalnym dobowym,
   d) datę i czas wystawienia raportu fiskalnego dobowego,
   e) osobno dla paragonów fiskalnych i faktur, o ile występują, wartość sprzedaży bez podatku (netto) według poszczególnych stawek podatku,
   f) osobno dla paragonów fiskalnych i faktur, o ile występują, wartość sprzedaży zwolnionej od podatku,
   g) osobno dla paragonów fiskalnych i faktur, o ile występują, wysokość podatku należnego według poszczególnych stawek podatku,
   h) osobno dla paragonów fiskalnych i faktur, o ile występują, łączną wysokość podatku należnego,
   i) osobno dla paragonów fiskalnych i faktur, o ile występują, łączną wartość sprzedaży brutto,
   j) łączną wartość sprzedaży niepodlegającej opodatkowaniu, o ile występuje,
   k) liczbę i łączną wartość paragonów fiskalnych anulowanych, o ile występują,
   l) liczbę i łączną wartość faktur anulowanych, o ile występują,
   m) liczbę dokumentów niefiskalnych wystawionych przy użyciu kasy od czasu wystawienia ostatniego raportu fiskalnego dobowego,
   n) dane o sprzedaży z kas, o których mowa w § 5 ust. 1 pkt 2,
   o) liczbę zmian w bazie towarowej obejmujących dodanie, zmianę nazwy, usunięcie towaru lub usługi i zmianę przypisania do nazwy towaru lub usługi stawki podatku oraz zwolnienia od podatku,
   p) liczbę paragonów fiskalnych objętych raportem fiskalnym dobowym,
   q) liczbę faktur objętych raportem fiskalnym dobowym, o ile występują;
3) rejestru zdarzeń zawierającego:
   a) zdarzenia dotyczące:
      – zmiany stawek podatku,
      – ręcznych zmian ustawień daty i czasu,
      – zmiany waluty ewidencyjnej,
      – zmiany konfiguracji przesyłania danych, z wyłączeniem dostępu do konfiguracji sieci, dostępnej wyłącznie w trybie serwisowym,
      – fiskalizacji,
      – zakończenia pracy w trybie fiskalnym,
      – aktualizacji programu pracy kasy wraz z jego sumą kontrolną,
      – włączenia i wyłączenia trybu serwisowego,
      – wymiany pamięci chronionej powiązanej z pamięcią fiskalną,

eprasa.pl d145e88633

– dat wykonania przeglądów technicznych wraz z polem do wprowadzenia numeru identyfikatora serwisanta,
– kasowania bazy algorytmu weryfikującego,
– programowania źródła aktualizacji programu pracy kasy,
– wymiany klucza publicznego kasy,
– zmiany adresu punktu sprzedaży,

b) w przypadku zdarzeń dotyczących programowania parametrów pracy kasy, o których mowa w lit. a – jednoznaczne oznaczenie parametru programowanego, datę i czas zmiany, a także wartości parametru po zmianie,

c) w przypadku zdarzeń dotyczących sytuacji awaryjnych – jednoznaczne oznaczenie rodzaju sytuacji awaryjnej, o ile występuje, oraz datę i czas wystąpienia wraz z numerem kolejnego raportu fiskalnego dobowego; rejestr zdarzeń zawiera zdarzenia dotyczące następujących rodzajów sytuacji awaryjnych:
– awaryjnego zerowania pamięci operacyjnej,
– błędów weryfikacji danych zawartych w pamięci chronionej,
– awarii zasilania kasy podczas pracy, uniemożliwiającej kontynuację rozpoczętych zadań,
– blokady możliwości ewidencji sprzedaży, z wyłączeniem przypadków, o których mowa w § 36 ust. 1 pkt 3 i 4,
– błędów aktualizacji programu pracy kasy,
– utraty ciągłości numeracji dokumentów fiskalnych i niefiskalnych;

4) parametrów pracy kasy, co najmniej:
a) numeru unikatowego,
b) numeru identyfikacji podatkowej (NIP) podatnika,
c) sum kontrolnych programu pracy kasy i programu pamięci fiskalnej wraz z datami instalacji,
d) wyłącznie oznaczeń literowych od „A" do „G", służących podatnikowi do przypisania stawki podatku oraz zwolnienia od podatku do nazw towarów i usług,
e) numeru ewidencyjnego,
f) kolejnego numeru pamięci chronionej powiązanej z pamięcią fiskalną;
5) kluczy publicznych kasy służących do weryfikacji danych zapisanych w danej pamięci chronionej.

§ 20. [Zapis w pamięci chronionej]

Kasa zapewnia zapis w pamięci chronionej w szczególności:
1) numeru unikatowego nadanego pamięci fiskalnej powiązanej z pamięcią chronioną;
2) numeru ewidencyjnego;
3) numeru kolejnej pamięci chronionej powiązanej z pamięcią fiskalną;
4) numeru identyfikacji podatkowej (NIP) podatnika;
5) harmonogramu przesyłania danych określonego w protokole komunikacyjnym przesyłania danych;
6) wszystkich dokumentów fiskalnych wystawianych przy użyciu kasy, z wyłączeniem raportów fiskalnych okresowych i raportu fiskalnego rozliczeniowego, łącznych raportów fiskalnych okresowych i łącznego raportu fiskalnego rozliczeniowego, raportów fiskalnych zdarzeń i innych dokumentów stanowiących odczyt zawartości pamięci fiskalnej lub pamięci chronionej;
7) wszystkich dokumentów niefiskalnych wystawianych przy użyciu kasy;
8) elementów graficznych wykorzystywanych w treści dokumentów fiskalnych i niefiskalnych w sposób jednoznacznie wiążący je z dokumentami fiskalnymi i niefiskalnymi, w treści których zostały wykorzystane;
9) liczby zakończonych niepowodzeniem prób przesyłania danych od czasu wystawienia ostatniego raportu fiskalnego dobowego;
10) kluczy publicznych kasy służących do weryfikacji danych zapisanych w danej pamięci chronionej.

§ 21. [Zapewnienie zgodności danych zawartych w dokumentach i raportach fiskalnych]

Kasa zapewnia zgodność danych zawartych w:
1) dokumentach fiskalnych i niefiskalnych z danymi zapisanymi w pamięci fiskalnej i pamięci chronionej oraz z danymi wprowadzanymi do kasy podczas użytkowania;
2) raportach fiskalnych dobowych z danymi zawartymi na paragonach fiskalnych, paragonach fiskalnych anulowanych, fakturach i fakturach anulowanych oraz w rejestrach zdarzeń dotyczących danego okresu.

eprasa.pl d145e88633

Rozdział 5

Wymagania techniczne dla kas dotyczące dokumentów wystawianych przy ich użyciu

§ 22. [Paragony fiskalne]

Kasa wystawia paragony fiskalne w postaci papierowej i w postaci elektronicznej albo zgodnie z wyborem użytkownika tylko w postaci elektronicznej zawierające w szczególności kolejno pozycje:

1) element graficzny, o ile występuje;
2) imię i nazwisko lub nazwę podatnika, adres punktu sprzedaży, a dla sprzedaży prowadzonej w miejscach niestałych – adres siedziby lub miejsca zamieszkania podatnika;
3) numer identyfikacji podatkowej (NIP) podatnika;
4) numer rejestracyjny i numer boczny taksówki albo w przypadku pojazdów innych niż taksówki – numer rejestracyjny pojazdu – dla kasy, o której mowa w § 5 ust. 1 pkt 2 lit. a;
5) numer kolejny dokumentu;
6) oznaczenie „PARAGON FISKALNY";
7) dla kasy biletowej – blok danych biletowych, mogących występować przemiennie z pozycjami transakcji, o których mowa w pkt 9, zawierający kolejne pozycje, w tym co najmniej:
   a) oznaczenie „BILET" lub „OPŁATA DODATKOWA",
   b) rodzaj biletu,
   c) tytuł ulgi – w przypadku biletu ulgowego,
   d) numer kursu – w przypadku biletu jednorazowego,
   e) nazwę przystanku początkowego i końcowego lub zakres ważności lub okres ważności biletu,
   f) imię i nazwisko posiadacza biletu – w przypadku biletów okresowych imiennych;
8) dla kasy, o której mowa w § 5 ust. 1 pkt 2 lit. a – blok danych kursu zawierający kolejne pozycje sprzedaży, w tym w szczególności:
   a) czas rozpoczęcia oraz zakończenia kursu,
   b) przebytą w kursie drogę,
   c) oznaczenie „OPŁATA POCZĄTKOWA",
   d) wartość opłaty początkowej kursu z oznaczeniem literowym stawki podatku, zwolnienia od podatku lub z oznaczeniem „NIEPODLEGAJĄCA OPODATKOWANIU",
   e) opis kolejnych taryf, na których był rejestrowany kurs, cenę danej taryfy za 1 kilometr oraz za 1 godzinę,
   f) liczbę jednostek taryfowych zarejestrowanych w danej taryfie,
   g) cenę jednostki taryfowej,
   h) wartość sumaryczną jednostek taryfowych,
   i) oznaczenie literowe stawki podatku, zwolnienia od podatku lub oznaczenie „NIEPODLEGAJĄCA OPODATKOWANIU",
   j) oznaczenie „DOPŁATA", o ile występuje,
   k) liczbę jednostek dopłaty, o ile występuje,
   l) cenę jednostki dopłaty, o ile występuje,
   m) wartość sumaryczną dopłaty, o ile występuje, z oznaczeniem literowym stawki podatku albo z oznaczeniem „NIEPODLEGAJĄCA OPODATKOWANIU",
   n) w przypadku stosowania ceny umownej – zamiast danych, o których mowa w lit. c–m – blok danych zawierający co najmniej:
      – oznaczenie „CENA UMOWNA",
      – wartość ceny umownej za kurs,
   o) oznaczenie literowe stawki podatku, zwolnienia od podatku albo oznaczenie „NIEPODLEGAJĄCA OPODATKOWANIU";
9) blok danych z pozycjami transakcji zawierający, w szczególności:
   a) kolejne pozycje sprzedaży zawierające co najmniej:
      – nazwę towaru lub usługi pozwalające na jednoznaczną ich identyfikację,
      – ilość towaru lub usługi,
      – jednostkę miary, o ile występuje,
      – cenę jednostkową towaru lub usługi,
      – wartość sumaryczną towaru lub usługi,
      – oznaczenie literowe stawki podatku, zwolnienia od podatku albo bez oznaczenia w przypadku sprzedaży niepodlegającej opodatkowaniu – dla kasy biletowej oraz kasy, o której mowa w § 5 ust. 1 pkt 2 lit. a,
      – opis towaru lub usługi, mogący zawierać elementy tekstowe, kody kreskowe i dwuwymiarowe, o ile występuje;

eprasa.pl d145e88633

kody kreskowe i dwuwymiarowe dla postaci elektronicznej zapisuje się w postaci tekstowej,
– wartość ulgi w przypadku biletu ulgowego – dla kasy biletowej,
– wartość opłaty po uwzględnieniu zniżek i refundacji, o ile występują – dla kasy, o której mowa w § 5 ust. 1 pkt 2 lit. b,
– opust, narzut lub obniżkę do pozycji sprzedaży, o ile występuje,

b) pozycje opustów, narzutów i obniżek, o ile występują, zawierające co najmniej:
– oznaczenie „OPUST", „NARZUT" lub „OBNIŻKA",
– wartość opustu, narzutu lub obniżki,
– nazwę opustu, narzutu lub obniżki, o ile występuje,
– oznaczenie literowe stawki podatku, której dotyczy opust, narzut lub obniżka, z wyjątkiem opustu, narzutu lub obniżki udzielanych do pozycji sprzedaży, lub do grupy towarów lub usług, lub do całego paragonu,

c) pozycje rozliczenia zaliczki, o ile występują, zawierające co najmniej:
– oznaczenie zaliczki,
– wartość uwzględnionej zaliczki,
– oznaczenie literowe stawki podatku lub zwolnienia od podatku,
– sumę do dopłaty po odliczeniu zaliczki, o ile występuje,

d) pozycje storna – o ile występują, zawierające co najmniej:
– oznaczenie „STORNO",
– nazwę i ilość stornowanego towaru lub usługi,
– kwotę stornowania,
– oznaczenie literowe stawki podatku stornowanego towaru lub usługi;

10) łączne wartości udzielonych opustów, narzutów lub obniżek, o ile występują;
11) łączne wartości sprzedaży brutto według poszczególnych stawek podatku oraz sprzedaży zwolnionej od podatku po uwzględnieniu opustów, narzutów, obniżek i rozliczeń zaliczek;
12) wysokość podatku należnego według poszczególnych stawek podatku z oznaczeniem „PTU", oznaczeniem literowym stawki podatku po uwzględnieniu opustów, narzutów, obniżek i rozliczeń zaliczek oraz wartością procentową stawki podatku;
13) łączną wysokość podatku należnego z oznaczeniem „SUMA PTU";
14) łączną wartość sprzedaży niepodlegającej opodatkowaniu, o ile występuje;
15) łączną wartość sprzedaży brutto z oznaczeniem „SUMA" i z oznaczeniem waluty ewidencyjnej;
16) rozliczenie opakowań zwrotnych, o ile występuje, zawierające co najmniej:
a) oznaczenie „OPAKOWANIA ZWROTNE PRZYJĘCIA" lub „OPAKOWANIA ZWROTNE WYDANIA",
b) nazwę opakowania,
c) ilość oraz cenę jednostkową opakowania,
d) łączną wartość przyjętych i wydanych opakowań zwrotnych z oznaczeniem „OPAKOWANIA ZWROTNE SUMA";
17) dane dotyczące płatności za sprzedaże ujęte na paragonie, o ile występują, zawierające co najmniej oznaczenie odpowiednio:
a) „DO ZAPŁATY", „DO ZWROTU" lub „CENA" wraz z wysokością należności po uwzględnieniu:
– rozliczenia opakowań zwrotnych,
– zniżek i refundacji – dla kasy, o której mowa w § 5 ust. 1 pkt 2 lit. b,
– częściowej płatności lub braku płatności przez nabywcę za bilet – dla kasy biletowej,
b) „BILET BEZPŁATNY" lub „BILETY BEZPŁATNE" przy braku płatności przez nabywcę za bilet – dla kasy biletowej;
18) dane o przeliczeniu informacyjnym na walutę inną niż ewidencyjna, o ile występuje, zawierające co najmniej:
a) oznaczenie „PRZELICZENIE INFORMACYJNE",
b) oznaczenie waluty, na którą następuje przeliczenie,
c) informację o kursie waluty z dokładnością do 4 cyfr po przecinku,
d) wartość przeliczenia;
19) dane dotyczące rozliczenia płatności, o ile występuje, zawierające co najmniej:
a) oznaczenie „ROZLICZENIE PŁATNOŚCI",
b) typ formy płatności, taki jak „Gotówka", „Karta", „Waluta obca", „Bon", „Czek", „Kredyt", „Przelew", „Voucher", „Mobilna" lub „inna",

eprasa.pl d145e88633

c) nazwę formy płatności, o ile występuje,
d) w przypadku rozliczenia w walucie obcej:
– oznaczenie waluty,
– oznaczenie „PRZELICZNIK" wraz z przelicznikiem wskazanym z dokładnością do 4 cyfr po przecinku,
– wartość wpłacanej należności w walucie obcej wraz ze wskazaniem równowartości w walucie ewidencyjnej kasy,
e) wartość wpłacanej należności,
f) wartość reszty z oznaczeniem „RESZTA" lub „WYDANO", z uwzględnieniem typu formy płatności, o którym mowa w lit. b; w przypadku wydawania reszty w walucie obcej przepisy lit. d stosuje się odpowiednio;

20) dla kasy, o której mowa w § 5 ust. 1 pkt 2 lit. e – blok danych zawierający co najmniej:
a) oznaczenie „PORT DOCELOWY",
b) identyfikator portu docelowego,
c) dane o portach przesiadkowych, o ile występują, zawierające co najmniej:
– oznaczenie „PORT PRZESIADKOWY",
– identyfikator portu przesiadkowego;
21) numer kolejny paragonu;
22) numer kasy;
23) oznaczenie kasjera;
24) numer identyfikacji podatkowej (NIP) nabywcy, na żądanie nabywcy;
25) datę i czas zakończenia sprzedaży;
26) podpis cyfrowy dokumentu złożony przy użyciu klucza prywatnego kasy zgodny z opisem zawartym w protokole komunikacyjnym przesyłania danych; drukowane jest tylko pierwsze 40 cyfr w kodzie szesnastkowym (20 bajtów);
27) skrót SHA2 poprzedniego paragonu fiskalnego, który nie jest drukowany;
28) kod graficzny podpisu cyfrowego dokumentu, o ile występuje;
29) umieszczone centralnie logo fiskalne i numer unikatowy;
30) określoną przez użytkownika kasy treść reklamową i informacyjną, o ile występuje, mogącą zawierać elementy graficzne, pod warunkiem ich zapisu w pamięci chronionej;
30a) oznaczenie „KOD LOTERYJNY", o ile występuje;
31) kod graficzny QR text zgodny z normą ISO/IEC 18004:2015 i z opisem zawartym w protokole komunikacyjnym przesyłania danych, zawierający kolejno oddzielone średnikiem dane:
a) numer unikatowy,
b) numer identyfikacji podatkowej (NIP) podatnika,
c) datę sprzedaży,
d) numer kolejny paragonu,
e) łączną wartość sprzedaży brutto,
f) łączną wysokość podatku należnego,
g) typ formy płatności,
h) nazwę formy płatności.

§ 23. [Faktury]

Kasa może wystawiać faktury w postaci papierowej i w postaci elektronicznej albo zgodnie z wyborem użytkownika tylko w postaci elektronicznej zawierające dane określone w ustawie lub przepisach wykonawczych wydanych na jej podstawie, po których występują kolejno pozycje:

1) element graficzny, o ile występuje;
2) numer kolejny dokumentu;
3) numer kasy;
4) oznaczenie kasjera;
5) data i czas wystawienia faktury;
6) podpis cyfrowy dokumentu złożony przy użyciu klucza prywatnego kasy; drukowane jest tylko pierwsze 40 cyfr w kodzie szesnastkowym (20 bajtów);
7) skrót SHA2 dla postaci elektronicznej, obliczany na podstawie skrótu SHA2 poprzedniej faktury posiadającej skrót SHA2 i podpisu cyfrowego bieżącej faktury;
8) kod graficzny podpisu cyfrowego dokumentu, o ile występuje;
9) umieszczone centralnie logo fiskalne i numer unikatowy;
10) określona przez użytkownika kasy treść reklamowa i informacyjna, o ile występuje, mogąca zawierać elementy graficzne, pod warunkiem ich zapisu w pamięci chronionej.

§ 24. [Paragon fiskalny anulowany i faktura anulowana]

Jeżeli rozpoczęta sprzedaż nie zostanie dokonana, kasa wystawia paragon fiskalny anulowany lub fakturę anulowaną w postaci papierowej i w postaci elektronicznej albo zgodnie z wyborem użytkownika tylko w postaci elektronicznej, przerwane linią oraz z oznaczeniem „TRANSAKCJA ANULOWANA", pod którym są umieszczone kolejno pozycje:

1) dla paragonu fiskalnego anulowanego:
a) dane, o których mowa w § 22 pkt 21, 25 i 26,
b) skrót SHA2 obliczany na podstawie skrótu SHA2 poprzedniego paragonu

eprasa.pl d145e88633

fiskalnego anulowanego posiadającego skrót SHA2 i podpisu cyfrowego bieżącego paragonu fiskalnego anulowanego, który nie jest drukowany,
c) dane, o których mowa w § 22 pkt 28 i 29;
2) dla faktury anulowanej:
a) dane, o których mowa w § 23 pkt 2, 5 i 6,
b) skrót SHA2, dla postaci elektronicznej, obliczany na podstawie skrótu SHA2 poprzedniej faktury anulowanej posiadającej skrót SHA2 i podpisu cyfrowego bieżącej faktury anulowanej, który nie jest drukowany,
c) dane, o których mowa w § 23 pkt 8 i 9.

§ 25. [Raporty fiskalne dobowe]

Kasa wystawia raporty fiskalne dobowe w postaci elektronicznej, a na żądanie użytkownika również w postaci papierowej, zawierające w szczególności kolejno pozycje:
1) element graficzny, o ile występuje;
2) imię i nazwisko lub nazwę podatnika, adres punktu sprzedaży, a dla sprzedaży prowadzonej w miejscach niestałych – adres siedziby lub miejsca zamieszkania podatnika;
3) numer identyfikacji podatkowej (NIP) podatnika;
4) numer kolejny dokumentu;
5) oznaczenie „RAPORT FISKALNY DOBOWY";
6) niepowtarzalny numer kolejny raportu fiskalnego dobowego;
7) oznaczenie daty i czasu rozpoczęcia i zakończenia sprzedaży objętej raportem fiskalnym dobowym;
8) bieżące wartości stawek podatku wraz z oznaczeniami literowymi, a w przypadku zmiany stawek podatku poprzedzone oznaczeniem „ZMIANA STAWEK PTU";
9) osobno dla paragonów i faktur – o ile występują, wartości sprzedaży netto według poszczególnych stawek podatku, wartości sprzedaży zwolnionej od podatku i wysokości podatku należnego według poszczególnych stawek podatku;
10) łączną wysokość podatku należnego;
11) łączną wartość sprzedaży brutto;
12) dla kasy, o której mowa w § 5 ust. 1 pkt 2 lit. a, oraz dla kasy biletowej – łączną wartość sprzedaży niepodlegającej opodatkowaniu;
13) dla kas, o których mowa w § 5 ust. 1 pkt 2 lit. b – pozycje zawierające co najmniej:
a) wartości opłat netto oraz wysokości podatku należnego od opłat, odrębnie dla każdej stawki podatku,
b) łączną wysokość podatku należnego od opłat,
c) łączną wartość opłat brutto;
14) walutę ewidencyjną;
15) oznaczenie „ZDARZENIA";
16) oznaczenie „SYTUACJE AWARYJNE" oraz liczbę sytuacji awaryjnych zapisanych w rejestrze zdarzeń, które wystąpiły od czasu wystawienia ostatniego raportu fiskalnego dobowego;
17) oznaczenie „PROGRAMOWANIE" oraz liczbę zdarzeń związanych z programowaniem kasy, z oznaczeniem „L – wykonywane przez użytkownika lub serwis" lub „O – online zgodnie z protokołem komunikacyjnym", które wystąpiły od czasu wystawienia ostatniego raportu fiskalnego dobowego;
18) oznaczenie „ZMIANY W BAZIE" oraz liczbę zmian w bazie towarowej obejmujących dodanie, zmianę nazwy, usunięcie towaru lub usługi i zmianę przypisania do nazwy towaru lub usługi stawki podatku oraz zwolnienia od podatku;
19) oznaczenie „PARAGONY" oraz liczbę paragonów fiskalnych objętych raportem fiskalnym dobowym;
20) oznaczenie „FAKTURY" oraz liczbę faktur objętych raportem fiskalnym dobowym, o ile występują;
21) oznaczenie „PARAGONY ANULOWANE" oraz łączną liczbę i wartość paragonów fiskalnych anulowanych, o ile występują;
22) oznaczenie „FAKTURY ANULOWANE" oraz łączną liczbę i wartość faktur anulowanych, o ile występują;
23) oznaczenie „DOKUMENTY NIEFISKALNE" oraz liczbę dokumentów niefiskalnych wystawionych od czasu wystawienia ostatniego raportu fiskalnego dobowego;
24) dla kasy biletowej – liczbę biletów, z oznaczeniem „NORMALNE" – dla biletów bez ulg i dopłat, z oznaczeniem „ULGOWE Z DOPŁATAMI" – dla biletów objętych dopłatami, z oznaczeniem „ULGOWE BEZ DOPŁAT" – dla biletów ulgowych nieobjętych dopłatami, odpowiednio łącznie dla raportowanego okresu;
25) numer kasy;

eprasa.pl d145e88633

26) oznaczenie kasjera;
27) datę i czas wystawienia raportu fiskalnego dobowego;
28) podpis cyfrowy dokumentu złożony przy użyciu klucza prywatnego kasy; drukowane jest tylko pierwsze 40 cyfr w kodzie szesnastkowym (20 bajtów);
29) skrót SHA2, dla postaci elektronicznej, obliczany na podstawie skrótu SHA2 poprzedniego raportu fiskalnego dobowego posiadającego skrót SHA2 i podpisu cyfrowego bieżącego raportu fiskalnego dobowego;
30) kod graficzny podpisu cyfrowego dokumentu, o ile występuje;
31) umieszczone centralnie logo fiskalne i numer unikatowy.

§ 26. [Raporty fiskalne okresowe i raport fiskalny rozliczeniowy]

Kasa wystawia raporty fiskalne okresowe i raport fiskalny rozliczeniowy, w postaci papierowej, zawierające w szczególności kolejno pozycje:

1) element graficzny, o ile występuje;
2) imię i nazwisko lub nazwę podatnika, adres punktu sprzedaży, a dla sprzedaży prowadzonej w miejscach niestałych – adres siedziby lub miejsca zamieszkania podatnika;
3) numer identyfikacji podatkowej (NIP) podatnika;
4) oznaczenie odpowiednio „RAPORT FISKALNY OKRESOWY" albo „RAPORT FISKALNY ROZLICZENIOWY";
5) datę i czas fiskalizacji, o ile zawiera się w okresie objętym raportem;
6) oznaczenie „PRZEGLĄDY TECHNICZNE" i daty wszystkich przeglądów technicznych w okresie objętym raportem, o ile występują;
7) dla raportu fiskalnego rozliczeniowego – datę i czas zakończenia pracy w trybie fiskalnym;
8) okres objęty raportowaniem w zakresie daty i czasu oraz numerów raportów fiskalnych dobowych;
9) pozycje, o których mowa w § 25 pkt 6–14, następujących po sobie raportów fiskalnych dobowych objętych okresem raportowania, z wyłączeniem oznaczeń i wartości stawek podatku, o ile nie zostały zmienione;
10) oznaczenie „PODSUMOWANIE";
11) osobno dla paragonów fiskalnych i faktur, o ile występują – łączne wartości sprzedaży netto według poszczególnych stawek podatku, wartości sprzedaży zwolnionej od podatku, wysokości podatku należnego według poszczególnych stawek podatku dla raportowanego okresu, z podziałem na poszczególne waluty;
12) w przypadku zmiany waluty ewidencyjnej – łączną wysokość podatku należnego oraz wysokości podatku należnego według poszczególnych stawek podatku dla każdej waluty w raportowanym okresie;
13) w przypadku zmiany waluty ewidencyjnej – łączną wartość sprzedaży brutto dla każdej waluty w raportowanym okresie;
14) oznaczenie „ZDARZENIA";
15) oznaczenie „SYTUACJE AWARYJNE" oraz liczbę sytuacji awaryjnych zapisanych w rejestrze zdarzeń łącznie dla raportowanego okresu;
16) oznaczenie „PROGRAMOWANIE" oraz liczbę zdarzeń związanych z programowaniem kasy, z oznaczeniem „L – wykonane przez użytkownika lub serwis" lub „O – online zgodnie z protokołem komunikacyjnym", łącznie dla raportowanego okresu;
17) oznaczenie „ZMIANY W BAZIE" oraz liczbę zmian w bazie towarowej obejmujących dodanie, zmianę nazwy, usunięcie towaru lub usługi i zmianę przypisania do nazwy towaru lub usługi stawki podatku oraz zwolnienia od podatku, łącznie dla raportowanego okresu;
18) oznaczenie „PARAGONY" oraz liczbę paragonów fiskalnych dla raportowanego okresu;
19) oznaczenie „FAKTURY" oraz liczbę faktur dla raportowanego okresu, o ile występują;
20) oznaczenie „PARAGONY ANULOWANE" oraz liczbę i wartość paragonów anulowanych dla raportowanego okresu, o ile występują;
21) oznaczenie „FAKTURY ANULOWANE" oraz łączną liczbę i wartość faktur anulowanych dla raportowanego okresu, o ile występują;
22) oznaczenie „DOKUMENTY NIEFISKALNE" oraz liczbę dokumentów niefiskalnych wystawionych przy użyciu kasy, łącznie dla raportowanego okresu;
23) dla kasy biletowej – liczbę biletów, z oznaczeniem „NORMALNE" – dla biletów bez ulg i dopłat, z oznaczeniem „ULGOWE Z DOPŁATAMI" – dla biletów objętych dopłatami, z oznaczeniem „ULGOWE BEZ DOPŁAT" – dla biletów ulgowych nieobję-

eprasa.pl d145e88633

tych dopłatami, odpowiednio łącznie dla raportowanego okresu;
24) numer kasy;
25) oznaczenie kasjera;
26) datę i czas wystawienia odpowiednio raportu fiskalnego okresowego albo rozliczeniowego;
27) umieszczone centralnie logo fiskalne i numer unikatowy.

§ 27. [Łączne raporty fiskalne okresowe i łączny raport fiskalny rozliczeniowy]

Kasa wystawia łączne raporty fiskalne okresowe i łączny raport fiskalny rozliczeniowy, w postaci papierowej, zawierające w szczególności kolejno pozycje:
1) dane, o których mowa w § 26 pkt 1–3;
2) oznaczenie odpowiednio „ŁĄCZNY RAPORT FISKALNY OKRESOWY" albo „ŁĄCZNY RAPORT FISKALNY ROZLICZENIOWY";
3) dane, o których mowa w § 26 pkt 6–8 i 11–27.

§ 28. [Raporty fiskalne zdarzeń]

Kasa wystawia raporty fiskalne zdarzeń w postaci papierowej zawierające w szczególności kolejno pozycje:
1) element graficzny, o ile występuje;
2) imię i nazwisko lub nazwę podatnika, adres punktu sprzedaży, a dla sprzedaży prowadzonej w miejscach niestałych – adres siedziby lub miejsca zamieszkania podatnika;
3) numer identyfikacji podatkowej (NIP) podatnika;
4) oznaczenie „RAPORT FISKALNY ZDARZEŃ";
5) oznaczenie:
   a) dotyczące rodzaju raportowanych zdarzeń – w przypadku raportowania zdarzeń wybranego rodzaju albo
   b) „ŁĄCZNY" – w przypadku raportowania wszystkich zdarzeń z wybranego okresu;
6) okres objęty raportowaniem w zakresie daty i czasu oraz numerów raportów fiskalnych dobowych;
7) zdarzenia obejmujące wskazanie rodzaju zdarzenia, datę i czas zdarzenia oraz wartości zaprogramowane w wyniku zdarzenia, o ile występują;
8) datę i czas wystawienia raportu fiskalnego zdarzeń;
9) umieszczone centralnie logo fiskalne i numer unikatowy.

§ 29. [Raport fiskalny fiskalizacji]

Kasa wystawia raport fiskalny fiskalizacji w postaci papierowej i w postaci elektronicznej albo zgodnie z wyborem użytkownika tylko w postaci elektronicznej zawierający kolejno pozycje:
1) element graficzny, o ile występuje;
2) imię i nazwisko lub nazwę podatnika, adres punktu sprzedaży, a dla sprzedaży prowadzonej w miejscach niestałych – adres siedziby lub miejsca zamieszkania podatnika;
3) numer identyfikacji podatkowej (NIP) podatnika;
4) numer kolejny dokumentu;
5) oznaczenie „RAPORT FISKALNY FISKALIZACJI";
6) oznaczenie „FISKALIZACJA" oraz datę i czas fiskalizacji;
7) oznaczenie „STAWKI PTU" oraz bieżące wartości stawek podatku wraz z oznaczeniami literowymi;
8) informację o kategorii kasy, o której mowa w § 5 ust. 1;
9) informację o ustawionym sposobie numeracji paragonów fiskalnych – ciągły w całym okresie pracy kasy albo ciągły w okresie jednej doby;
10) numer ewidencyjny;
11) numer fabryczny kasy;
12) numer pamięci chronionej powiązanej z pamięcią fiskalną;
13) typ i model (nazwę) kasy;
14) nazwę i numer wersji programu pracy kasy;
15) numer identyfikacji podatkowej (NIP) podmiotu prowadzącego serwis danej kasy;
16) imię i nazwisko serwisanta dokonującego fiskalizacji danej kasy wraz z numerem jego identyfikatora;
17) walutę ewidencyjną;
18) numer kasy;
19) oznaczenie kasjera;
20) datę i czas wystawienia raportu fiskalnego fiskalizacji;
21) podpis cyfrowy dokumentu złożony przy użyciu klucza prywatnego kasy; drukowane jest tylko pierwsze 40 cyfr w kodzie szesnastkowym (20 bajtów);
22) dla postaci elektronicznej – skrót SHA2 obliczany z podpisu cyfrowego bieżącego raportu fiskalnego fiskalizacji;
23) kod graficzny podpisu cyfrowego dokumentu, o ile występuje;

eprasa.pl d145e88633

24) umieszczone centralnie logo fiskalne i numer unikatowy.

§ 30. [Dokumenty niefiskalne]

1. Kasa wystawia dokumenty niefiskalne w postaci papierowej i w postaci elektronicznej albo zgodnie z wyborem użytkownika tylko w postaci elektronicznej, zawierające kolejno pozycje:

1) element graficzny, o ile występuje;
2) imię i nazwisko lub nazwę podatnika, adres punktu sprzedaży, a dla sprzedaży prowadzonej w miejscach niestałych – adres siedziby lub miejsca zamieszkania podatnika; w przypadku gdy dokument jest wystawiany bezpośrednio po paragonie fiskalnym, pozycja nie jest obowiązkowa;
3) numer identyfikacji podatkowej (NIP) podatnika;
4) numer kolejny dokumentu;
5) oznaczenie „NIEFISKALNY";
6) oznaczenie „WYDRUK Z TERMINALA PŁATNICZEGO", o ile jest to wynik współpracy kasy z terminalem płatniczym;
7) zawartość tekstową dokumentu niefiskalnego mogącą zawierać elementy graficzne, w tym kody kreskowe i dwuwymiarowe, o ile występują; elementy graficzne zapisuje się w pamięci chronionej, a kody kreskowe i dwuwymiarowe dla postaci elektronicznej zapisuje się w postaci tekstowej;
8) oznaczenie „NIEFISKALNY";
9) numer kasy;
10) oznaczenie kasjera;
11) datę i czas wystawienia dokumentu niefiskalnego;
12) podpis cyfrowy dokumentu złożony przy użyciu klucza prywatnego kasy; drukowane jest tylko pierwsze 40 cyfr w kodzie szesnastkowym (20 bajtów);
13) kod graficzny podpisu cyfrowego dokumentu, o ile występuje;
14) numer unikatowy;
15) określoną przez użytkownika kasy treść reklamową i informacyjną, o ile występuje, mogącą zawierać elementy graficzne, pod warunkiem ich zapisu w pamięci chronionej.

2. W przypadku dokonywania rozliczania wyłącznie opakowań zwrotnych dokumenty niefiskalne są wystawiane z uwzględnieniem pozycji, o których mowa w § 22 pkt 16 i pkt 17 lit. a tiret pierwsze.

Rozdział 6

Wymagania techniczne dla kas dotyczące ich pracy

§ 31. [Tryb serwisowy]

1. Kasa, która pracuje w trybie fiskalnym, umożliwia pracę na co najmniej dwóch poziomach dostępu – dla użytkownika kasy oraz w trybie serwisowym.

2. Tryb serwisowy jest uruchamiany w przypadku obsługi lokalnej i po uzyskaniu dostępu do konstrukcji wewnętrznej kasy.

3. Kasa zapisuje przegląd techniczny, o którym mowa w § 19 pkt 3 lit. a tiret dziesiąte, jako zdarzenie po uruchomieniu trybu serwisowego.

4. Kasa, która pracuje w trybie niefiskalnym, nie wystawia dokumentów fiskalnych oraz nie wykonuje zapisów w pamięci fiskalnej.

5. W trybie niefiskalnym kasa zapewnia przesyłanie danych wyłącznie w celu sprawdzenia jego poprawności.

§ 32. [Dokumenty wystawiane przy użyciu kasy]

1. Kasa wystawia wyłącznie dokumenty zdefiniowane w programie pracy kasy.

2. Dokumenty wystawiane przy użyciu kasy są tworzone jako nieprzerwany ciąg czynności polegający na ich zapisie, odpowiednio w pamięci chronionej i pamięci fiskalnej, z wyłączeniem raportów fiskalnych okresowych i raportu fiskalnego rozliczeniowego, łącznych raportów fiskalnych okresowych i łącznego raportu fiskalnego rozliczeniowego, raportów fiskalnych zdarzeń i innych dokumentów stanowiących odczyt zawartości pamięci chronionej lub pamięci fiskalnej.

3. Dokumenty wystawiane przy użyciu kasy zawierają niepowtarzalny numer kolejny dokumentu, z wyłączeniem raportów fiskalnych okresowych i raportu fiskalnego rozliczeniowego, łącznych raportów fiskalnych okresowych i łącznego raportu fiskalnego rozliczeniowego, raportów fiskalnych zdarzeń i innych dokumentów stanowiących odczyt zawartości pamięci chronionej lub pamięci fiskalnej.

4. Numer kolejny dokumentu nie może być ustawiany podczas pracy kasy w sposób dowolny, z wyłączeniem sytuacji awaryjnych powodujących utratę ciągłości numeracji, po ustąpieniu których numeracja rozpoczyna się od numeru „1".

5. Sposób numeracji paragonów fiskalnych:

1) może być ciągły w całym okresie pracy kasy albo ciągły w okresie jednej doby i po wysta-

eprasa.pl d145e88633

wieniu raportu fiskalnego dobowego rozpoczyna się od numeru „1";
2) jest ustawiany jednokrotnie podczas fiskalizacji i nie może być zmieniany w trybie fiskalnym przez użytkownika lub serwis kasy.

6. Podczas wydruku postaci papierowej dokumentów kasa sporządza pełne nieprzerwane wydruki, przy czym w przypadku wystąpienia sytuacji awaryjnej kasa uniemożliwia powtarzanie wydruku, z wyjątkiem możliwości powtarzania ostatniej linii wydruku. Postać elektroniczna dokumentu nie może zawierać powtórzenia linii.

§ 33. [Czynności wykonywane podczas włączania kasy]

1. Podczas włączania kasa wykonuje co najmniej następujące czynności:
1) sprawdzenie zgodności wersji programu pracy kasy i programu pamięci fiskalnej poprzez obliczenie sumy kontrolnej z ich zawartości oraz porównanie z ostatnią sumą kontrolną zapisaną w pamięci fiskalnej;
2) wyświetlenie na wyświetlaczu wersji programu pracy kasy oraz wyniku sprawdzenia, o którym mowa w pkt 1, w sposób widoczny dla użytkownika kasy;
3) sprawdzenie, na żądanie, powiązania pamięci fiskalnej i pamięci chronionej przez weryfikację podpisów cyfrowych z zawartości zapisanych w pamięci chronionej raportów fiskalnych dobowych, a następnie porównanie ich z odpowiadającymi im podpisami cyfrowymi zapisanymi w pamięci fiskalnej;
4) sprawdzenie niezmienności danych w pamięci fiskalnej.

2. W przypadku negatywnego wyniku sprawdzeń, o których mowa w ust. 1 pkt 1, 3 lub 4, kasa ulega blokadzie w sposób umożliwiający usunięcie blokady wyłącznie w trybie serwisowym.

§ 34. [Zakres fiskalizacji]

1. Kasa zapewnia wykonanie fiskalizacji obejmującej:
1) przesłanie klucza publicznego kasy;
2) zgłoszenie żądania fiskalizacji;
3) przesłanie sumy kontrolnej programu pracy kasy oraz nazwy i numeru wersji programu pracy kasy;
4) pobranie przez kasę numeru ewidencyjnego;
5) nieodwracalny zapis w rejestrze zdarzeń daty i czasu fiskalizacji;
6) inicjalizację pracy pamięci fiskalnej i pamięci chronionej oraz jednoznaczne nieodwracalne powiązanie tych pamięci;
7) zerowanie wszystkich liczników kasy;
8) niepowtarzalny i nieodwracalny zapis w pamięci fiskalnej numeru identyfikacji podatkowej (NIP) podatnika oraz zapis w pamięci fiskalnej numeru ewidencyjnego;
9) zapis w pamięci chronionej numeru ewidencyjnego;
10) zapis w pamięci fiskalnej kategorii kasy, jeżeli program pracy kasy umożliwia w kasie łączenie różnych kategorii kas, o których mowa w § 5 ust. 1;
11) wystawienie raportu fiskalnego fiskalizacji;
12) zgłoszenie fiskalizacji przez przesłanie raportu fiskalnego fiskalizacji do Centralnego Repozytorium Kas;
13) pobranie i zapis w pamięci chronionej harmonogramu przesyłania danych.

2. Fiskalizacja odbywa się wyłącznie po zainstalowaniu w kasie pamięci fiskalnej zawierającej zapisany numer unikatowy oraz pamięci chronionej niezawierającej danych.

3. Fiskalizacja jest możliwa wyłącznie w trybie serwisowym.

4. W przypadku ponownej fiskalizacji po wymianie pamięci fiskalnej numer ewidencyjny jest przesyłany wraz ze zgłoszeniem żądania fiskalizacji, o którym mowa w ust. 1 pkt 2.

5. Ponowna fiskalizacja kasy, o której mowa w ust. 4, stanowi jednocześnie przesłanie informacji o wymianie pamięci fiskalnej.

§ 35. [Ograniczenia po dokonaniu fiskalizacji]

Po dokonaniu fiskalizacji kasa uniemożliwia:
1) ewidencjowanie zwrotu towarów lub usług;
2) stornowanie pozycji niewystępujących na bieżącym paragonie fiskalnym lub bieżącej fakturze;
3) dokonywanie sprzedaży lub korekt wartościowych i liczbowych paragonu fiskalnego powodujących w ich wyniku ujemną wartość sprzedaży dla dowolnej stawki podatku i sprzedaży zwolnionej od podatku;
4) dokonywanie korekt oraz anulowanie paragonu fiskalnego lub faktury po ich zatwierdzeniu;
5) dokonywanie sprzedaży towarów lub usług, których nazwy nie są przypisane do zaprogramowanych w kasie stawek podatku, zaprogramowanych jako zwolnione od

eprasa.pl d145e88633

podatku lub niepodlegające opodatkowaniu;
6) zerowanie rejestrów dobowej sprzedaży w innym przypadku niż w związku z wystawieniem raportu fiskalnego dobowego;
7) pracę w innym trybie niż tryb fiskalny;
8) zerowanie liczników zdarzeń.

§ 36. [Przypadki blokady możliwości ewidencji sprzedaży]

1. Kasa podczas pracy blokuje możliwość ewidencji sprzedaży w przypadku:
1) wystąpienia błędu weryfikacji danych;
2) zapełnienia pamięci fiskalnej lub pamięci chronionej;
3) awarii lub odłączenia pamięci fiskalnej lub pamięci chronionej;
4) braku papieru;
5) odłączenia drukarki kasy;
6) odłączenia wyświetlacza dla nabywcy, przeznaczonego do odczytu przez nabywcę danych o sprzedaży w kasach wyposażonych w to urządzenie;
7) nieprzesłania klucza publicznego kasy w przypadku jego wymiany za pomocą protokołu komunikacyjnego przesyłania danych do Centralnego Repozytorium Kas.

2. Blokada możliwości ewidencji sprzedaży w przypadkach, o których mowa w ust. 1 pkt 1–3 lub 5–7, jest usuwana wyłącznie w trybie serwisowym lub automatycznie przez kasę, po usunięciu lub ustąpieniu przyczyny jej wystąpienia.

3. W przypadku, o którym mowa w ust. 1 pkt 4, blokada możliwości ewidencji sprzedaży jest usuwana przez użytkownika kasy.

§ 37. [Ewidencja dokonywanych sprzedaży]

1. Kasa zapewnia ewidencję dokonywanych sprzedaży, kończących się każdorazowo wystawieniem paragonu fiskalnego lub faktury przez:
1) uniemożliwienie wyświetlania na wyświetlaczu dla nabywcy treści niezwiązanych z ewidencją sprzedaży, z wyłączeniem obsługi sytuacji awaryjnych i obsługi błędów oraz kas o zastosowaniu specjalnym rozliczających więcej niż jedną transakcję równocześnie;
2) wprowadzanie kolejnych pozycji paragonu fiskalnego lub faktury i równoczesne wytworzenie postaci elektronicznej linii dokumentu zawierającej daną pozycję zapisaną w pamięci operacyjnej, bez możliwości usunięcia tej pozycji i z możliwością równoczesnego wydruku tej pozycji;
3) wyświetlenie narastającej sumy wartości sprzedaży na wyświetlaczu dla nabywcy po wprowadzeniu każdej kolejnej pozycji sprzedaży;
4) zatwierdzenie paragonu fiskalnego lub faktury oraz ich natychmiastowy wydruk, z zastrzeżeniem § 52, lub w przypadku możliwości technicznych natychmiastowe przesłanie paragonu fiskalnego w postaci elektronicznej lub faktury w postaci elektronicznej do nabywcy, a także zapisanie paragonu fiskalnego lub faktury w pamięci chronionej;
5) awaryjne wyjście z ewidencji sprzedaży, które jest zakończone wystawieniem paragonu fiskalnego anulowanego lub faktury anulowanej przerwanych linią oraz z oznaczeniem „TRANSAKCJA ANULOWANA".

2. Kasa umożliwia wystawienie paragonu fiskalnego, paragonu fiskalnego anulowanego, faktury i faktury anulowanej w postaci papierowej, jak i w postaci elektronicznej.

3. Kasa umożliwia przesłanie do nabywcy paragonu fiskalnego w postaci elektronicznej lub faktury w postaci elektronicznej z wykorzystaniem interfejsu komunikacyjnego za pośrednictwem sieci telekomunikacyjnej.

§ 38. [Obliczanie wartości sprzedaży]

1. Kasa zapewnia, aby zawarte na paragonie fiskalnym i fakturze:
1) wartość sprzedaży brutto według danej stawki podatku była obliczana przez zsumowanie wartości brutto wszystkich pozycji towarowych i usługowych objętych daną stawką podatku;
2) wysokości podatku należnego według danej stawki podatku były obliczane według zasady cen brutto;
3) wartość sprzedaży brutto dla sprzedaży zwolnionej od podatku była obliczana przez zsumowanie wartości brutto wszystkich pozycji towarowych i usługowych objętych zwolnieniem od podatku;
4) łączna wysokość podatku należnego była sumą wysokości podatku należnego według poszczególnych stawek podatku;
5) łączna wartość sprzedaży brutto była sumą wartości sprzedaży brutto według poszczególnych stawek podatku i sprzedaży zwolnionej od podatku;
6) wartości były zaokrąglane do pełnych groszy, przy czym końcówki poniżej 0,5 grosza

eprasa.pl d145e88633

były pomijane, a końcówki 0,5 grosza i wyższe były zaokrąglane do 1 grosza.

2. Kasa zapewnia, aby zawarte w raporcie fiskalnym dobowym:

1) wartości sprzedaży brutto były obliczane przez zsumowanie wartości sprzedaży brutto według poszczególnych stawek podatku i sprzedaży zwolnionej od podatku, osobno dla paragonów fiskalnych i faktur, za daną dobę sprzedaży;
2) wysokości podatku należnego według poszczególnych stawek podatku były obliczane według zasady cen brutto;
3) wartości sprzedaży netto według poszczególnych stawek podatku były obliczane jako różnice wartości sprzedaży brutto i wysokości podatku należnego według poszczególnych stawek podatku;
4) łączna wysokość podatku należnego była sumą wysokości podatku należnego według poszczególnych stawek podatku łącznie dla paragonów fiskalnych i faktur;
5) łączna wartość sprzedaży brutto była sumą wartości sprzedaży brutto łącznie dla paragonów fiskalnych i faktur;
6) wartości były zaokrąglane do pełnych groszy, przy czym końcówki poniżej 0,5 grosza były pomijane, a końcówki 0,5 grosza i wyższe były zaokrąglane do 1 grosza.

3. Kasa zapewnia wystawienie raportu fiskalnego dobowego jako jednej i niepodzielnej czynności, polegającej na utworzeniu tego raportu oraz zapisie odpowiadających mu danych w pamięci fiskalnej.

4. Kasa zapewnia wystawienie raportu fiskalnego okresowego, raportu fiskalnego rozliczeniowego, łącznego raportu fiskalnego okresowego oraz łącznego raportu fiskalnego rozliczeniowego polegającego na odczycie danych z odpowiednich raportów fiskalnych dobowych z pamięci fiskalnej i umieszczeniu ich w tych raportach zgodnych co do zawartości z raportami fiskalnymi dobowymi wystawionymi w okresie objętym tymi raportami; ustalanie wartości danych w tych raportach następuje przez sumowanie poszczególnych pozycji raportów fiskalnych dobowych.

5. Kasa zapewnia, aby raporty fiskalne:

1) okresowe i rozliczeniowy, łączne okresowe i łączny rozliczeniowy oraz zdarzeń nie były zapisywane w pamięci fiskalnej i pamięci chronionej;
2) rozliczeniowe i łączne rozliczeniowe na poziomie dla użytkownika kasy mogły być wystawiane wyłącznie po przejściu kasy w tryb tylko do odczytu;
3) dobowe były przesyłane zgodnie z protokołem komunikacyjnym przesyłania danych niezwłocznie po ich wystawieniu.

§ 39. [Czynności kasy po zakończeniu sprzedaży, a przed wystawieniem raportu fiskalnego dobowego]

1. W przypadku wystąpienia zdarzenia jest ono zapisywane przez kasę w postaci elektronicznej niezwłocznie po jego wystąpieniu, a przed wykonaniem następnych czynności kasowych.

2. Kasa po zakończeniu sprzedaży, a przed wystawieniem raportu fiskalnego dobowego uniemożliwia wykonanie następujących czynności:

1) zmiany ustawień daty i czasu;
2) zmiany stawek podatku;
3) zmiany waluty ewidencyjnej;
4) zmiany imienia i nazwiska lub nazwy podatnika, adresu punktu sprzedaży, a dla sprzedaży prowadzonej w miejscach niestałych – adresu siedziby lub miejsca zamieszkania podatnika;
5) przejścia w tryb tylko do odczytu;
6) aktualizacji programu pracy kasy.

3. Kasa zapewnia możliwość zmiany ustawień daty i czasu po wystawieniu raportu fiskalnego dobowego, a przed dokonaniem pierwszej sprzedaży w dniu następnym, z zastrzeżeniem że:

1) zmiany wskazań czasu przez użytkownika nie mogą być łącznie większe niż 2 godziny w okresie między wystawieniem raportu fiskalnego dobowego a dokonaniem pierwszej sprzedaży;
2) wprowadzana data nie jest wcześniejsza niż ostatnia zapisana w pamięci fiskalnej;
3) data i czas są synchronizowane z czasem urzędowym obowiązującym w Rzeczypospolitej Polskiej, z częstotliwością wystawiania raportów fiskalnych dobowych za pośrednictwem systemu zapewniającego synchronizację z czasem urzędowym lub na żądanie użytkownika, z zastrzeżeniem ust. 2 pkt 1;
4) wystawienie raportu fiskalnego dobowego jest oznaczone datą i czasem nie wcześniejszymi niż data i czas wystawienia ostatniego raportu fiskalnego dobowego zapisanego w pamięci fiskalnej.

§ 40. [Inne czynności kasy]

1. Kasa zapewnia:

1) sprawdzenie wprowadzonych nazw towarów lub usług do bazy towarowej lub bazy

eprasa.pl d145e88633

algorytmu weryfikującego, z zastrzeżeniem że ta sama nazwa towaru lub usługi może wystąpić w bazie tylko raz; towar lub usługa są identyfikowane przez ciąg znaków alfanumerycznych języka polskiego ze znakami kropki, przecinka, procenta i kresek ukośnych, przy czym litery małe i wielkie traktuje się jako te same znaki;
2) brak możliwości skasowania przez użytkownika z bazy algorytmu weryfikującego przypisania stawek podatku oraz zwolnienia od podatku do nazw towarów lub usług – w przypadku drukarek fiskalnych;
3) blokowanie sprzedaży danego towaru lub usługi, gdy wartość stawki podatku została podwyższona, jeżeli wcześniej była obniżona lub towar lub usługa były zwolnione od podatku – w przypadku drukarek fiskalnych;
4) wydruk kodu graficznego QR text, o którym mowa w § 22 pkt 31.

2. W przypadku programowania zmiany nazwy waluty ewidencyjnej kasa umożliwia zaprogramowanie tej zmiany z wyprzedzeniem przez określenie daty, godziny i minuty zmiany.

§ 41. [Przesyłanie danych za pomocą protokołu komunikacyjnego]

1. Kasa przesyła dane za pomocą protokołu komunikacyjnego przesyłania danych, który obejmuje zestawy poleceń związanych z:
1) fiskalizacją;
2) przesyłaniem danych;
3) weryfikacją sumy kontrolnej programu pracy kasy;
4) zmianą harmonogramu przesyłania danych;
5) włączeniem lub wyłączeniem drukowania kodu graficznego QR text, o którym mowa w § 22 pkt 31, wraz z możliwością wskazania łącznej wartości sprzedaży brutto, o której mowa w § 22 pkt 15, powyżej której wydruk jest obowiązkowy;
6) przejściem kasy w tryb tylko do odczytu;
7) aktualizacją programu pracy kasy;
8) zmianą zakresu przesyłanych zestawów danych;
9) pobraniem numeru ewidencyjnego;
10) przesłaniem informacji o wymianie pamięci fiskalnej lub pamięci chronionej;
11) przesłaniem klucza publicznego kasy.

2. Do kasy jest przyporządkowana unikalna para kluczy asymetrycznych, z których klucz prywatny kasy jest przechowywany w kasie i używany do podpisywania dokumentów fiskalnych i niefiskalnych, a klucz publiczny kasy jest używany do weryfikacji tych dokumentów.

3. Przesyłanie danych z kasy jest zabezpieczone, pod względem poufności i integralności, w sposób określony w protokole komunikacyjnym przesyłania danych, zgodnie z protokołem TLS w wersji 1.2 lub wyższej, przy użyciu certyfikatów klucza publicznego opisanego w protokole komunikacyjnym przesyłania danych w standardzie x.509 lub w wyższym standardzie – w przypadku gdy taki standard zostanie określony w tym protokole komunikacyjnym.

4. Wszystkie czynności kryptograficzne zapewniają poufność, integralność i uwierzytelnienie danych i są wykonywane przez moduł kryptograficzny, w którym bezpieczeństwo kryptografii asymetrycznej jest zapewnione zgodnie z protokołem komunikacyjnym przesyłania danych w standardzie TPM 2.0 lub w wyższym standardzie.

5. Para kluczy asymetrycznych kasy może być wymieniona wyłącznie w trybie serwisowym.

6. Klucz publiczny kasy jest przesyłany przez kasę w zestawie danych podczas fiskalizacji oraz w przypadku wymiany tego klucza.

7. Zestaw danych, w którym jest przesyłany klucz publiczny kasy:
1) zawiera:
   a) numer unikatowy,
   b) klucz publiczny kasy podpisany podpisem elektronicznym lub opatrzony pieczęcią elektroniczną producenta;
2) jest zaszyfrowany kluczem publicznym odbiorcy.

8. Szczegółowy format danych z zestawu danych, w którym jest przesyłany klucz publiczny kasy, oraz sposób ich przesyłania określa protokół komunikacyjny przesyłania danych.

9. Opis techniczny protokołu komunikacyjnego przesyłania danych udostępnia minister właściwy do spraw finansów publicznych w Biuletynie Informacji Publicznej na stronie podmiotowej urzędu obsługującego tego ministra. Zmiany opisu technicznego protokołu komunikacyjnego minister właściwy do spraw finansów publicznych udostępnia, w ten sam sposób, na co najmniej 180 dni przed dniem jego stosowania.

§ 42. [Harmonogram przesyłania danych]

1. Kasa, po uruchomieniu, rozpoczyna przesyłanie danych zgodnie z harmonogramem przesyłania danych lub, na żądanie użytkownika, wykonując polecenia przesyłania danych.

eprasa.pl d145e88633

2. Harmonogram przesyłania danych jest zdalnie konfigurowany w ustawieniach kasy zgodnie z protokołem komunikacyjnym przesyłania danych.

3. Kasa przesyła dane, używając domyślnego harmonogramu przesyłania danych nie rzadziej niż co 2 godziny.

4. W przypadku nieprzesłania danych kasa:

1) umożliwia dalszą ewidencję, sygnalizując w sposób czytelny dla użytkownika przekroczenie zadanego terminu zgodnego z harmonogramem przesyłania danych;
2) podejmuje automatyczne próby kolejnego przesyłania danych nie rzadziej niż co 2 godziny pracy kasy.

5. Kasa automatycznie przesyła dane dotyczące raportów fiskalnych dobowych, paragonów fiskalnych, paragonów fiskalnych anulowanych, faktur i faktur anulowanych zapisanych od czasu poprzedniego przesyłania danych, według zadanego harmonogramu przesyłania danych.

6. Kasa wykonuje polecenia przesłania wybranego zestawu danych.

§ 43. [Aktualizacja programu pracy kasy]

1. Aktualizacja programu pracy kasy jest pobierana wyłącznie ze źródła aktualizacji zaprogramowanego przez producenta, z zachowaniem mechanizmów bezpieczeństwa uniemożliwiających instalację innego programu.

2. Aktualizację programu pracy kasy:

1) wykonuje się wyłącznie:
   a) po sprawdzeniu przez kasę jej dostępności,
   b) do pozytywnie zweryfikowanej wersji;
2) zapisuje się w rejestrze zdarzeń i dokonuje niezwłocznego przesłania danych;
3) dzieli się na kolejne etapy:
   a) informowania podatnika przez kasę o dostępności aktualizacji,
   b) pobierania aktualizacji programu pracy kasy, z sygnalizacją pobierania, po akceptacji przez podatnika lub w sposób automatyczny, nieprzerywający ewidencji,
   c) weryfikacji poprawnego przesłania pliku aktualizacji,
   d) sprawdzenia zgodności pobranego programu pracy kasy z programem pracy kasy wskazanym w potwierdzeniu,
   e) instalacji nowej wersji programu pracy kasy, z sygnalizacją postępu instalacji, po wystawieniu raportu fiskalnego dobowego przy użyciu kasy, po akceptacji przez podatnika lub w sposób automatyczny,
   f) zapisu zdarzenia aktualizacji i danych z nią związanych, odpowiednio w pamięci chronionej i pamięci fiskalnej.

3. Aktualizacja programu pracy kasy nie może powodować zmiany danych zapisanych w pamięci fiskalnej i pamięci chronionej, z wyłączeniem dopisywania nowej sumy kontrolnej programu pracy kasy.

4. W przypadku niepowodzenia aktualizacji kasa zapewnia powrót do ostatniej wersji programu pracy kasy.

5. Podczas komunikacji ze źródłem aktualizacji przepis § 41 ust. 3 stosuje się odpowiednio.

§ 44. [Współpraca z terminalem płatniczym]

1. Kasa, z wyłączeniem drukarek fiskalnych, współpracuje z terminalem płatniczym przy użyciu protokołu komunikacyjnego współpracy kasy z terminalem płatniczym, który obejmuje zestawy poleceń związanych z:

1) czynnościami inicjowanymi przez kasę i wykonywanymi przez terminal płatniczy, w szczególności transakcją płatniczą;
2) czynnościami inicjowanymi przez terminal płatniczy i wykonywanymi przez kasę, w szczególności wydrukiem potwierdzenia transakcji płatniczej oraz raportów związanych z działaniem terminala płatniczego;
3) innymi czynnościami, w szczególności w zakresie nawiązywania i utrzymania współpracy pomiędzy urządzeniami oraz informowaniem o niedostępności czynności wykonywanych przez kasę albo terminal płatniczy.

2. Opis techniczny protokołu komunikacyjnego, o którym mowa w ust. 1, określa polecenia podczas współpracy kasy z terminalem płatniczym.

3. Kasa udostępnia terminalowi płatniczemu, pod kontrolą programu pracy kasy, wyłącznie elementy konstrukcyjne kasy, o których mowa w § 6 pkt 8, 10 i 11.

4. Kasa nie wykonuje poleceń protokołu komunikacyjnego, o którym mowa w ust. 1, w zakresie:

1) drukowania na drukarce kasy dokumentów fiskalnych;
2) programowania kasy z terminala płatniczego, z wyłączeniem elementów graficznych;
3) ingerencji terminala płatniczego w przesyłanie danych określone w protokole komunikacyjnym przesyłania danych.

eprasa.pl d145e88633

5. Opis techniczny protokołu komunikacyjnego, o którym mowa w ust. 1, minister właściwy do spraw gospodarki udostępnia w Biuletynie Informacji Publicznej na stronie podmiotowej urzędu obsługującego tego ministra. Zmiany opisu technicznego protokołu komunikacyjnego minister właściwy do spraw gospodarki udostępnia, w ten sam sposób, na co najmniej 180 dni przed dniem jego stosowania.

§ 45. [Przejście w tryb tylko do odczytu]

1. Kasa umożliwia przejście w tryb tylko do odczytu:
1) w trybie serwisowym przez wystawienie raportu fiskalnego rozliczeniowego lub łącznego raportu fiskalnego rozliczeniowego albo
2) automatycznie w przypadku zapełnienia pamięci fiskalnej i po wystawieniu raportu fiskalnego dobowego.

2. Kasa sygnalizuje w sposób czytelny dla użytkownika kasy zapis każdego z ostatnich możliwych do wykonania:
1) 30 raportów fiskalnych dobowych;
2) 10 awaryjnych zerowań pamięci operacyjnej;
3) 100 pozostałych rodzajów zdarzeń.

3. Kasa zapewnia rezerwę pamięci fiskalnej niezbędną do zapisania zakończenia pracy w trybie fiskalnym.

4. Kasa przesyła dane o zakończeniu pracy w trybie fiskalnym, w sposób określony w protokole komunikacyjnym przesyłania danych.

§ 46. [Opisy w dokumentach fiskalnych wystawianych przy użyciu kasy]

Opisy w dokumentach fiskalnych wystawianych przy użyciu kasy i napisy na wyświetlaczach kasy dotyczące ewidencjonowanej sprzedaży są wykonywane w języku polskim.

§ 47. [Wyłączenie funkcji kasy]

Kasa nie może wykonywać funkcji, które prowadzą do nieprawidłowej ewidencji, w tym nieprawidłowego obliczania wysokości podatku należnego.

Rozdział 7

Wymagania techniczne dla kas o zastosowaniu specjalnym

§ 48. [Wymagania dotyczące kas o zastosowaniu specjalnym]

Kasa, o której mowa w § 5 ust. 1 pkt 2 lit. a, spełnia dodatkowo następujące wymagania:
1) jest połączona z taksometrem w sposób:
   a) nierozłączny lub przez system złącza zabezpieczonego w sposób sprzętowy lub programowy przed ingerencją użytkownika kasy lub osób trzecich,
   b) zapewniający przesyłanie danych z taksometru,
   c) uniemożliwiający rozpoczęcie rejestracji następnego kursu w przypadku odłączenia lub uszkodzenia taksometru;
2) posiada zabezpieczenie dostępu do wnętrza kasy uwzględniające określone odrębnymi przepisami wymagania w zakresie nakładania cech zabezpieczających taksometrów;
3) posiada, w przypadku kas wyposażonych we wspólną z taksometrem płytę główną, rozwiązania konstrukcyjne umożliwiające wykonanie fiskalizacji oraz innych czynności dostępnych w trybie serwisowym bez naruszenia cech zabezpieczających taksometrów;
4) funkcje wyświetlacza wartości usługi zarejestrowanej przez kasę może pełnić wyświetlacz zespołu opłat lub zespołu dopłat taksometru;
5) posiada wyświetlacz dla użytkownika, który może być wspólny z wyświetlaczem dla nabywcy;
6) przechowuje w pamięci fiskalnej informacje o typach i numerach taksometrów, dla których wystawiała paragony fiskalne; zapis informacji o taksometrze odbywa się w kasie nie później niż podczas wystawiania pierwszego paragonu fiskalnego odpowiadającego kursowi na danym taksometrze; informacje o taksometrach kasa udostępnia w postaci wydruku;
7) posiada dostępną dla użytkownika funkcję raportowania numerów seryjnych wszystkich współpracujących z nią taksometrów, na których rejestrowane były kursy, wraz z datą i godziną ich zarejestrowania w kasie; funkcja umożliwia wybór zakresu raportowanych taksometrów według czasu i numeru seryjnego taksometru;
8) posiada funkcję umożliwiającą anulowanie paragonu fiskalnego dla rozliczenia kursu, który rozpoczął się postojem nie dłuższym niż 20 minut i zakończył przejechaniem odcinka drogi nie dłuższego niż 500 m albo tylko samym postojem nie dłuższym niż 20 minut;

eprasa.pl d145e88633

9) wykorzystuje funkcję stosowania opustu procentowego (rabat) lub funkcję stosowania cen umownych indywidualnie negocjowanych, o ile te funkcje występują, łącznie z określeniem wysokości opustu procentowego (rabat) lub ceny wyłącznie w okresie dostępności funkcji umożliwiającej anulowanie paragonu fiskalnego, podczas realizowanego kursu;
10) wyświetla dodatkowo wyraz „RABAT" podczas korzystania z funkcji stosowania opustu procentowego (rabat) podczas realizacji kursu na wyświetlaczu kasy lub zespole opłat lub dopłat taksometru; należność uwzględniająca zastosowany opust procentowy (rabat) jest pokazana na wyświetlaczu najpóźniej po przejściu taksometru w położenie „KASA";
11) w przypadku przerwania kursu z powodu zaniku zasilania taksometru lub przerwania pomiaru przez taksometr w czasie powyżej 20 sekund kasa wystawia paragon fiskalny za wykonaną do tego zdarzenia usługę po wznowieniu pracy tego taksometru, zawierającego dodatkową informację o wystąpieniu sytuacji awaryjnej; w przypadku gdy niemożliwe jest wznowienie pracy taksometru albo gdy po jego ponownym podłączeniu nie zawiera on informacji umożliwiających zakończenie rozpoczętej transakcji w kasie, zakończenie transakcji w kasie może nastąpić wyłącznie przez awaryjne zerowanie pamięci operacyjnej w trybie serwisowym;
12) posiada funkcję przekazania do taksometru, po wystawieniu paragonu fiskalnego, informacji pozwalającej na przestawienie taksometru w stan umożliwiający realizację następnego kursu;
13) kończy transakcje poprzez awaryjne zerowanie pamięci operacyjnej w trybie serwisowym, w przypadku gdy niemożliwe jest wznowienie pracy taksometru albo gdy po jego ponownym podłączeniu nie zawiera on informacji umożliwiających zakończenie rozpoczętej transakcji w kasie;
14) posiada funkcję:
    a) automatycznej synchronizacji czasu pomiędzy kasą a taksometrem,
    b) synchronizacji czasu dostępną dla serwisu, w przypadku gdyby taksometr uniemożliwiał kasie automatyczną synchronizację czasu z czasem urzędowym;
15) posiada zasilanie z instalacji pojazdu samochodowego oraz wewnętrzne zasilanie akumulatorowe, które zapewnia wydrukowanie co najmniej 20 paragonów fiskalnych, każdy o zawartości 20 wierszy druku, od chwili zaniku zasilania z instalacji pojazdu samochodowego.

§ 49. [Informacje dotyczące realizowanych wycen leków objętych paragonem fiskalnym lub fakturą]

Kasa, o której mowa w § 5 ust. 1 pkt 2 lit. b, podczas zapisu paragonu fiskalnego lub faktury wyświetla na wyświetlaczu dla nabywcy informacje dotyczące realizowanych wycen leków objętych paragonem fiskalnym lub fakturą.

§ 50. [Kasa biletowa]

1. Kasa biletowa:
1) może posiadać jeden wyświetlacz dla użytkownika i nabywcy;
2) posiada funkcję rejestracji i naliczania dopłat do przewozów w podziale na poszczególne kategorie ulg ustawowych, a także funkcję sporządzania dobowych i miesięcznych raportów dopłat do biletów ulgowych; dobowe i miesięczne raporty dopłat zawierają, dla każdej ulgi, dla której w danym okresie były wydawane bilety, co najmniej oznaczenie ulgi, wartość procentową ulgi, liczbę wydanych biletów oraz wysokość dopłaty.

2. Kasa biletowa zasilana z instalacji pojazdu samochodowego spełnia wymagania, o których mowa w § 48 pkt 15.

§ 51. [Zamknięcie rozpoczętych w ciągu danej doby transakcji]

Kasa, o której mowa w § 5 ust. 1 pkt 2 lit. d, zamyka wszystkie rozpoczęte w ciągu danej doby transakcje przed wystawieniem raportu fiskalnego dobowego.

§ 52. [Brak możliwości wystawienia paragonu fiskalnego]

1. Kasa, o której mowa w § 5 ust. 1 pkt 2 lit. f, może nie zawierać drukarki kasy.

2. W przypadku gdy kasa, o której mowa w § 5 ust. 1 pkt 2 lit. f, nie zawiera drukarki kasy:
1) program pracy kasy nie steruje wydrukiem dokumentów wystawianych przy użyciu kasy;
2) kasa nie drukuje danych zapisanych w pamięci fiskalnej i w pamięci chronionej;
3) kasa nie wystawia paragonu fiskalnego i paragonu fiskalnego anulowanego w postaci papierowej oraz pokazuje na wyświetlaczu dla nabywcy przez co naj-

eprasa.pl d145e88633

mniej 30 sekund albo do czasu rozpoczęcia kolejnej sprzedaży następujące dane:
   a) numer unikatowy,
   b) numer identyfikacji podatkowej (NIP) podatnika,
   c) datę sprzedaży,
   d) numer kolejny paragonu,
   e) łączną wartość sprzedaży brutto,
   f) łączną wysokość podatku należnego,
   g) typ formy płatności,
   h) nazwę formy płatności;
4) kasa nie wystawia faktury i faktury anulowanej w postaci papierowej oraz pokazuje na wyświetlaczu dla nabywcy przez co najmniej 30 sekund albo do czasu rozpoczęcia kolejnej sprzedaży następujące dane:
   a) numer unikatowy,
   b) numer identyfikacji podatkowej (NIP) podatnika,
   c) datę wystawienia faktury,
   d) numer kolejny dokumentu,
   e) łączną wartość sprzedaży brutto,
   f) łączną wysokość podatku należnego;
5) kasa nie wystawia:
   a) raportów fiskalnych dobowych,
   b) raportów fiskalnych okresowych,
   c) raportu fiskalnego rozliczeniowego,
   d) łącznych raportów fiskalnych okresowych,
   e) łącznego raportu fiskalnego rozliczeniowego,
   f) raportów fiskalnych zdarzeń,
   g) raportu fiskalnego fiskalizacji,
   h) dokumentów niefiskalnych
   – w postaci papierowej oraz zapewnia możliwość przesłania tych raportów i dokumentów do komputerowych systemów ogólnodostępnych w celu ich zapisu lub wydruku w tych systemach;
6) kasa nie blokuje możliwości ewidencji sprzedaży w przypadkach, o których mowa w § 36 ust. 1 pkt 4 i 5;
7) kasa nie zapewnia wydruku kodu graficznego QR text, o którym mowa w § 22 pkt 31;
8) kasa nie wykonuje polecenia dotyczącego włączenia lub wyłączenia drukowania kodu graficznego QR text, o którym mowa w § 22 pkt 31;
9) kasa nie współpracuje z terminalem płatniczym w zakresie polecenia dotyczącego wydruku potwierdzenia transakcji płatniczej oraz raportów związanych z działaniem terminala płatniczego, o którym mowa w § 44 ust. 1 pkt 2;
10) kasa nie udostępnia terminalowi płatniczemu, pod kontrolą programu pracy kasy, drukarki kasy.

3. W przypadku gdy kasa, o której mowa w § 5 ust. 1 pkt 2 lit. f, zawiera drukarkę kasy, może ona nie wystawiać paragonu fiskalnego i paragonu fiskalnego anulowanego w postaci papierowej albo faktury i faktury anulowanej w postaci papierowej, jeżeli pokazuje na wyświetlaczu dla nabywcy przez co najmniej 30 sekund albo do czasu rozpoczęcia kolejnej sprzedaży dane, o których mowa odpowiednio w ust. 2 pkt 3 lit. a–h albo w pkt 4 lit. a–f.

4. Kasa, o której mowa w § 5 ust. 1 pkt 2 lit. f, posiada co najmniej jeden wyświetlacz, który ma zapewniać nabywcy odczyt pokazywanych danych o sprzedaży.

Rozdział 8

Rodzaje danych zawartych we wniosku o wydanie potwierdzenia oraz rodzaje dokumentów i urządzeń niezbędnych do wydania potwierdzenia

§ 53. [Informacje zawarte we wniosku o wydanie potwierdzenia]

1. Wniosek o wydanie potwierdzenia zawiera:
1) imię i nazwisko lub nazwę producenta oraz adres jego miejsca zamieszkania lub siedziby;
2) adres do korespondencji, jeżeli jest inny niż adres, o którym mowa w pkt 1;
3) oświadczenie producenta, że każda kasa wprowadzana do obrotu będzie identyczna technicznie, funkcjonalnie i programowo z kasą wzorcową poddaną badaniom, która otrzymała potwierdzenie oraz spełnia wszystkie funkcje i wymagania techniczne dla kas;
4) dane identyfikujące kasę, w tym nazwę, typ i model kasy, o ile występują;
5) podpis producenta albo osoby lub osób reprezentujących producenta.

2. Wniosek o wydanie potwierdzenia, o którym mowa w § 56 ust. 2, zawiera:
1) imię i nazwisko lub nazwę producenta oraz adres jego miejsca zamieszkania lub siedziby;
2) adres do korespondencji, jeżeli jest inny niż adres, o którym mowa w pkt 1;
3) dane identyfikujące kasę, w tym nazwę, typ i model kasy, o ile występują;

eprasa.pl d145e88633

4) numer i datę potwierdzenia, o którym mowa w ust. 1, wydanego dla kasy o tej samej nazwie, typie i modelu, o ile występują;
5) oświadczenie, że w okresie, na który wydano potwierdzenie, o którym mowa w pkt 4, nie nastąpiły zmiany kasy będącej przedmiotem potwierdzenia;
6) oświadczenie wnioskodawcy, że każda kasa wprowadzana do obrotu będzie identyczna technicznie, funkcjonalnie i programowo z kasą wzorcową poddaną badaniom, która uzyskała potwierdzenie i spełnia wszystkie funkcje i wymagania techniczne dla kas, a także wzór deklaracji dołączanej do każdego egzemplarza kasy, o której mowa w art. 111 ust. 6g pkt 2 ustawy;
7) podpis producenta albo osoby lub osób reprezentujących producenta.

§ 54. [Informacje dołączane do wniosku]

1. Do wniosku, o którym mowa w § 53 ust. 1, dołącza się:
1) co najmniej trzy egzemplarze kasy identyczne funkcjonalnie, w tym jeden egzemplarz kasy w obudowie z zainstalowanymi plombami, przy czym jeden stanowiący kasę wzorcową pozostaje w Głównym Urzędzie Miar;
2) w przypadku kas zawierających opcje konstrukcyjne wymagane jest dostarczenie przynajmniej jednego egzemplarza dla każdej opcji konstrukcyjnej kasy lub kategorii kasy, o której mowa w § 5 ust. 1, z wyłączeniem opcji dotyczących pojemności bazy towarowej;
3) niezbędne do pracy kasy wyposażenie, takie jak zasilacze, przewody do współpracy z komputerem i zewnętrzne wyświetlacze, a także przewidziane przez producenta dedykowane dodatkowe moduły rozszerzające funkcjonalność kas, takie jak moduły komunikacyjne i czytniki kodów kreskowych;
4) programy współpracujące z kasą, w tym program do odczytu pamięci, program serwisowy i program umożliwiający sterowanie kasą za pomocą interfejsu komunikacyjnego;
5) narzędzia serwisowe umożliwiające obsługę kasy w trybie serwisowym;
6) pamięci fiskalne wraz z powiązanymi z nimi pamięciami chronionymi, w tym dla każdej z kategorii kas, o których mowa w § 5 ust. 1, egzemplarze kas niezbędne do wykonania badań, w szczególności:
   a) po jednym egzemplarzu pamięci zawierających wolne rekordy dla ostatnich możliwych do zapisania:
      – 32 raportów fiskalnych dobowych,
      – 102 pozostałych rodzajów zdarzeń,
      – 11 awaryjnych zerowań pamięci operacyjnej,
      – 2 zmian kluczy publicznych kasy,
      – 5 zmian stawek podatku,
   b) pamięć czystą oraz pamięć umożliwiającą wpisanie numeru fabrycznego kasy,
   c) dwie pamięci do fiskalizacji z tym samym numerem fabrycznym i różnymi numerami unikatowymi,
   d) pamięć zawierającą zapisane dwa numery unikatowe, jeżeli konstrukcja kasy dopuszcza taką możliwość,
   e) pamięć niezawierającą numeru unikatowego,
   f) 8 sztuk czystych pamięci chronionych (bez pamięci fiskalnych),
   g) dla kas, o których mowa w § 5 ust. 1 pkt 2 lit. a, współpracujących z taksometrami – zestaw 5 czystych pamięci dla każdego z dostarczonych taksometrów;
7) potwierdzenie umieszczenia w źródle aktualizacji programu pracy kasy do przeprowadzenia testu jego aktualizacji;
8) program wspomagający rejestrację cyklu transakcji testowych przez zewnętrzne interfejsy komunikacyjne dla drukarek fiskalnych;
9) wypełnioną kartę kasy;
10) książkę kasy przeznaczoną dla danego typu kasy, zawierającą informacje o:
   a) typie taksometru współpracującego z kasą, o ile dotyczy,
   b) programie do odczytu pamięci;
11) instrukcję obsługi;
12) instrukcję serwisową;
13) wzory, w postaci elektronicznej, wszystkich dokumentów wystawianych przy użyciu kasy i opis sposobu ich wykonania oraz zestaw poleceń protokołu komunikacyjnego przesyłania danych wywołujących wystawienie dokumentów, o ile występuje;
14) opis wszystkich poleceń protokołu komunikacyjnego przesyłania danych umożliwiającego programowanie kasy, dodatkowych zaimplementowanych w kasie poleceń pro-

eprasa.pl d145e88633

tokołu komunikacyjnego współpracy kasy z terminalem płatniczym oraz wszystkich poleceń protokołu komunikacyjnego dla pamięci fiskalnej, przy czym opisy poleceń zawierają również nieudostępniane podatnikowi polecenia wraz z opisem ich przeznaczenia i pełnym przykładem składni;

15) wykaz rodzajów awarii kasy i sposoby ich usuwania, z wyłączeniem awarii nieusuwalnych:
   a) automatycznie,
   b) przez serwisanta kas,
   c) przez użytkownika kasy;
16) opis czynności serwisowych, umożliwiających dalszą pracę kasy w przypadku awarii;
17) sposoby zabezpieczenia kasy i jej podzespołów przed dostępem osób nieuprawnionych wraz z opisem sposobu autoryzacji narzędzi umożliwiających dostęp do trybu serwisowego na wszystkich poziomach dostępu;
18) opis konstrukcji mechanicznej i elektronicznej zawierający:
   a) opis i schemat blokowy budowy wewnętrznej kasy, układów elektronicznych wraz z ich połączeniami i kierunkiem przepływu danych i sterowania oraz zasady działania poszczególnych modułów funkcjonalnych,
   b) opis funkcjonalny oprogramowania stosowanego w modułach kasy oraz jego identyfikacji,
   c) rysunki techniczne elementów konstrukcji mechanicznej kasy, obudowy i elementów mechanicznych zabezpieczających dostęp do jej konstrukcji oraz elementów mocujących pamięci fiskalnej, w postaci rzutów płaskich, z wyłączeniem rysunków technicznych dotyczących w szczególności przewodów, typowych gniazd i połączeń, wkrętów, nitów oraz klawiszy,
   d) charakterystykę zastosowanych w konstrukcji kasy układów pamięci w sposób zapewniający ich identyfikację, lokalizację w kasie, określenie pojemności oraz zastosowanie, wskazanie liczby możliwych do zapisania w danej pamięci dokumentów i zdarzeń poszczególnych rodzajów, o ile struktura pamięci umożliwia określenie tych wartości,
   e) schematy ideowe kompletne i czytelne w stopniu umożliwiającym analizę zastosowanych rozwiązań układowych oraz schematy montażowe elementów elektronicznych kasy;
19) wykaz oprogramowania kasy wraz z oznaczeniem ich wersji i sum kontrolnych, obejmujący oprogramowanie wewnętrzne kasy i program do odczytu pamięci;
20) mapę pamięci fiskalnej;
21) wykaz elementów konstrukcyjnych kasy wraz z opisem ich przeznaczenia, w tym podzespołów realizujących funkcje pamięci operacyjnej, pamięci chronionej, pamięci fiskalnej, zegara czasu rzeczywistego oraz zastosowanych w budowie kasy mikrokontrolerów;
22) wykaz wszystkich części systemu kasowego wraz ze schematem;
23) szczegółowy opis sposobu zabezpieczeń pamięci programu pracy kasy i pamięci fiskalnej, wraz z niezbędnymi algorytmami, schematami i kodami źródłowymi oprogramowania, w postaci umożliwiającej weryfikację wymagań dotyczących niezmienności danych w tych pamięciach; opis obejmuje zastosowane w kasie rozwiązania techniczne zapewniające niezmienność i weryfikowalność zapisów w pamięci programu pracy kasy i pamięci fiskalnej; w przypadku gdy skuteczność zastosowanego w kasie zabezpieczenia pamięci programu pracy kasy oraz pamięci fiskalnej jest uzależniona od przebiegu połączeń na płytce drukowanej topologii ścieżek, należy wraz z opisem sposobu zabezpieczeń dostarczyć schematy montażowe ilustrujące przebieg ścieżek połączeniowych;
24) wykaz urządzeń dodatkowych, z którymi kasa może współdziałać, obejmujący wszystkie przewidziane przez producenta urządzenia zewnętrzne dołączane do kasy;
25) opis metody zapisywania numeru unikatowego i umieszczenia pamięci fiskalnej w gnieździe podczas produkcji kasy oraz instrukcję wymiany pamięci fiskalnej i pamięci chronionej;
26) w przypadku kasy, o której mowa w § 5 ust. 1 pkt 2 lit. a:
   a) wykaz taksometrów współpracujących z kasą,
   b) oświadczenie wnioskodawcy o poprawnej współpracy kasy z taksometrem w warunkach znamionowych użytkowania taksometrów, w tym również deklaro-

eprasa.pl d145e88633

wanych przez producenta, dla każdego taksometru wymienionego w wykazie, o którym mowa w lit. a,
c) kopię certyfikatu badania typu UE lub zatwierdzenia typu dla każdego taksometru wymienionego w wykazie, o którym mowa w lit. a;

27) informację o wystawieniu dla kasy deklaracji zgodności lub oznakowaniu CE, określonych w odrębnych przepisach;
28) w przypadku kas, o których mowa w § 5 ust. 1 pkt 2 lit. a, dodatkowo:
a) po 2 sztuki każdego z typów taksometrów współpracujących z przedstawioną do badań kasą,
b) generator impulsów napędu taksometru,
c) programator taksometru,
d) zasilacz umożliwiający zewnętrzne zasilanie kasy i taksometru z sieci energetycznej prądu zmiennego o napięciu 230V;
29) w przypadku kasy biletowej:
a) oprogramowanie lub narzędzia umożliwiające zaprogramowanie kasy,
b) zasilacz umożliwiający zewnętrzne zasilanie kasy z sieci energetycznej prądu zmiennego o napięciu 230V;
30) dodatkowe urządzenia, podzespoły i inne elementy niezbędne do rzetelnej oceny rozwiązań technicznych zastosowanych w konstrukcji kasy.

2. Do wniosku dołącza się opisy działania lub instrukcje obsługi wszystkich urządzeń dołączonych do kasy.

§ 55. [Udostępnianie do badań wszystkich urządzeń współpracujących z kasą]

W celu wykonania badań kasy, o których mowa w art. 111 ust. 6e ustawy, producent udostępnia do badań wszystkie urządzenia współpracujące z kasą.

Rozdział 9

Okres, na który jest wydawane potwierdzenie

§ 56. [Okres wydania potwierdzenia]

1. Potwierdzenie wydaje się na okres 5 lat, po upływie którego może ono być wydane na następny okres, po złożeniu wniosku wraz z wymaganymi dokumentami i urządzeniami oraz przeprowadzeniu badań.

2. Potwierdzenie może być wydane na kolejnych 5 lat bez ponownych badań w przypadku, gdy:
1) przepisy, na podstawie których wydane zostało dotychczasowe potwierdzenie, nie uległy zmianie;
2) nie wystąpiły zmiany w zakresie funkcji, oprogramowania i konstrukcji kasy.

3. Potwierdzenie, o którym mowa w ust. 2, wydaje się na wniosek producenta złożony przed upływem okresu, na który wydano potwierdzenie dla danej kasy, ale nie wcześniej niż po upływie 4 lat od dnia wydania potwierdzenia, o którym mowa w ust. 1. Przepisy § 53 i § 54 stosuje się odpowiednio.

§ 57. [Uzyskanie nowego potwierdzenia]

Po uzyskaniu potwierdzenia zmiany funkcjonalne, konstrukcyjne lub programowe w kasie, przed ich wprowadzeniem, wymagają każdorazowo uzyskania nowego potwierdzenia, z zastrzeżeniem że jeżeli zmiany polegają na zmianie programu pracy kasy i zmianach programowych stanowiących wyłącznie konieczne następstwo zmiany programu pracy kasy, potwierdzenie zmienia się na podstawie art. 111 ust. 6fa ustawy i przepisów niniejszego rozporządzenia.

Rozdział 10

Zakres badań kasy oraz rodzaje danych zawartych w sprawozdaniu z badań kasy

§ 58. [Badania kasy]

Badania kasy obejmują:
1) sprawdzenie poprawności i kompletności wniosku, o którym mowa w § 53;
2) badania w zakresie:
a) konstrukcji kasy,
b) bezpieczeństwa kasy, w szczególności obsługi sytuacji awaryjnych,
c) poprawności realizacji funkcji kasy dostępnych dla użytkownika,
d) protokołów komunikacyjnych kasy.

§ 59. [Sprawozdanie z badań kasy]

Sprawozdanie z badań kasy zawiera:
1) dane identyfikujące:
a) producenta,
b) typ kasy oraz wersję i sumy kontrolne programu pracy kasy;
2) wyniki badań;
3) stwierdzenie czy kasa spełnia funkcje i wymagania techniczne dla kas, a w przy-

eprasa.pl d145e88633

padku ich niespełniania – wykaz niezgodności wraz z ich opisem;
4) datę i czas trwania badań;
5) poświadczenie imienne wykonawcy badań.

Rozdział 11

Sposób oznaczania pamięci fiskalnej numerami unikatowymi i warunki ich przydzielania oraz dokumenty, które powinny być dołączone do kasy przy wprowadzaniu jej do obrotu

§ 60. [Numer unikatowy]

1. Pamięć fiskalna jest oznaczana numerem unikatowym wprowadzonym do niej wyłącznie podczas procesu produkcyjnego.

2. Numer unikatowy składa się z trzyliterowego prefiksu oraz ciągu 10 cyfr.

3. Numery unikatowe są przydzielane wyłącznie dla kas posiadających potwierdzenie.

4. Przydzielenie numerów unikatowych dla kas danego typu następuje na podstawie wniosku producenta, zawierającego:
1) dane identyfikujące kasę, w tym nazwę, typ i model kasy – o ile występują;
2) cel wykorzystania wnioskowanych numerów unikatowych;
3) numer i datę potwierdzenia wydanego dla typu kas objętego wnioskiem;
4) określenie liczby numerów unikatowych, które powinny być przydzielone;
5) wskazanie ostatnio nadanego prefiksu dla danego typu kasy, w przypadku kolejnego wniosku o przydzielenie numerów unikatowych dla tego typu kasy.

§ 61. [Instrukcja obsługi kasy]

1. Do każdej kasy wprowadzanej do obrotu producent dołącza:
1) instrukcję obsługi kasy;
2) książkę kasy zgodną z wzorem określonym w załączniku nr 2 do rozporządzenia;
3) kartę kasy zgodną z wzorem określonym w załączniku nr 3 do rozporządzenia;
4) deklarację o spełnieniu przez kasę funkcji i wymagań technicznych dla kas oraz zgodności z kasą wzorcową, która była podstawą do wydania potwierdzenia, zgodną z wzorem stanowiącym załącznik nr 4 do rozporządzenia.

2. Instrukcja obsługi kasy zawiera informacje dotyczące w szczególności:
1) obsługi kasy;
2) procedur programowania kasy;
3) opisu kodów błędów obsługiwanych przez kasę, w tym opisu kodów błędów odczytu pamięci fiskalnej;
4) opisu warunków znamionowych użytkowania.

Rozdział 12

Przepisy przejściowe i przepis końcowy

§ 62. [Przepisy przejściowe]

1. Potwierdzenia wydane dla kas na podstawie rozporządzenia Ministra Przedsiębiorczości i Technologii z dnia 28 maja 2018 r. w sprawie kryteriów i warunków technicznych, którym muszą odpowiadać kasy rejestrujące (Dz.U. poz. 1206) zachowują moc przez okres, na który zostały wydane, chyba że potwierdzenie zostanie cofnięte, i mogą być zmieniane na podstawie art. 111 ust. 6fa ustawy i przepisów niniejszego rozporządzenia.

2. Prezes Głównego Urzędu Miar zmienia potwierdzenie, o którym mowa w ust. 1, na podstawie art. 111 ust. 6fa ustawy i przepisów niniejszego rozporządzenia, jeżeli kasa spełnia funkcje, o których mowa w art. 111 ust. 6a ustawy, i określone w niniejszym rozporządzeniu wymagania techniczne dla kas, z zastrzeżeniem że dane zapisane w kasie przed uzyskaniem decyzji o zmianie potwierdzenia kasa przesyła do Centralnego Repozytorium Kas, o którym mowa w art. 111a ustawy, za pomocą protokołu komunikacyjnego określonego w § 42 rozporządzenia Ministra Przedsiębiorczości i Technologii z dnia 28 maja 2018 r. w sprawie kryteriów i warunków technicznych, którym muszą odpowiadać kasy rejestrujące. W przypadku dokonania tej zmiany okres obowiązywania potwierdzenia, o którym mowa w ust. 1, ulega wydłużeniu do 5 lat od dnia wydania decyzji o zmianie potwierdzenia.

3. Kasy wyposażone w funkcję stałą wydruku na paragonie fiskalnym, przy danych dotyczących wartości, oznaczenia waluty w złotych, w tym przy zastosowaniu skrótów „zł" lub „PLN", mogą być stosowane nie dłużej niż do dnia, do którego zgodnie z odrębnymi przepisami złoty będzie uznawany za prawny środek płatniczy na obszarze Rzeczypospolitej Polskiej, przy którego zastosowaniu jest prowadzona ewidencja.

§ 63. [Stosowanie przepisów rozporządzenia]

Do postępowań w sprawach potwierdzeń wszczętych i niezakończonych przed dniem

eprasa.pl d145e88633

wejścia w życie niniejszego rozporządzenia stosuje się przepisy rozporządzenia Ministra Przedsiębiorczości i Technologii z dnia 28 maja 2018 r. w sprawie kryteriów i warunków technicznych, którym muszą odpowiadać kasy rejestrujące.

§ 64. [Stosowanie książek dołączonych do kas]

Książki kasy dołączone do kas wprowadzonych do obrotu przed dniem wejścia w życie niniejszego rozporządzenia mogą być nadal stosowane.

§ 65. [Wejście w życie]

Rozporządzenie wchodzi w życie z dniem następującym po dniu ogłoszenia.

Załączniki do rozporządzenia Ministra Rozwoju, Pracy i Technologii z dnia 12 września 2021 r. (Dz.U. z 2024 r. poz. 1654)

Załącznik nr 1

WZÓR – LOGO FISKALNE

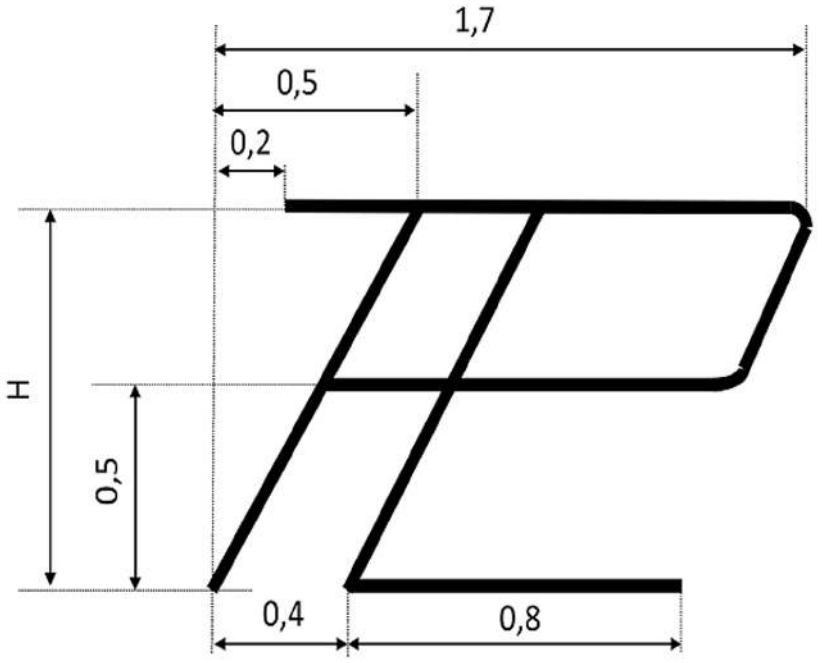

Umieszczone na rysunku wzoru wartości liczbowe są bezwymiarowe względem zaznaczonej wysokości H znaków występujących na paragonie fiskalnym w numerze unikatowym kasy.

eprasa.pl d145e88633

Załącznik nr 2

WZÓR – KSIĄŻKA KASY

INFORMACJE DOTYCZĄCE UŻYTKOWNIKA KASY (WYPEŁNIA UŻYTKOWNIK KASY)	
IMIĘ I NAZWISKO LUB NAZWA I ADRES UŻYTKOWNIKA KASY	
NUMER IDENTYFIKACJI PODATKOWEJ PODATNIKA	
DATA I PODPIS OSOBY UPOWAŻNIONEJ	

POTWIERDZENIE FISKALIZACJI KASY (W TYM ZAŁOŻENIA PLOMB)		
DATA I GODZINA	SPOSÓB UŻYTKOWANIA KASY[2)]	IMIĘ I NAZWISKO ORAZ PODPIS SERWISANTA

eprasa.pl d145e88633

DANE O KASIE (WYPEŁNIA PRODUCENT)	
MODEL/TYP[1)]	
NUMER FABRYCZNY	
NUMER POTWIERDZENIA	
NUMER UNIKATOWY	
IMIĘ I NAZWISKO LUB NAZWA I ADRES PRODUCENTA KASY	
DANE O SPRZEDAWCY KASY (WYPEŁNIA SPRZEDAWCA)	
IMIĘ I NAZWISKO LUB NAZWA I ADRES SPRZEDAWCY KASY	
DANE O PROWADZĄCYM SERWIS KAS (WYPEŁNIA SERWISANT KAS)	
IMIĘ I NAZWISKO LUB NAZWA I ADRES PROWADZĄCEGO SERWIS	
MIEJSCE UŻYTKOWANIA KASY (WYPEŁNIA UŻYTKOWNIK KASY)	
ADRES MIEJSCA, W KTÓRYM KASA JEST UŻYTKOWANA	
NUMER EWIDENCYJNY KASY	
SPOSÓB UŻYTKOWANIA KASY[2)]	
PIECZĘĆ UŻYTKOWNIKA	

1) W przypadku kas współpracujących z taksometrem – dodatkowo typ taksometru.
2) Zgodnie z kategoriami, o których mowa w § 5 rozporządzenia Ministra Rozwoju, Pracy i Technologii z dnia 12 września 2021 r. w sprawie wymagań technicznych dla kas rejestrujących.

eprasa.pl d145e88633

WYMIANA PAMIĘCI FISKALNEJ KASY	
DATA WYMIANY / NUMER UNIKATOWY KASY	PODPIS SERWISANTA
WYMIANA PAMIĘCI CHRONIONEJ KASY	
DATA WYMIANY / NUMER PAMIĘCI	PODPIS SERWISANTA

eprasa.pl d145e88633

ZMIANY MIEJSCA UŻYTKOWANIA KASY	
ADRES I DATA ZMIANY	PODPIS UŻYTKOWNIKA

eprasa.pl d145e88633

ŻĄDANIE INTERWENCJI SERWISU KAS
(WYPEŁNIA UŻYTKOWNIK KASY)

DATA, GODZINA	KTO WEZWAŁ	KOGO POWIADOMIŁ	W JAKI SPOSÓB	POTWIERDZENIE SERWISANTA KAS

eprasa.pl d145e88633

OSOBY UPOWAŻNIONE DO WYKONYWANIA SERWISU KASY REJESTRUJĄCEJ[3)] (WYPEŁNIA KIEROWNIK PUNKTU SERWISU KAS)			
IMIĘ I NAZWISKO		NUMER IDENTYFIKACYJNY	PODPIS KIEROWNIKA PUNKTU SERWISU
ADRES PUNKTU SERWISU I TELEFON			
IMIĘ I NAZWISKO		NUMER IDENTYFIKACYJNY	PODPIS KIEROWNIKA PUNKTU SERWISU
ADRES PUNKTU SERWISU I TELEFON			
IMIĘ I NAZWISKO		NUMER IDENTYFIKACYJNY	PODPIS KIEROWNIKA PUNKTU SERWISU
ADRES PUNKTU SERWISU I TELEFON			
IMIĘ I NAZWISKO		NUMER IDENTYFIKACYJNY	PODPIS KIEROWNIKA PUNKTU SERWISU
ADRES PUNKTU SERWISU I TELEFON			
IMIĘ I NAZWISKO		NUMER IDENTYFIKACYJNY	PODPIS KIEROWNIKA PUNKTU SERWISU
ADRES PUNKTU SERWISU I TELEFON			

[3)] Osoby, które nie wykonują serwisu, kierownik punktu serwisu wykreśla i potwierdza imieniem i nazwiskiem oraz podpisem z dniem zaprzestania jego wykonywania.

eprasa.pl d145e88633

PRZEGLĄD TECHNICZNY KASY REJESTRUJĄCEJ
(WYPEŁNIA SERWISANT KAS)

DATA WYKONANIA PRZEGLĄDU TECHNICZNEGO	STWIERDZONE NIEPRAWIDŁOWOŚCI DZIAŁANIA KASY	IMIĘ I NAZWISKO ORAZ PODPIS SERWISANTA KAS

eprasa.pl d145e88633

INTERWENCJE TECHNICZNE SERWISU KAS (WYPEŁNIA SERWISANT)	
DATA I GODZINA	
OPIS ZGŁOSZONYCH NIEPRAWIDŁOWOŚCI DZIAŁANIA KASY REJESTRUJĄCEJ	
STAN PLOMB KASY, LICZBA	
ELEMENTY KASY WYMIENIONE PRZY NAPRAWIE	
WYSZCZEGÓLNIENIE WYSTAWIONYCH DOKUMENTÓW FISKALNYCH	
PRZYCZYNY, Z POWODU KTÓRYCH JEST NIEMOŻLIWA NAPRAWA KASY NA MIEJSCU	
MIEJSCE NAPRAWY KASY, ADRES SERWISU	IMIĘ I NAZWISKO ORAZ PODPIS SERWISANTA
ODBIÓR NAPRAWIONEJ KASY REJESTRUJĄCEJ	
DATA I GODZINA	
POTWIERDZENIE ODBIORU KASY – ZWROT DOKUMENTÓW FISKALNYCH – STAN PLOMB PRAWIDŁOWY	DATA, GODZINA, IMIĘ I NAZWISKO ORAZ PODPIS UŻYTKOWNIKA KASY

eprasa.pl d145e88633

Załącznik nr 3

WZÓR – KARTA KASY

KARTA KASY	
NAZWA KASY	Nazwa handlowa urządzenia
IMIĘ I NAZWISKO LUB NAZWA I ADRES PRODUCENTA KASY	Dane producenta kasy
IMIĘ I NAZWISKO LUB NAZWA I ADRES PODMIOTU SKŁADAJĄCEGO WNIOSEK	Dane firmy składającej wniosek, działającej w imieniu producenta
RODZAJ KASY	Rodzaj kasy zgodnie z podziałem określonym w § 4 rozporządzenia Ministra Rozwoju, Pracy i Technologii z dnia 12 września 2021 r. w sprawie wymagań technicznych dla kas rejestrujących
LICZBA NAZW TOWARÓW I USŁUG	Wielkość bazy towarowej charakteryzowana ilością towarów i usług, osobno dla wszystkich opcji kasy
WYŚWIETLACZE DLA NABYWCY	Przewidziane wyświetlacze dla nabywcy: Zintegrowane z obudową: Rozłączne:
ZAKRES TEMPERATUR PRACY KASY	xx □ xx □C
TYP INTERFEJSU KASY I PRZEZNACZENIE	Typ interfejsu – przeznaczenie (np. współpraca z komputerem / czytnikiem kodów / waga / terminalem płatniczym / szuflada)
KATEGORIA KASY	Ogólna/ kasa o zastosowaniu specjalnym: współpracująca z taksometrem, apteczna, biletowa, restauracyjna itp.
PROGRAM PRACY KASY	Jednoznaczne oznaczenie za pomocą np. nazwy i wersji programu pracy kasy oraz suma kontrolna pliku zapisanego w pamięci programu pracy kasy – dane zgodne z raportowanymi przez kasę
PROGRAM DO ODCZYTU PAMIĘCI	Jednoznaczne oznaczenie za pomocą np. nazwy i wersji programu
OPCJE KASY	Opcje kasy wraz z oznaczeniem rozróżniającym kasę. Dotyczy wszystkich opcji konstrukcyjnych, takich jak: różne pojemności pamięci wewnętrznych, różne pojemności bazy towarowej, wyposażenie w opcjonalne wbudowane porty komunikacyjne, różne opcje wyświetlaczy lub mechanizmów drukujących (nieidentycznych funkcjonalnie), wystawianie faktur, inne funkcje lub elementy konstrukcyjne odróżniające kasy od wzorca

eprasa.pl d145e88633

Załącznik nr 4

WZÓR – DEKLARACJA O SPEŁNIENIU PRZEZ KASĘ FUNKCJI I WYMAGAŃ TECHNICZNYCH DLA KAS ORAZ ZGODNOŚCI Z KASĄ WZORCOWĄ, KTÓRA BYŁA PODSTAWĄ DO WYDANIA POTWIERDZENIA, O KTÓRYM MOWA W ART. 111 UST. 6B USTAWY

DEKLARACJA O SPEŁNIENIU PRZEZ KASĘ FUNKCJI I WYMAGAŃ TECHNICZNYCH DLA KAS ORAZ ZGODNOŚCI Z KASĄ WZORCOWĄ, KTÓRA BYŁA PODSTAWĄ DO WYDANIA POTWIERDZENIA, O KTÓRYM MOWA W ART. 111 UST. 6B USTAWY

dołączana do każdego egzemplarza kasy rejestrującej, deklarująca jej identyczność techniczną, funkcjonalną i programową z kasą wzorcową poddaną badaniom

Imię i nazwisko lub nazwa producenta oraz adres jego miejsca zamieszkania lub siedziby, a także jego NIP

Miejsce sporządzenia, data

OŚWIADCZENIE PRODUCENTA

Imię i nazwisko lub nazwa producenta oraz adres jego miejsca zamieszkania lub siedziby

Oświadczamy: Każdy egzemplarz *Typ i model kasy rejestrującej* we wszystkich dopuszczonych wersjach kompletacyjnych z następującym oprogramowaniem:

program pracy kasy	wersja ……..….,
program pamięci fiskalnej[1)]	wersja ……..……,
program do odczytu pamięci	wersja ……..……,

jest identyczny technicznie, funkcjonalnie i programowo z kasą wzorcową, dla której wydano potwierdzenie, o którym mowa w art. 111 ust. 6b ustawy z dnia 11 marca 2004 r. o podatku od towarów i usług, i spełnia funkcje i wymagania techniczne dla kas.

Potwierdzenie: Główny Urząd Miar *nr ….. rok …..*
Data: *data*
Podpis: *imię i nazwisko oraz podpis osoby upoważnionej*

[1)] O ile występuje.

eprasa.pl d145e88633

ROZPORZĄDZENIE MINISTRA ROZWOJU, PRACY I TECHNOLOGII

z dnia 12 września 2021 r.

w sprawie kryteriów i warunków technicznych, którym muszą odpowiadać kasy rejestrujące z elektronicznym zapisem kopii

(Dz.U. z 2021 r. poz. 1753)

Na podstawie art. 145a ust. 16 ustawy z dnia 11 marca 2004 r. o podatku od towarów i usług (Dz.U. z 2021 r. poz. 685, z późn. zm.) zarządza się, co następuje:

Rozdział 1

Przepisy ogólne

§ 1. [Zakres regulacji]

Rozporządzenie określa:

1) szczegółowe kryteria i warunki techniczne, którym muszą odpowiadać kasy rejestrujące z elektronicznym zapisem kopii, oraz sposób oznaczania pamięci fiskalnej takich kas numerami unikatowymi, warunki ich przydzielania oraz dokumenty, które powinny być dołączone do takiej kasy przy wprowadzaniu jej do obrotu;
2) rodzaje danych zawartych we wniosku producenta kas rejestrujących z elektronicznym zapisem kopii o wydanie potwierdzenia, o którym mowa w art. 145a ust. 6 ustawy z dnia 11 marca 2004 r. o podatku od towarów i usług, zwanej dalej „ustawą", oraz rodzaje dokumentów, w tym oświadczeń, i urządzeń, w tym kas rejestrujących z elektronicznym zapisem kopii wzorcowych do badań, niezbędnych do wydania potwierdzenia, w tym dołączanych do wniosku o wydanie potwierdzenia;
3) okres, na który jest wydawane potwierdzenie, o którym mowa w art. 145a ust. 6 ustawy, zwane dalej „potwierdzeniem";
4) zakres badań kasy rejestrującej z elektronicznym zapisem kopii oraz rodzaje danych zawartych w sprawozdaniu z badań tej kasy.

§ 2. [Definicje]

Ilekroć w rozporządzeniu jest mowa o:

1) dokumencie fiskalnym – rozumie się przez to dokument wystawiany przy użyciu kasy, zawierający w szczególności logo fiskalne i numer unikatowy, obejmujący paragon fiskalny, paragon fiskalny anulowany, fakturę, fakturę anulowaną, raport fiskalny dobowy, raport fiskalny okresowy, w tym miesięczny, i raport fiskalny rozliczeniowy;
2) dokumencie niefiskalnym – rozumie się przez to dokument wystawiany przy użyciu kasy, inny niż dokument fiskalny, zawierający w szczególności oznaczenie „NIEFISKALNY" i niezawierający logo fiskalnego;
3) drukarce kasy – rozumie się przez to urządzenie drukujące wszystkie dokumenty dopuszczone programem pracy kasy do druku przez kasę;
4) fiskalizacji – rozumie się przez to jednokrotną i niepowtarzalną czynność inicjującą pracę modułu fiskalnego kasy z pamięcią fiskalną kasy, zakończoną wystawieniem raportu fiskalnego dobowego;
5) kasie – rozumie się przez to kasę rejestrującą z elektronicznym zapisem kopii, konstrukcyjnie dostosowaną do sporządzania kopii dokumentów fiskalnych i niefiskalnych w postaci zapisu na informatycznych nośnikach danych;
6) logo fiskalnym – rozumie się przez to symbol graficzny, którego wzór określa załącznik nr 1 do rozporządzenia;
7) module fiskalnym – rozumie się przez to urządzenie ewidencjonujące sprzedaż, w tym obliczające wysokość podatku, oraz sterujące w jednoznaczny sposób wydrukiem dokumentów wystawianych przy użyciu kasy oraz wyświetlaczem kasy;
8) numerze kontrolnym – rozumie się przez to skrót kryptograficzny wytwarzany przy użyciu niesymetrycznego algorytmu kryptograficznego zgodnego z normą PN-ISO/IEC 10118-3:1999 lub podpis niekwalifikowany wytwarzany przez kasę o długości klucza co najmniej 160 bitów, umieszczany na wystawianych przy użyciu kasy dokumentach fiskalnych, potwierdzający, że dokument został wystawiony przy użyciu danej kasy;

eprasa.pl d145e88633

9) numerze unikatowym – rozumie się przez to indywidualny i niepowtarzalny numer nadawany pamięci fiskalnej kasy, identyfikujący jednoznacznie każdą kasę z zawartą w niej pamięcią fiskalną;
10) pamięci fiskalnej – rozumie się przez to urządzenie trwale zawarte w kasie, zawierające elektroniczny nośnik danych, umożliwiające jednokrotny i niezmienialny zapis danych pod bezpośrednią kontrolą programu pracy kasy, które są nieusuwalne bez zniszczenia urządzenia, oraz umożliwiające wielokrotny odczyt tych danych;
11) pamięci operacyjnej – rozumie się przez to pamięć wielokrotnego zapisu zawartą w module fiskalnym, pracującą pod kontrolą programu pracy kasy, w której są zapisywane dane w postaci cyfrowej pochodzące z ewidencji sprzedaży wykonywanych przez kasę, do czasu usunięcia tych danych po wystawieniu raportu fiskalnego dobowego lub poprzez procedurę awaryjnego zerowania pamięci operacyjnej niedostępną dla użytkownika kasy;
12) pamięci podręcznej – rozumie się przez to pamięć wielokrotnego zapisu zawartą w module fiskalnym, pracującą pod kontrolą programu pracy kasy, w której są zapisywane dane w postaci cyfrowej zawierające elektroniczne kopie dokumentów wystawianych przy użyciu kasy, do czasu usunięcia tych danych po wystawieniu raportu fiskalnego dobowego i zapisu tych danych na informatycznych nośnikach danych;
13) paragonie fiskalnym – rozumie się przez to dokument fiskalny wystawiany przy użyciu kasy dla nabywcy, podczas sprzedaży, potwierdzający dokonanie sprzedaży;
14) paragonie fiskalnym anulowanym – rozumie się przez to dokument fiskalny wystawiany przy użyciu kasy podczas sprzedaży, potwierdzający niedokonanie rozpoczętej sprzedaży, z oznaczeniem „PARAGON FISKALNY" bez podanej łącznej wartości sprzedaży i bez numeru kolejnego paragonu fiskalnego, zakończony oznaczeniem „ANULOWANY", datą, godziną i minutą wydruku, numerem kasy, oznaczeniem kasjera oraz numerem unikatowym;
15) podatku – rozumie się przez to podatek od towarów i usług;
16) podatniku – rozumie się przez to podatnika podatku;
17) producencie – rozumie się przez to:
    a) osobę prawną, jednostkę organizacyjną niemającą osobowości prawnej oraz osobę fizyczną mającą siedzibę lub miejsce zamieszkania na terytorium Rzeczypospolitej Polskiej, która w zakresie prowadzonej działalności gospodarczej wytworzyła dany typ kasy i wprowadza ją do obrotu, lub
    b) podmiot dokonujący wewnątrzwspólnotowego nabycia lub importu kas w celu wprowadzenia ich do obrotu;
18) programie aplikacyjnym – rozumie się przez to program współpracujący z programem pracy kasy, odpowiedzialny za prawidłowe zaprogramowanie funkcji kasy oraz zabezpieczający przed wprowadzeniem do kas funkcji, rozwiązań technicznych i programowych niedopuszczonych programem pracy kasy;
19) programie archiwizującym – rozumie się przez to zewnętrzny program umożliwiający w systemach ogólnie dostępnych odczyt, przedstawienie i sprawdzenie danych zapisanych na informatycznych nośnikach danych;
20) programie do odczytu pamięci fiskalnej – rozumie się przez to zewnętrzny program współpracujący z programem pracy kasy umożliwiający w systemach ogólnie dostępnych odczyt, wyświetlenie i wydruk danych zapisanych w pamięci fiskalnej kasy oraz zapisanie na informatycznym nośniku danych raportów fiskalnych okresowych za wyznaczony okres;
21) programie pracy kasy – rozumie się przez to program zainstalowany w module fiskalnym, odpowiedzialny za realizację funkcji kasy, zapewniający prawidłowy, jednokrotny i niezmienialny zapis wartości sprzedaży i wysokości podatku w pamięci fiskalnej oraz zapewniający wydruk dokumentów fiskalnych i niefiskalnych, a także zapis kopii dokumentów na informatycznych nośnikach danych;
22) raporcie fiskalnym – rozumie się przez to dokument fiskalny zawierający dane sumaryczne o wartości sprzedaży i wysokości podatku należnego w ujęciu według poszczególnych stawek podatku oraz wartości sprzedaży zwolnionej od podatku odpowiednio za:
    a) daną dobę – raport fiskalny dobowy,

eprasa.pl d145e88633

b) wybrany okres – raport fiskalny okresowy, w tym miesięczny,
c) cały okres pracy kasy – raport fiskalny rozliczeniowy;

23) stawce podstawowej podatku – rozumie się przez to stawkę podatku, o której mowa w art. 41 ust. 1 ustawy;
24) sumie kontrolnej – rozumie się przez to unikalny ciąg znaków wyznaczony przy użyciu algorytmu zgodnego z normą PN-ISO/IEC 10118-3:1999, z zawartości programu pracy kasy;
25) trybie fiskalnym – rozumie się przez to tryb pracy kasy obejmujący nieprzerwany okres od czasu dokonania fiskalizacji do czasu wystawienia raportu fiskalnego rozliczeniowego;
26) trybie tylko do odczytu – rozumie się przez to tryb, w którym jest możliwy odczyt danych z pamięci fiskalnej zapisanych w okresie poprzedzającym przejście kasy w tryb tylko do odczytu oraz jest niemożliwy zapis kolejnych danych w pamięci fiskalnej, a także jest niemożliwa zmiana tego trybu na inny;
27) wprowadzaniu do obrotu – rozumie się przez to wprowadzanie do obrotu na terytorium Rzeczypospolitej Polskiej;
28) wystawianiu dokumentu przy użyciu kasy – rozumie się przez to utworzenie przez kasę dokumentu, jego wydruk oraz zapis w pamięci fiskalnej lub na informatycznym nośniku danych, o ile przepisy rozporządzenia nie stanowią inaczej.

§ 3. [Kasa]

Kasa jest urządzeniem samodzielnym lub może stanowić część systemu kasowego.

§ 4. [Podział kas ze względu na konstrukcję lub przeznaczenie]

Kasy, ze względu na konstrukcję lub przeznaczenie, dzieli się na następujące rodzaje:

1) kasy elektroniczne – kasy z programem aplikacyjnym, posiadające własną bazę danych o towarach i usługach, zwaną dalej „bazą towarową", z możliwością jej zmiany wyłącznie poprzez zdefiniowaną funkcję niezmiennego programu aplikacyjnego;
2) drukarki fiskalne – kasy bez programu aplikacyjnego, sterowane przez interfejs komunikacyjny zewnętrznym programem aplikacyjnym, które zamiast bazy towarowej zawierają algorytm weryfikujący zmiany przypisania stawek podatku oraz zwolnienia od podatku do nazw towarów lub usług;
3) kasy komputerowe – kasy zbudowane na bazie komputera ze standardowym systemem operacyjnym z możliwością współpracy z komputerowym programem aplikacyjnym;
4) terminale kasowe – kasy bez programu aplikacyjnego, sterowane komputerowym programem aplikacyjnym uruchomionym na komputerze poza stanowiskiem sprzedaży i stanowiące wraz z nim zamknięty system kasowy;
5) kasy o zastosowaniu specjalnym – kasy, których konstrukcja i program pracy kasy uwzględniają szczególne zastosowanie tych kas i odpowiadają dodatkowym kryteriom i warunkom technicznym określonym w rozporządzeniu.

Rozdział 2

Szczegółowe kryteria i warunki techniczne, którym muszą odpowiadać kasy

§ 5. [Kryteria, którym odpowiada kasa]

1. Kasa odpowiada następującym kryteriom:

1) jest zbudowana co najmniej z następujących elementów:
   a) modułu fiskalnego i pamięci fiskalnej,
   b) drukarki kasy,
   c) dwóch wyświetlaczy przeznaczonych do odczytu danych o wartości sprzedaży z podatkiem (brutto), z których jeden zapewnia nabywcy łatwy odczyt wyświetlanej wartości sprzedaży,
   d) zegara czasu rzeczywistego;
2) posiada pamięć fiskalną wbudowaną w miejscu niedostępnym dla użytkownika kasy, umieszczoną w gnieździe związanym nierozłącznie z obudową, zalanym twardą nieprzezroczystą masą oraz zabezpieczoną w sposób powodujący jego zniszczenie w momencie jego naruszenia;
3) posiada program pracy kasy identyfikowalny przez wersję programu i sumę kontrolną, które są wyznaczane, weryfikowane, drukowane oraz wyświetlane na wyświetlaczu kasy na żądanie użytkownika; wyznaczona suma kontrolna jest porównywana z sumą kontrolną zapisaną w pamięci fiskalnej;
4) zawiera zabezpieczenia uniemożliwiające usunięcie zapisów zawartych w ewidencjach

eprasa.pl d145e88633

kasy i pamięci fiskalnej, w szczególności z powodu braku zasilania;
5) zapewnia zapis w pamięci fiskalnej co najmniej 1830 raportów fiskalnych dobowych, 200 awaryjnych zerowań pamięci operacyjnej kasy i 30 zmian stawek podatku;
6) zapewnia sterowanie lokalne zintegrowane z kasą, umożliwiające co najmniej wydruk raportów fiskalnych dobowych i okresowych bez konieczności korzystania z dodatkowych urządzeń;
7) posiada sygnalizację zapisu każdego z 30 ostatnich możliwych do wystawienia raportów fiskalnych dobowych;
8) posiada zasilanie sieciowo-bateryjne, sieciowo-akumulatorowe, bateryjne lub akumulatorowe, które zapewniają wydruk co najmniej 200 paragonów fiskalnych, każdy o zawartości co najmniej 30 wierszy druku, i raportu fiskalnego dobowego w czasie 48 godzin od momentu zaniku zasilania sieciowego;
9) zawiera rozwiązania konstrukcyjne i w zakresie oprogramowania uniemożliwiające nieuprawnioną ingerencję w dane przetwarzane i zapisywane przez kasę, a także zabezpieczające przed utratą lub zmianą tych danych w przypadku wystąpienia sytuacji awaryjnych;
10) nie może zawierać rozwiązań konstrukcyjnych, technicznych i wykonywać funkcji, które mogą prowadzić do nieprawidłowej ewidencji sprzedaży, w tym nieprawidłowego obliczania wysokości podatku;
11) obudowa modułu fiskalnego bez programu aplikacyjnego (drukarki fiskalnej) jest zabezpieczona osobną plombą zakładaną przez producenta; przepis ust. 8 stosuje się odpowiednio.

2. Program pracy kasy jest umieszczony we wbudowanej w kasę pamięci umieszczonej w module fiskalnym, zapewniającej niezmienialność danych na poziomie nie mniejszym od liczby zapisów dokonanych w pamięci typu OTP.

3. Wyświetlacz umożliwia wyświetlenie znaków w liczbie nie mniejszej niż liczba znaków łącznej wartości sprzedaży brutto.

4. Kryterium, o którym mowa w ust. 1 pkt 1 lit. c, nie dotyczy kas, o których mowa w § 4 pkt 2–5, w których funkcję wyświetlacza dla użytkownika może spełniać monitor komputera.

5. Kasa umieszczana w urządzeniach do automatycznej sprzedaży towarów i usług posiada co najmniej jeden wyświetlacz, który ma zapewniać nabywcy odczyt wyświetlanych danych o wartości sprzedaży, z zastrzeżeniem § 15 ust. 3.

6. Zmiana wskazań zegara czasu rzeczywistego przez użytkownika może być dokonana jedynie po wystawieniu raportu fiskalnego dobowego, a przed rozpoczęciem prowadzenia kolejnych sprzedaży, i nie może być większa niż o 2 godziny.

7. Kasa uniemożliwia wystawienie raportu fiskalnego dobowego i okresowego oznaczonego datą i czasem wcześniejszymi niż data i czas wystawienia ostatniego raportu fiskalnego dobowego zapisanego w pamięci fiskalnej.

8. Dostęp do wnętrza kasy jest zabezpieczony plombą producenta umieszczoną na obudowie kasy w sposób powodujący, że plomba jest nieusuwalna albo ulega zniszczeniu przy usuwaniu. Sposób umieszczenia plomby oraz zamknięcia obudowy kasy uniemożliwia dostęp do elementów wewnętrznych kasy bez usunięcia plomby.

9. W przypadku umieszczenia na obudowie kasy plomby przez uprawnionego serwisanta plomba ta jest oznaczona cechą identyfikującą tego serwisanta, nadaną przez producenta.

§ 6. [Warunki techniczne, którym odpowiada kasa]

Kasa odpowiada następującym warunkom technicznym:
1) zawiera w pamięci fiskalnej niezmienialny numer unikatowy;
2) zapisuje w pamięci fiskalnej co najmniej następujące dane:
   a) datę i czas rozpoczęcia oraz zakończenia pracy w trybie fiskalnym,
   b) numer identyfikacji podatkowej (NIP) podatnika,
   c) oznaczenia literowe od „A" do „G" służące użytkownikowi kasy do przypisania stawki podatku oraz zwolnienia od podatku do nazw towarów i usług, przy czym literze „A" jest przypisana stawka podstawowa podatku, a literom od „B" do „G" są przypisane pozostałe stawki podatku oraz zwolnienie od podatku,
   d) wartość sprzedaży bez podatku (netto) według poszczególnych stawek podatku, wartość sprzedaży zwolnionej od podatku, wysokości podatku według poszczególnych stawek podatku, łącz-

eprasa.pl d145e88633

ną wysokość podatku i łączną wartość sprzedaży brutto,

e) numery, daty oraz godziny i minuty każdego z wystawianych raportów fiskalnych dobowych, a także liczbę paragonów fiskalnych objętych raportem oraz liczbę pozycji w raporcie,

f) numer, datę oraz godzinę i minutę awaryjnych zerowań pamięci operacyjnej oraz informację o rozpoczęciu ewidencji sprzedaży przed zerowaniem i sposobie jego wykonywania,

g) sumę kontrolną programu pracy kasy wraz z oznaczeniem jego wersji,

h) liczbę i łączną wartość paragonów fiskalnych anulowanych;

3) zapewnia wyświetlenie wartości sprzedaży brutto na wyświetlaczu przeznaczonym do odczytu przez nabywcę;

4) zapewnia, dla każdej sprzedaży, równocześnie wydruk oryginałów i zapisy kopii paragonów fiskalnych na informatycznym nośniku danych, z zastrzeżeniem § 15 ust. 2, wydruk raportów fiskalnych oraz może wystawiać faktury;

5) zapisuje w pamięci fiskalnej dane, które są zgodne z danymi zapisanymi w raportach fiskalnych dobowych;

6) wszystkie dane zapisywane w pamięci fiskalnej są zapisane w postaci zanegowanej.

§ 7. [Komunikacja bezprzewodowa między programem aplikacyjnym a kasą w drukarkach fiskalnych, o których mowa w § 4 pkt 2]

W drukarkach fiskalnych, o których mowa w § 4 pkt 2, komunikacja bezprzewodowa między programem aplikacyjnym a kasą jest dostępna jedynie poprzez elementy konstrukcyjne i programowe zamknięte w obudowie kasy i jest dozwolona jedynie za pośrednictwem szyfrowanego kanału komunikacyjnego z wykorzystaniem mechanizmów wzajemnej autoryzacji.

§ 8. [Opisy w dokumentach wystawianych przy użyciu kasy i napisy na wyświetlaczach kasy]

Opisy w dokumentach wystawianych przy użyciu kasy i napisy na wyświetlaczach kasy są wykonywane w języku polskim.

§ 9. [Kryteria i warunki techniczne, jakie musi spełniać kasa]

1. Kasa dodatkowo odpowiada następującym kryteriom i warunkom technicznym:

1) zawiera w swej konstrukcji układ umożliwiający zapis elektronicznych kopii dokumentów na informatycznym nośniku danych;

2) posiada drukarkę z jednym traktem papieru;

3) w przypadku drukowania faktur kasa drukuje fakturę w dwóch egzemplarzach;

4) zapisuje w pamięci podręcznej kopie wszystkich dokumentów, z zastrzeżeniem pkt 6;

5) w przypadku niemożliwości zapisu danych na informatycznym nośniku danych kasa po wystawieniu raportu fiskalnego dobowego i niepodjęciu przesłania zawartości pamięci podręcznej na informatyczne nośniki danych – w przypadku dalszego prowadzenia zapisu sprzedaży – sygnalizuje ten stan na wyświetlaczu użytkownika lub przy użyciu specjalnej diody w sposób ciągły;

6) raporty fiskalne okresowe, w tym miesięczne, oraz raporty fiskalne rozliczeniowe nie są zapisywane w pamięci podręcznej;

7) zapisywanie kopii dokumentów w pamięci podręcznej odbywa się w momencie zakończenia wydruku poszczególnych wierszy oryginału dokumentu fiskalnego lub niefiskalnego przed przystąpieniem do następnej czynności kasowej;

8) pamięć podręczna zapewnia również w sytuacjach awaryjnych kasy zachowanie jej niezmienionej zawartości, a dane w niej zawarte podlegają kontroli poprawności poprzez wyznaczanie i sprawdzenie sum kontrolnych;

9) usuwanie zawartości pamięci podręcznej następuje wyłącznie po poprawnym wystawieniu raportu fiskalnego dobowego i zapisie danych na informatycznym nośniku danych;

10) program pracy kasy zapewnia rezerwę pamięci podręcznej umożliwiającą wystawienie raportu fiskalnego dobowego;

11) informatyczne nośniki danych nie mogą być przyłączane do kasy, tak aby były objęte zabezpieczeniem plombą, i nie są uznawane za części składowe kasy.

2. Dokument fiskalny, z wyjątkiem raportu fiskalnego okresowego, w tym miesięcznego, oraz rozliczeniowego, drukowany przez kasę zawiera numer kontrolny.

3. Raport fiskalny dobowy zawiera również pozycje, w których sumuje się narastająco z raportu na raport wartości dotyczące łącznych wysokości podatku i wartości sprze-

eprasa.pl d145e88633

daży brutto, oddzielnie dla każdej waluty, i w całości jest on zapisywany w pamięci fiskalnej.

4. Producent w książce kasy określa szczegółowe parametry techniczne informatycznych nośników danych współpracujących z kasą.

§ 10. [Funkcje programu pracy kasy]

1. Program pracy kasy posiada funkcję:

1) umożliwiającą użytkownikowi kasy dokonywanie zmiany nazwy waluty, w której jest zapisywana sprzedaż, lub jej skrótu oraz zaprogramowania tej zmiany z wyprzedzeniem poprzez określenie daty, godziny i minuty zmiany;
2) zapisania daty, godziny i minuty rozpoczęcia prowadzenia sprzedaży w zmienionej walucie w pamięci fiskalnej;
3) przeliczenia łącznej wartości sprzedaży brutto na inne waluty, przy czym wynik przeliczenia wraz z podaniem kursu i rozliczeniem należności jest przedstawiony na paragonie fiskalnym po logo fiskalnym z oznaczeniem zastosowanych walut, a przeliczenie odbywa się z dokładnością nie mniejszą niż 6 znaków po przecinku i wynik przeliczenia jest zaokrąglony do 2 znaków po przecinku;
4) sporządzania raportu opisów stałych stosowanych we wszystkich dokumentach drukowanych przez kasę, w którym należy również umieścić nazwę wersji programu pracy kasy i oznaczenie pamięci z programem pracy kasy;
5) umieszczania na wszystkich wydrukach, z wyjątkiem raportu fiskalnego okresowego, w tym miesięcznego, oraz raportu fiskalnego rozliczeniowego, kolejnego numeru wydruku, który jest numerem niefiskalnym i który nie może być zerowany i ustawiany w trakcie pracy kasy, oraz daty i czasu zakończenia wydruku;
6) zapewnienia sporządzania pełnych wydruków dokumentów i uniemożliwiania powtarzania druku, z wyjątkiem możliwości powtórzenia jednej linii druku podczas drukowania w sytuacjach awaryjnych;
7) sporządzania raportów z wykonywanych wszystkich czynności związanych z programowaniem kasy;
8) sporządzania raportu z przypisania nazw towarów i usług do stawek podatku oraz zwolnienia od podatku;
9) zwiększania po każdej sprzedaży zakończonej wydrukiem paragonu fiskalnego zawartości rejestrów sprzedaży (totalizerów) o wartości sprzedaży w odpowiednich stawkach podatku oraz wartości sprzedaży zwolnionej od podatku;
10) przechowywania danych o sprzedaży dobowej według poszczególnych stawek podatku oraz o sprzedaży zwolnionej od podatku, a także wykonywania wszystkich obliczeń, w tym wysokości podatku według wszystkich stawek podatku, związanych z dokumentami fiskalnymi;
11) liczenia wartości sprzedaży i wysokości podatku na paragonach fiskalnych i w raportach fiskalnych dobowych (suma danych z paragonów za daną dobę) według zasady cen brutto (sumowanie danych brutto z paragonów według poszczególnych stawek podatku i sprzedaży zwolnionej od podatku);
12) wystawienia raportu fiskalnego dobowego (bez wymuszania programowego tej funkcji), polegającego na zapisie rejestrów sprzedaży dobowej w pamięci fiskalnej, wyzerowaniu rejestrów oraz sporządzeniu na podstawie przesłanych do pamięci fiskalnej wartości sprzedaży dobowej i wystawieniu raportu fiskalnego dobowego jako jednej i niepodzielnej operacji;
13) wystawienia raportu fiskalnego okresowego polegającego na odczycie danych z pamięci fiskalnej za dany okres i umieszczania ich na wydruku raportu fiskalnego okresowego zgodnym co do zawartości z raportami fiskalnymi dobowymi wystawionymi w okresie objętym tym raportem; ustalanie wartości danych w raporcie fiskalnym okresowym następuje przez sumowanie poszczególnych pozycji raportów fiskalnych dobowych; raport fiskalny okresowy nie wymaga sporządzenia kopii;
14) umożliwiającą usunięcie blokady działania kasy związanej z błędami pamięci operacyjnej kasy jedynie przez funkcję programu dostępną po zdjęciu plomb i otwarciu obudowy kasy lub automatycznie przez wewnętrzny program diagnostyki błędów; zerowanie jest zapisywane w pamięci fiskalnej komunikatem o treści: „ZEROWANIE RAM" oraz zawiera dane określone w § 6 pkt 2 lit. f;
15) umożliwiającą przejście pamięci fiskalnej w tryb tylko do odczytu w przypadkach jej zapełnienia, tryb ten ma zapewnić wystawia-

eprasa.pl d145e88633

nie raportów fiskalnych okresowych i raportu fiskalnego rozliczeniowego; w przypadku uszkodzenia pamięci fiskalnej lub wystąpienia w niej błędu weryfikacji – kasa ulega blokadzie;

16) umożliwiającą zbiorcze zapisywanie w raporcie fiskalnym dobowym łącznej wartości wydrukowanych paragonów fiskalnych anulowanych oraz ich liczbę;
17) weryfikacji wprowadzonych nazw towarów lub usług do bazy towarowej według zasady, że przez nazwę towaru lub usługi rozumie się ciąg znaków alfanumerycznych języka polskiego ze znakami kropki, przecinka i kresek ukośnych ograniczony do znaków dużych; ten sam towar lub usługa mogą wystąpić w bazie tylko raz;
18) zapisu według stałego formatu cen jednostkowych i wartości sprzedaży (dwa miejsca po przecinku);
19) blokowania zapisu sprzedaży w przypadku stwierdzenia:
    a) wystąpienia w pamięci operacyjnej lub pamięci fiskalnej błędu weryfikacji danych,
    b) zapełnienia rejestrów pamięci fiskalnej lub pamięci operacyjnej,
    c) odłączenia pamięci fiskalnej od modułu fiskalnego w dowolnym momencie pracy kasy lub dołączenia innej pamięci fiskalnej pomimo wykonania zerowania pamięci operacyjnej,
    d) braku papieru do drukowania paragonów fiskalnych,
    e) odłączenia drukarki kasy,
    f) odłączenia wyświetlacza przeznaczonego dla nabywcy do odczytu danych o sprzedaży w kasach wyposażonych w to urządzenie;
20) uniemożliwiającą następujące działania kasy:
    a) ewidencjonowanie zwrotu towarów lub usług,
    b) dokonywanie sprzedaży lub korekt wartościowych i liczbowych paragonu fiskalnego powodujących w ich wyniku ujemną wartość sprzedaży dla dowolnej stawki podatku i sprzedaży zwolnionej od podatku,
    c) dokonywanie korekt oraz anulowanie paragonu fiskalnego po jego zatwierdzeniu,
    d) dokonywanie sprzedaży towarów lub usług, które nie są przypisane do określonych w kasie stawek podatku aktywnych lub do towarów i usług zwolnionych od podatku,
    e) wykonywanie po dokonaniu sprzedaży, a przed wystawieniem raportu fiskalnego dobowego zmiany daty i czasu oraz stawek podatku,
    f) wprowadzenie daty wcześniejszej niż ostatnia zapisana w pamięci fiskalnej oraz dokonywanie po dokonaniu sprzedaży, a przed wystawieniem raportu fiskalnego dobowego zmiany daty,
    g) zerowanie rejestrów dobowej sprzedaży przy użyciu innych procedur niż zdefiniowane w programie pracy kasy i związane z wystawieniem raportu fiskalnego dobowego lub zerowaniem pamięci operacyjnej,
    h) wystawianie dokumentów fiskalnych przed fiskalizacją,
    i) umieszczenie w pamięci operacyjnej programów nieuwzględnionych w schemacie blokowym działania kasy,
    j) wystawianie dokumentów niezdefiniowanych w programie pracy kasy,
    k) wystawianie w trybie fiskalnym paragonów i raportów fiskalnych lub dokumentów niefiskalnych o charakterze szkoleniowym,
    l) wystawianie paragonów fiskalnych przy błędnych stanach pamięci fiskalnej, operacyjnej lub modułu fiskalnego,
    m) zerowanie liczników raportów fiskalnych dobowych, zerowań pamięci operacyjnej oraz zmianę stawek podatku,
    n) wpisywanie numeru unikatowego wymienianej pamięci fiskalnej z klawiatury przez serwisanta w trakcie fiskalizacji,
    o) usuwanie bazy towarowej lub pamięci algorytmu weryfikującego przypisanie stawek podatku oraz zwolnienia od podatku do nazw towarów lub usług przez użytkownika.

2. Wymaganiu, o którym mowa w ust. 1 pkt 7, podlegają również zmiany w bazie towarowej obejmujące zmianę nazw towarów i usług i ich przypisania do stawek podatku, zwolnienia od podatku oraz dodawanie i usuwanie towarów i usług funkcją programowania z klawiatury. Zmiany te mogą być wykonywane wyłącz-

eprasa.pl d145e88633

nie przed dokonaniem pierwszej sprzedaży po uprzednim wystawieniu raportu fiskalnego dobowego, z wyłączeniem dodawania nowych towarów i usług. Raport z tych czynności zawiera dane przed zmianą i po dokonanej zmianie – dodawane i usuwane towary i usługi, nazwę towaru lub usługi i ich przypisanie do stawki podatku lub sprzedaży zwolnionej od podatku przed zmianą i po dokonanej zmianie. Wykonana liczba zmian jest ujęta w następnym raporcie fiskalnym dobowym i zaznaczona opisem w raporcie fiskalnym okresowym zawierającym ten raport.

3. Kasa zapewnia, aby wartości wykazywane na paragonie fiskalnym i w raporcie fiskalnym dobowym były zaokrąglane do pełnych groszy, przy czym końcówki poniżej 0,5 grosza były pomijane, a końcówki 0,5 grosza i wyższe były zaokrąglane do 1 grosza.

4. Do oznaczania skrótów nazw walut stosuje się oznaczenia skrótów nazw walut stosowane przez Narodowy Bank Polski.

§ 11. [Paragon fiskalny]

1. Kasa umożliwia wydruk paragonu fiskalnego zawierającego:

1) imię i nazwisko lub nazwę podatnika, adres punktu sprzedaży, a dla sprzedaży prowadzonej w miejscach niestałych – adres siedziby lub miejsca zamieszkania podatnika;
2) numer identyfikacji podatkowej (NIP) podatnika;
3) numer kolejny wydruku;
4) datę oraz godzinę i minutę sprzedaży;
5) oznaczenie „PARAGON FISKALNY";
6) nazwę towaru lub usługi pozwalającą na jednoznaczną ich identyfikację i ewentualnie opis towaru lub usługi stanowiący rozwinięcie tej nazwy;
7) cenę jednostkową towaru lub usługi;
8) ilość i wartość sumaryczną sprzedaży danego towaru lub usługi z oznaczeniem literowym przypisanej stawki podatku;
9) wartość opustów, obniżek lub narzutów, o ile występują;
10) wartość sprzedaży brutto i wysokość podatku według poszczególnych stawek podatku po uwzględnieniu opustów, obniżek lub narzutów;
11) wartość sprzedaży zwolnionej od podatku z oznaczeniem literowym;
12) łączną wysokość podatku;
13) łączną wartość sprzedaży brutto;
14) oznaczenie waluty, w której jest zapisywana sprzedaż, przynajmniej przy łącznej wartości sprzedaży brutto;
15) kolejny numer paragonu fiskalnego;
16) numer kasy i oznaczenie kasjera – przy więcej niż jednym stanowisku kasowym;
17) numer identyfikacji podatkowej (NIP) nabywcy – na żądanie nabywcy;
18) logo fiskalne i numer unikatowy.

2. Kasa umożliwia wydruk danych zawartych na paragonie fiskalnym w kolejności określonej w ust. 1, z wyjątkiem danych o dacie oraz godzinie i minucie sprzedaży, a logo fiskalne i numer unikatowy są umieszczone centralnie w ostatniej linii paragonu fiskalnego.

3. Wysokość znaków alfanumerycznych na paragonie fiskalnym nie może być mniejsza niż 2,50 mm, liczba znaków w linii nie może być mniejsza niż 17, a liczba znaków przeznaczonych na nazwę towaru lub usługi nie może być mniejsza niż 12.

4. Łączna wartość sprzedaży brutto na paragonach fiskalnych, o której mowa w ust. 1 pkt 13, jest wyróżniona czcionką wytłuszczoną o wysokości stanowiącej co najmniej 150% wysokości innych znaków, z tym że dla kas z drukarkami igłowymi dopuszczalne jest również zastosowanie czcionki wytłuszczonej o szerokości wynoszącej co najmniej 150% szerokości innych znaków.

5. Szerokość taśmy paragonowej nie może być mniejsza niż 28 mm.

6. Paragon fiskalny jest czytelny i zawiera wszystkie dane, o których mowa w ust. 1, pozwalające nabywcy na sprawdzenie prawidłowości dokonanej sprzedaży.

§ 12. [Raport fiskalny dobowy]

1. Kasa umożliwia wydruk raportu fiskalnego dobowego zawierającego co najmniej:

1) imię i nazwisko lub nazwę podatnika, adres punktu sprzedaży, a dla sprzedaży prowadzonej w miejscach niestałych – adres siedziby lub miejsca zamieszkania podatnika;
2) numer identyfikacji podatkowej (NIP) podatnika;
3) numer kolejny wydruku;
4) datę i czas wystawienia raportu fiskalnego dobowego;
5) oznaczenie umieszczone centralnie „RAPORT FISKALNY DOBOWY";
6) oznaczenie daty i czasu rozpoczęcia i zakończenia sprzedaży objętej raportem fiskalnym dobowym;

eprasa.pl d145e88633

7) kolejny numer raportu fiskalnego dobowego;
8) oznaczenia literowe od „A" do „G" wraz z przypisanymi stawkami podatku oraz zwolnieniem od podatku, przy czym literze „A" jest przypisana stawka podstawowa podatku, a literom od „B" do „G" są przypisane pozostałe stawki podatku oraz zwolnienie od podatku;
9) osobno dla paragonów fiskalnych i faktur wartości sprzedaży netto według poszczególnych stawek podatku, wartości sprzedaży zwolnionej od podatku i wysokości podatku według poszczególnych stawek podatku;
10) łączną wysokość podatku;
11) łączną wartość sprzedaży brutto;
12) liczbę awaryjnych zerowań pamięci operacyjnej wykonanych od czasu wystawienia ostatniego raportu fiskalnego dobowego oraz kolejne numery wykonanych awaryjnych zerowań pamięci operacyjnej, daty i czas ich wykonania oraz przy każdym z zerowań oznaczenie literą „Z" – zerowanie zewnętrzne lub literą „W" – zerowanie wewnętrzne oraz symbolem „*" w przypadku zapisu sprzedaży pomiędzy wystawieniem poprzedniego raportu fiskalnego dobowego lub wykonaniem awaryjnego zerowania pamięci operacyjnej a wykonaniem opisywanego zerowania;
13) oznaczenie „WYKONANO ZMIANY W BAZIE TOWAROWEJ" oraz łączną liczbę zmian w bazie towarowej obejmujących dodanie towaru lub usługi, usunięcie towaru lub usługi oraz zmianę nazwy towaru lub usługi i przypisania do towaru lub usługi stawki podatku lub zwolnienia od podatku;
14) łączną liczbę paragonów fiskalnych anulowanych;
15) wartość paragonów fiskalnych anulowanych;
16) łączną liczbę paragonów fiskalnych;
17) łączną liczbę faktur;
18) łączną liczbę pozycji sumowaną od pkt 5 do pkt 17;
19) oznaczenie „WALUTA EWIDENCYJNA" i symbol waluty ewidencyjnej;
20) sumy narastająco z raportu na raport wysokości podatku według stawek podatku z uwzględnieniem zerowania tych kwot i naliczania ponownie po zmianie waluty ewidencyjnej oraz łączną, narastającą wartość sprzedaży brutto;
21) w przypadku kas z funkcją rozliczania recept refundowanych – oznaczenie „ILOŚĆ WYCEN" oraz liczbę wycen wykonanych od ostatniego raportu fiskalnego dobowego;
22) w przypadku kas z funkcją rozliczania recept refundowanych – oznaczenie „OPŁATA" oraz łączną wartość brutto zapisanej sprzedaży pomniejszoną o zniżki i refundacje;
23) numer kasy, w przypadku gdy jest więcej niż jedno stanowisko kasowe;
24) oznaczenie kasjera;
25) umieszczony centralnie numer kontrolny wyznaczony na podstawie zawartości tekstowej raportu fiskalnego dobowego;
26) umieszczone centralnie logo fiskalne i numer unikatowy;
27) umieszczony centralnie skrót kryptograficzny, o którym mowa w § 20 pkt 3.

2. Kasa umożliwia wydruk danych zawartych w raporcie fiskalnym dobowym w kolejności określonej w ust. 1, z wyjątkiem danych, o których mowa w ust. 1 pkt 4.

§ 13. [Warunki, jakie musi spełniać kasa posiadająca funkcję drukowania faktur]

Kasa posiadająca funkcję drukowania faktur musi spełniać dodatkowo następujące warunki:
1) na fakturze musi być umieszczony numer kontrolny;
2) dokonanie wydruku faktury jest zapisywane w pamięci fiskalnej.

§ 14. [Numer kontrolny na dokumencie fiskalnym]

Numer kontrolny na dokumencie fiskalnym musi być umieszczony trwale centralnie w linii bezpośrednio poprzedzającej logo fiskalne.

§ 15. [Konieczność wprowadzenia szczególnych dostosowań]

1. W przypadku gdy ze szczególnymi formami sprzedaży, sprzedaży określonych towarów, świadczeniem określonych usług lub potrzebą współpracy kasy z innymi urządzeniami niezbędnymi do stosowania w danej dziedzinie sprzedaży jest związana konieczność wprowadzenia szczególnych dostosowań o charakterze konstrukcyjnym, funkcjonalnym lub programowym, kasa o zastosowaniu specjalnym odpowiada kryteriom i warunkom technicznym równoważnym dla tej dziedziny zastosowań z określonymi w § 5, § 6, § 9, § 10, § 11 i § 16, a potwierdzenie potwierdza ich spełnienie dla określonego rodzaju zastosowań.

eprasa.pl d145e88633

2. W kasach umieszczanych w urządzeniach do automatycznej sprzedaży towarów i usług nie ma obowiązku wydruku paragonu fiskalnego i paragonu fiskalnego anulowanego, pod warunkiem zapisu na informatycznym nośniku danych paragonu fiskalnego i paragonu fiskalnego anulowanego.

3. Kasy umieszczane w urządzeniach do automatycznej sprzedaży towarów i usług mogą nie wyświetlać danych o wartości sprzedaży, pod warunkiem że dane te są zawarte na towarze lub wskazuje je urządzenie do automatycznej sprzedaży towarów i usług.

4. Kasy rozliczające więcej niż jedną transakcję równocześnie, w szczególności kasy stosowane w restauracjach, zamykają wszystkie rozpoczęte w ciągu danej doby transakcje przed wystawieniem raportu fiskalnego dobowego.

5. Kasy przeznaczone do prowadzenia ewidencji sprzedaży przy świadczeniu usług w zakresie transportu pasażerskiego mogą posiadać jeden wyświetlacz dla użytkownika i nabywcy oraz posiadają funkcję rejestracji i naliczania dopłat do przewozów w podziale na poszczególne kategorie ulg ustawowych, a także funkcję sporządzania dobowych i miesięcznych raportów dopłat do biletów ulgowych.

6. Kasy, o których mowa w ust. 5, zasilane z instalacji pojazdu samochodowego spełniają wymagania, o których mowa w § 17 ust. 2 pkt 2.

§ 16. [Paragon fiskalny z kasy przeznaczonej do prowadzenia ewidencji sprzedaży przy świadczeniu usług w zakresie transportu pasażerskiego]

Kasa, o której mowa w § 15 ust. 5, umożliwia wydruk paragonu fiskalnego zawierającego co najmniej:

1) imię i nazwisko lub nazwę podatnika, adres punktu sprzedaży, a dla sprzedaży prowadzonej w miejscach niestałych – adres siedziby lub miejsca zamieszkania podatnika;
2) numer identyfikacji podatkowej (NIP) podatnika;
3) numer kolejny wydruku;
4) datę oraz godzinę i minutę sprzedaży;
5) oznaczenie „PARAGON FISKALNY";
6) oznaczenie „BILET" lub „OPŁATA DODATKOWA";
7) rodzaj biletu;
8) tytuł ulgi w przypadku biletu ulgowego;
9) numer kursu;
10) nazwę przystanku początkowego i końcowego lub zakres ważności, lub okres ważności biletu;
11) cenę jednostkową usługi;
12) wartość ulgi w przypadku biletu ulgowego;
13) liczbę i wartość sumaryczną sprzedaży danej usługi z oznaczeniem literowym przypisanej stawki podatku;
14) wartość opustów, obniżek lub narzutów, o ile występują;
15) wartość sprzedaży brutto i wysokość podatku według poszczególnych stawek podatku z oznaczeniem literowym, po uwzględnieniu opustów, obniżek lub narzutów;
16) wartość sprzedaży zwolnionej od podatku z oznaczeniem literowym;
17) łączną wysokość podatku;
18) łączną wartość sprzedaży brutto;
19) oznaczenie waluty, w której jest zapisywana sprzedaż, przynajmniej przy łącznej wartości sprzedaży brutto;
20) kolejny numer paragonu fiskalnego;
21) imię i nazwisko posiadacza biletu w przypadku biletów okresowych imiennych;
22) umieszczone centralnie logo fiskalne i numer unikatowy.

§ 17. [Kryteria, które musi spełniać kasa współpracująca z taksometrem przeznaczona do prowadzenia ewidencji sprzedaży przy świadczeniu usług przewozu osób oraz ich bagażu podręcznego taksówkami]

1. Kasa współpracująca z taksometrem przeznaczona do prowadzenia ewidencji sprzedaży przy świadczeniu usług przewozu osób oraz ich bagażu podręcznego taksówkami, poza kryteriami określonymi w § 5, odpowiada także następującym kryteriom:

1) jest połączona z taksometrem w sposób nierozłączny lub przez system złącza zabezpieczonego przed ingerencją użytkownika kasy lub osób trzecich, zapewniający przesyłanie danych rejestrowanych przez taksometr do kasy, a odłączenie lub uszkodzenie kasy uniemożliwiające jej działanie powoduje blokadę działania taksometru najpóźniej po wykonaniu operacji kończących kurs;
2) posiada zabezpieczenie dostępu do wnętrza kasy uwzględniające określone odrębnymi przepisami wymagania w zakresie nakładania cech zabezpieczających taksometrów;

eprasa.pl d145e88633

3) w przypadku kas wyposażonych we wspólną z taksometrem płytę główną – posiada rozwiązania konstrukcyjne umożliwiające wykonanie fiskalizacji bez naruszenia cech zabezpieczających taksometru.

2. W przypadku kasy, o której mowa w ust. 1:

1) funkcje wyświetlaczy wartości usługi zaewidencjonowanej przez kasę, o których mowa w § 5 ust. 1 pkt 1 lit. c, może pełnić wyświetlacz zespołu opłat lub zespołu dopłat taksometru;
2) funkcję zasilania, o którym mowa w § 5 ust. 1 pkt 8, pełni zasilanie z instalacji pojazdu samochodowego oraz wewnętrzne zasilanie akumulatorowo-bateryjne, które zapewnia wydrukowanie co najmniej 20 paragonów fiskalnych, każdy o zawartości 20 wierszy druku, w okresie 8 godzin od zaniku zasilania z instalacji pojazdu samochodowego.

3. Producent umieszcza w książce kasy, o której mowa w ust. 1, zapis o typie taksometru współpracującego z daną kasą.

§ 18. [Warunki techniczne, które musi spełniać kasa współpracująca z taksometrem przeznaczona do prowadzenia ewidencji sprzedaży przy świadczeniu usług przewozu osób oraz ich bagażu podręcznego taksówkami]

1. Kasa współpracująca z taksometrem przeznaczona do prowadzenia ewidencji sprzedaży przy świadczeniu usług przewozu osób oraz ich bagażu podręcznego taksówkami odpowiada również następującym warunkom technicznym:

1) posiada funkcję umożliwiającą anulowanie paragonu fiskalnego dla rozliczenia kursu, który rozpoczął się postojem nie dłuższym niż 20 minut i zakończył przejechaniem odcinka drogi nie dłuższego niż 500 m albo tylko samym postojem, nie dłuższym niż 20 minut;
2) w przypadku kasy posiadającej funkcję stosowania opustu procentowego (rabat) lub funkcję stosowania cen umownych indywidualnie negocjowanych wykorzystanie tych funkcji łącznie z określeniem wysokości opustu procentowego (rabat) lub ceny jest możliwe wyłącznie w okresie dostępności funkcji umożliwiającej anulowanie paragonu fiskalnego, w trakcie realizowanego kursu;
3) podczas korzystania z funkcji stosowania opustu procentowego (rabat) w trakcie realizacji kursu na wyświetlaczu kasy lub zespole opłat lub dopłat taksometru jest dodatkowo wyświetlany wyraz „rabat", natomiast należność uwzględniająca zastosowany opust procentowy (rabat) jest pokazana na wyświetlaczu najpóźniej po przejściu taksometru w położenie „KASA";
4) w przypadku przerwania kursu z powodu zaniku zasilania taksometru lub przerwania pomiaru przez taksometr w czasie powyżej 10 sekund – kasa dokonuje wydruku paragonu fiskalnego za wykonaną do tego zdarzenia usługę;
5) posiada funkcję przekazania do taksometru, po wydrukowaniu paragonu fiskalnego, informacji pozwalającej na przestawienie taksometru w stan umożliwiający realizację następnego kursu.

2. Zaprogramowanie działania kasy umożliwiające korzystanie z funkcji stosowania opustu procentowego (rabat) i funkcji stosowania cen umownych indywidualnie negocjowanych następuje na wniosek użytkownika kasy w punkcie serwisu kas i jest połączone z dokonaniem odpowiedniego wpisu w książce kasy.

§ 19. [Paragon fiskalny z kasy współpracującej z taksometrem przeznaczonej do prowadzenia ewidencji sprzedaży przy świadczeniu usług przewozu osób oraz ich bagażu podręcznego taksówkami]

1. Kasa, o której mowa w § 18, umożliwia wydruk paragonu fiskalnego zawierającego co najmniej:

1) imię i nazwisko lub nazwę podatnika oraz adres zamieszkania lub siedziby podatnika;
2) numer identyfikacji podatkowej (NIP) podatnika;
3) numer kolejny wydruku;
4) numer rejestracyjny i numer boczny taksówki;
5) datę wykonania usługi, z określeniem w godzinach i minutach czasu rozpoczęcia i zakończenia kursu;
6) oznaczenie „PARAGON FISKALNY";
7) długość przejechanej drogi w czasie kursu;
8) jednostkowe opłaty taryfowe wykorzystywane do wyceny kursu łącznie z opłatą za impuls;
9) liczbę impulsów i wartość usługi odnoszące się do poszczególnych taryf;
10) wartość poszczególnych innych opłat taryfowych;
11) wartość opustów, obniżek lub narzutów, o ile występują;
12) wartość sprzedaży brutto i wysokości podatku według poszczególnych stawek podatku

eprasa.pl d145e88633

z oznaczeniem literowym po uwzględnieniu opustów, obniżek lub narzutów;
13) wartość sprzedaży zwolnionej od podatku z oznaczeniem literowym;
14) łączną wysokość podatku;
15) łączną wartość sprzedaży brutto;
16) oznaczenie waluty, w której jest zapisywana sprzedaż, przynajmniej przy łącznej wartości sprzedaży brutto;
17) kolejny numer paragonu fiskalnego;
18) numer identyfikacji podatkowej (NIP) nabywcy – na żądanie nabywcy;
19) umieszczone centralnie logo fiskalne i numer unikatowy.

2. W przypadku taksometrów, które były poddane ocenie zgodności przed wprowadzeniem do obrotu lub użytkowania zgodnie z odrębnymi przepisami, układ i rodzaj danych uwidocznionych na paragonie fiskalnym, o których mowa w ust. 1 pkt 8–10, może być odpowiednio zmieniony w zależności od rozwiązań zastosowanych przy przekazie przez dany typ taksometru informacji o parametrach taryfy lub taryf oraz długości przebytej drogi lub innych jednostek naturalnych zastosowanych do pomiaru usługi.

3. W przypadku kasy wyposażonej również w funkcję związaną ze stosowaniem cen umownych indywidualnie negocjowanych paragon fiskalny oprócz danych wymienionych w ust. 1, związanych z wyceną kursu według wskazań taksometru, zawiera także:
1) cenę uzgodnioną do zapłaty i wysokość podatku podlegające zapisowi w pamięci fiskalnej;
2) imię i nazwisko lub nazwę albo nazwę skróconą nabywcy usługi oraz jego adres;
3) miejsce rozpoczęcia i zakończenia kursu, z tym że w przypadku gdy kurs skończył się w miejscu jego rozpoczęcia, należy podać nazwę głównych miejscowości objętych trasą kursu.

§ 20. [Warunki techniczne programu pracy kasy]

Program pracy kasy odpowiada następującym warunkom technicznym:
1) przesyłanie danych pomiędzy kasą a umieszczonym poza obudową kasy systemem wykonywania kopii na informatycznych nośnikach danych następuje w postaci zaszyfrowanej i z autoryzacją danych;
2) poprawność działania systemu elektronicznego zapisu kopii na informatycznych nośnikach danych nadzoruje w sposób bezpośredni program, który umożliwia poprawne przesyłanie danych do systemu elektronicznego zapisu kopii i usuwanie danych zawartych w pamięci podręcznej;
3) po wystawieniu raportu fiskalnego dobowego oraz zapisaniu go w pamięci fiskalnej i pamięci podręcznej program wyznacza funkcję skrótu kryptograficznego realizowaną niesymetrycznym algorytmem zgodnym z normą PN-ISO/IEC 10118-3:1999, z całości zapisów tekstowych zawartych w pamięci podręcznej łącznie z raportem fiskalnym dobowym;
4) skrót, o którym mowa w pkt 3, jest zapisywany w rekordzie ostatniego raportu fiskalnego dobowego w pamięci fiskalnej;
5) bezpośrednio po wystawieniu raportu fiskalnego dobowego program wywołuje przesłanie wszystkich danych z pamięci podręcznej na informatyczny nośnik danych;
6) w rekordach raportu fiskalnego dobowego zapisywanych w pamięci fiskalnej należy umieszczać dodatkowe informacje, o których mowa w pkt 12 i 17; pozytywny wynik porównywania wyznaczonego skrótu zapisanego w rejestrze raportu fiskalnego dobowego z odpowiednimi danymi określonymi na informatycznych nośnikach danych umożliwia usunięcie zawartości pamięci podręcznej, przy czym skrót ten opatrzony specjalnym kluczem zostaje przesłany do dopisania na informatycznym nośniku danych w rejestrze odpowiedniego raportu fiskalnego dobowego;
7) dane zapisywane w pamięci fiskalnej przez program są dostępne do odczytu tylko przez ten program;
8) dane zawarte w rekordach, o których mowa w pkt 6, są użyte przez program do porównania z danymi dosłanymi do kasy przez zewnętrzne programy współpracujące, o których mowa w pkt 19 lit. b;
9) każdy informatyczny nośnik danych jest zaopatrzony w zapisaną programem etykietę, która zawiera co najmniej bieżący numer nośnika, zakres czasowy zawartych w nim dokumentów oraz numer unikatowy kasy, której kopie dokumentów są na nim zapisane;
10) na jednym informatycznym nośniku danych mogą być zapisane kopie dokumentów z jednej kasy;
11) jeżeli jest to możliwe do przeprowadzenia, wystawienie pierwszego raportu fiskalnego dobowego związanego z fiskalizacją rozpo-

eprasa.pl d145e88633

czyna zapisy na informatycznym nośniku danych;

12) proces dopisywania kolejnych kopii dokumentów na informatycznych nośnikach danych wymaga każdorazowo sprawdzenia jego oryginalnej zawartości danych od początku zainicjowania informatycznego nośnika danych każdorazowo poprzez porównanie z odpowiednimi danymi zawartymi w pamięci fiskalnej; czynność ta jest wykonana przed dopisaniem następnych danych, a wynik ponownie wykonanego sprawdzenia całego informatycznego nośnika danych jest dopisany w ewidencji raportu fiskalnego dobowego zawartego w pamięci fiskalnej;
13) z zapisanych danych na informatycznym nośniku danych związanych z ostatnim przesłaniem z kasy należy wyznaczyć funkcję skrótu realizowaną tym samym algorytmem, który został zaimplementowany w kasie; skrót ten należy odesłać do kasy dla porównania przez program w kasie z odpowiednimi zapisami w kasie i po tych operacjach przesłać go z powrotem ze specjalnym kluczem celem zapisania na informatycznym nośniku danych;
14) przed dopisaniem kopii dokumentów od ostatniego raportu fiskalnego dobowego na informatyczny nośnik danych program dokonuje oszacowania wolnego miejsca na zapis danych zaistniałych od ostatniego raportu fiskalnego dobowego; jeżeli miejsca jest wystarczająco dużo, można przystąpić do dokonania zapisu, jeżeli nie, informatyczny nośnik danych jest zamknięty całkowicie;
15) etykieta całkowicie zamkniętego informatycznego nośnika danych jest zapisywana w pamięci fiskalnej w rekordzie ostatnio zapisanego raportu fiskalnego dobowego i z tym raportem jest drukowana w odpowiednich raportach fiskalnych okresowych;
16) całkowite zamykanie informatycznego nośnika danych z zapisanymi kopiami dokumentów jest realizowane przez program, który również zapewnia przedstawianie historii zapisanych dokumentów z danej kasy, z tym że historia ta jest przedstawiana przez zapisywanie danych z poprzednich zamkniętych informatycznych nośników danych, takich jak: numer unikatowy, zakres numerów raportów fiskalnych dobowych i okresy, w których zostały one zaewidencjonowane, wartość sprzedaży w tych okresach oraz etykiety informatycznych nośników danych, na których dane te się znajdowały, aby móc na podstawie tej informacji ustalić, w którym informatycznym nośniku danych są określone dane;
17) dla całkowicie zamkniętego informatycznego nośnika danych archiwizującego kopie dokumentów należy wyznaczyć funkcję skrótu niesymetrycznym algorytmem kryptograficznym zgodnym z normą PN-ISO/IEC 10118-3:1999, z zapisu obejmującego wszystkie raporty fiskalne dobowe; skrót ten zostaje dopisany do rekordu ostatniego raportu fiskalnego dobowego zawartego w pamięci fiskalnej i odesłany z powrotem ze specjalnym kluczem z kasy celem zapisania w archiwizowanej kopii;
18) niezależnie od wymagań wymienionych w pkt 1–17 algorytmy związane z zapisaniem kopii dokumentów na informatycznych nośnikach danych rozwiązują w sposób jednoznaczny kwestie dotyczące zabezpieczeń przed utratą danych w ramach wszystkich sytuacji konfliktowych i awaryjnych, jakie mogą się pojawić w związku z działaniem programu;
19) specjalna część programu również zapewnia na całkowicie zamkniętym informatycznym nośniku danych:
    a) odczytywanie kopii dokumentów i ich drukowanie w systemach, w których są zapisywane, lub z użyciem programu archiwizującego; niezależnie od tego jest również zapewniona możliwość wykonania wydruku przez kasę lub dowolną kasę tego samego typu, z której pochodziły zapisywane kopie, z wyjątkiem przypadków, o których mowa w § 21,
    b) wykonywanie czynności sprawdzających zapisanych kopii dokumentów na informatycznych nośnikach danych, w szczególności związanych z zastosowanymi zabezpieczeniami, z udziałem kasy, z której były prowadzone zapisy, lub dowolnej kasy tego samego typu,
    c) realizację funkcji sortujących umożliwiających co najmniej na podstawie określonych zapisów kopii dokumentów, w tym raportów fiskalnych dobowych, wystawianie raportów fiskalnych okresowych za okres żądany przez kontrolującego, wyszukiwanie sprzedaży według zadanych parametrów, takich jak: data, występowanie sprzedaży w zadanym zakresie dat, wyszukiwanie wskaza-

eprasa.pl d145e88633

nych stawek podatku przy sprzedażach, wyszukiwanie określonych nazw towarów; program ten również zapewnia wykrywanie zmian już uprzednio zapisanych kopii dokumentów oraz wskazywanie etykiet informatycznych nośników danych, które w historii zapisywania kopii dokumentów zawierają żądane dane; w programie nie są dostępne dla użytkownika kasy żadne procedury edytowania tekstu.

§ 21. [Warunki, które musi spełniać program pracy kasy, jeżeli nie zawiera niektórych elementów odpowiedzialnych za elektroniczny zapis kopii]

Program pracy kasy może nie zawierać niektórych elementów odpowiedzialnych za elektroniczny zapis kopii, związanych z realizacją warunków technicznych określonych w § 20 pkt 11–19, jeżeli:

1) producent będzie wprowadzał do obrotu kasy wraz z oprogramowaniem zainstalowanym na urządzeniach zewnętrznych służących do zapisu kopii dokumentów;
2) w książce kasy producent określi rodzaje urządzeń, które przy wykorzystaniu oprogramowania wymienionego w pkt 1 mogą współpracować z kasą przy zapisie kopii dokumentów, lub określi szczegółowe parametry techniczne, które spełniają te urządzenia, oraz informatyczne nośniki danych, na których będą zapisywane kopie dokumentów.

Rozdział 3

Sposób oznaczania pamięci fiskalnej kas numerami unikatowymi i warunki ich przydzielania oraz dokumenty, które powinny być dołączone do kasy przy wprowadzaniu jej do obrotu

§ 22. [Numer unikatowy pamięci fiskalnej]

1. Pamięć fiskalna oznaczana jest numerem unikatowym wprowadzonym do niej wyłącznie podczas procesu produkcyjnego.

2. Numer unikatowy składa się z trzyliterowego prefiksu oraz ciągu 10 cyfr, z których pierwsze dwie oznaczają rok kalendarzowy, w którym przydzielane są numery unikatowe, dwie kolejne oznaczają kolejny numer wydanego dla danego typu kasy potwierdzenia, a po nich następuje sześć kolejnych cyfr od 0 do 9.

3. Numery unikatowe są przydzielane wyłącznie dla kas posiadających ważne potwierdzenie.

4. Przydzielenie numerów unikatowych dla danego typu kasy następuje na podstawie wniosku producenta, zawierającego:

1) określenie typu kasy, którego wniosek dotyczy, oraz określenie celu wykorzystania wnioskowanych numerów unikatowych;
2) numer i datę potwierdzenia o spełnieniu przez kasę funkcji, kryteriów i warunków technicznych, którym muszą odpowiadać kasy, wydanego dla kasy objętej wnioskiem;
3) określenie liczby numerów unikatowych, które są przydzielane;
4) wskazanie ostatnio nadanego prefiksu dla danego typu kasy, w przypadku kolejnego wniosku o przydzielenie numerów unikatowych dla tego typu kasy.

§ 23. [Elementy obowiązkowe kasy wprowadzanej przez producenta do obrotu]

1. Do każdej kasy wprowadzanej do obrotu producent dołącza:

1) instrukcję obsługi kasy;
2) książkę kasy, której wzór określa załącznik nr 2 do rozporządzenia;
3) kartę kasy, której wzór określa załącznik nr 3 do rozporządzenia;
4) deklarację, o której mowa w art. 111 ust. 6g pkt 2 ustawy, której wzór określa załącznik nr 4 do rozporządzenia;
5) program do odczytu pamięci fiskalnej;
6) program archiwizujący.

2. Instrukcja obsługi kasy zawiera co najmniej informacje dotyczące obsługi kasy, procedur jej programowania, opis kodów błędów obsługiwanych przez kasę, w szczególności opis kodów błędów oznaczających niemożność odczytu pamięci fiskalnej, warunków znamionowych użytkowania, warunków przechowywania oraz określenia typu materiałów używanych do sporządzania wydruków i sposobu przechowywania wydruków dla zapewnienia ich czytelności.

Rozdział 4

Wniosek o wydanie potwierdzenia o spełnieniu przez kasy funkcji, kryteriów i warunków technicznych, którym odpowiadają kasy, oraz okres, na który jest wydawane potwierdzenie

§ 24. [Treść wniosku o wydanie potwierdzenia]

1. W celu otrzymania potwierdzenia producent składa wniosek zawierający:

eprasa.pl d145e88633

1) imię i nazwisko lub nazwę wnioskodawcy oraz adres jego miejsca zamieszkania lub siedziby;
2) nazwę i adres producenta zagranicznego kasy oraz odpis z rejestru lub ewidencji prowadzonych w państwie, w którym znajduje się jego siedziba, uzyskany nie wcześniej niż 3 miesiące przed dniem złożenia wniosku i upoważnienie producenta zagranicznego kasy dla producenta do wprowadzania jej do obrotu;
3) adres do korespondencji, jeżeli jest inny niż adres, o którym mowa w pkt 1;
4) dane identyfikujące kasę, w tym nazwę, typ i model kasy, o ile są stosowane;
5) podpis osoby lub osób reprezentujących wnioskodawcę.

2. W przypadku kas współpracujących z taksometrami przeznaczonych do prowadzenia ewidencji sprzedaży przy świadczeniu usług przewozu osób oraz ich bagażu podręcznego taksówkami, wraz z wnioskiem, o którym mowa w ust. 1, składany jest wniosek o wykonanie przez Główny Urząd Miar ekspertyzy w zakresie możliwości współpracy taksometru z kasą, której dotyczy wniosek.

§ 25. [Obowiązkowe załączniki do wniosku]

1. Do wniosku dołącza się:
1) co najmniej dwa egzemplarze kasy, przy czym jeden stanowiący kasę wzorcową pozostaje w Głównym Urzędzie Miar do czasu upływu ważności potwierdzenia;
2) pamięć fiskalną zabezpieczoną w sposób, o którym mowa w § 5 ust. 1 pkt 2;
3) dodatkowe pamięci fiskalne, w tym:
   a) jedną zawierającą 32 wolne rekordy przeznaczone do zapisu raportów fiskalnych dobowych,
   b) jedną zawierającą zapisy dotyczące 195 zerowań pamięci operacyjnej, o numerze unikatowym takim samym jak pamięci fiskalne, o których mowa w lit. e,
   c) jedną zawierającą zapisy dotyczące 25 zmian stawek podatku, o numerze unikatowym takim samym jak pamięci fiskalne, o których mowa w lit. e,
   d) trzy czyste, w tym dwie z takimi samymi numerami unikatowymi i jedną z innym numerem unikatowym,
   e) cztery o takim samym testowym numerze unikatowym i trzy o innym testowym numerze unikatowym zawierające 10 takich samych raportów fiskalnych dobowych,
   f) sparowane z pamięciami fiskalnymi, o których mowa w lit. a–e, nośniki kopii elektronicznych;
4) program do odczytu pamięci fiskalnej;
5) program umożliwiający programowanie bazy towarowej z komputera zewnętrznego;
6) opis konstrukcji, schematy ideowe i montażowe kasy;
7) schemat blokowy budowy kasy;
8) mapę pamięci fiskalnej;
9) program pracy kasy w wersji źródłowej;
10) program archiwizujący na nośniku danych tego samego typu, na którym będzie udostępniony podatnikowi, wraz z dokumentami potwierdzającymi jego autoryzację;
11) wykaz elementów elektronicznych kasy wraz z opisem ich przeznaczenia, w tym podzespołów realizujących funkcje pamięci operacyjnej, pamięci podręcznej, pamięci fiskalnej, zegara czasu rzeczywistego oraz zastosowanych w budowie kasy mikrokontrolerów;
12) zdjęcie kasy w formacie A4;
13) opcje konstrukcyjne kasy;
14) instrukcje obsługi i programowania;
15) instrukcję serwisową;
16) protokoły komunikacyjne wszystkich interfejsów zewnętrznych kasy i interfejsów wewnętrznych pomiędzy modułem fiskalnym a pamięcią fiskalną, wyświetlaczami, drukarkami, klawiaturą i systemem zapisywania kopii elektronicznych, a także schematy przewodów połączeniowych;
17) wykaz wszystkich części składowych kasy lub systemu kasowego oraz schemat systemu;
18) szczegółowy opis sposobu zabezpieczeń pamięci programu pracy kasy i pamięci fiskalnej, wraz z niezbędnymi algorytmami, schematami i kodami oprogramowania dodatkowego w formie umożliwiającej weryfikację wymagań dotyczących niezmienności danych w tych pamięciach;
19) wykaz urządzeń dodatkowych, z którymi kasa może współdziałać;
20) wypełnioną kartę kasy;
21) wzór książki kasy przeznaczonej dla danego typu kasy, w której zamieszcza się stałe zapisy o:

eprasa.pl d145e88633

a) typie taksometru współpracującego z kasą,
b) rodzajach urządzeń, które przy wykorzystaniu oprogramowania, o którym mowa w § 21 pkt 1, mogą współpracować z kasą przy zapisie kopii, lub szczegółowych parametrach technicznych, które mają spełniać te urządzenia oraz informatyczne nośniki danych, na których będą zapisywane kopie dokumentów fiskalnych;

22) wykaz wszystkich sytuacji awaryjnych kasy i sposoby ich usuwania: automatycznie, przez serwisanta kas, przez użytkownika kasy i nieusuwalne, oraz sposoby zabezpieczenia podzespołów kasy przed dostępem osób nieuprawnionych;
23) oświadczenie wnioskodawcy, że każda kasa wprowadzana do obrotu będzie identyczna technicznie, funkcjonalnie i programowo z kasą wzorcową poddaną badaniom, która otrzymała potwierdzenie i spełnia wymogi określone rozporządzeniem, oraz oświadczenie o rodzaju pamięci zastosowanych do pamięci fiskalnej kasy oraz zapisu programu pracy kasy;
24) wzory wszystkich dokumentów drukowanych przez kasę z opisem sposobu wywołania ich drukowania;
25) opis technologii zapisywania numeru unikatowego i umieszczenia pamięci fiskalnej w gnieździe podczas produkcji kasy oraz technologię wymiany modułu fiskalnego i pamięci fiskalnej;
26) w przypadku kas współpracujących z taksometrami przeznaczonych do prowadzenia ewidencji sprzedaży przy świadczeniu usług przewozu osób oraz ich bagażu podręcznego taksówkami:
   a) wykaz taksometrów współpracujących z kasą,
   b) oświadczenie wnioskodawcy o poprawnej współpracy kasy z taksometrem w warunkach znamionowych użytkowania taksometrów, w tym również deklarowanych przez producenta, dla każdego taksometru wymienionego w wykazie, o którym mowa w lit. a,
   c) kopię decyzji zatwierdzenia typu taksometru lub kopię certyfikatu badania typu UE albo certyfikatu projektu UE dla każdego taksometru wymienionego w wykazie, o którym mowa w lit. a;
27) schemat blokowy programu pracy kasy;
28) algorytmy i udokumentowane kody źródłowe programów pracy kasy odpowiedzialne za realizację funkcji i bezpieczeństwo danych zapisywanych w kasie w zakresie:
   a) fiskalizacji,
   b) zapisu i odczytu danych w pamięci fiskalnej,
   c) zapisywania kopii danych na informatycznych nośnikach danych,
   d) przesyłania danych przez zewnętrzne protokoły komunikacyjne kasy (parser instrukcji),
   e) wykrywania, sygnalizacji i obsługi dopełniania się wewnętrznych pamięci kasy,
   f) przesyłania danych do sterowników wyświetlaczy i drukarki kasy,
   g) definicji opisów umieszczanych na wydrukach,
   h) procedury obsługi błędów, w szczególności związanych z weryfikacją poprawności danych w pamięci fiskalnej, pamięci podręcznej i pamięci operacyjnej,
   i) zabezpieczeń programowych modułów pamięci fiskalnej oraz pamięci programu pracy kasy,
   j) innych elementów niezbędnych do oceny spełnienia warunków, które mają spełniać kasy;
29) sumy kontrolne programów kasy;
30) informację o wystawieniu dla kasy deklaracji zgodności lub oznakowaniu CE, określonych w odrębnych przepisach.

2. Do wniosku dołącza się opisy działania wszystkich urządzeń dołączonych do kasy.

§ 26. [Obowiązek udostępnienia wszystkich urządzeń przeznaczonych do współpracy z kasą]

1. W celu wykonania badań kasy producent udostępnia wszystkie urządzenia przeznaczone do współpracy z kasą.

2. W przypadku kas współpracujących z taksometrem przeznaczonych do prowadzenia ewidencji sprzedaży przy świadczeniu usług przewozu osób oraz ich bagażu podręcznego taksówkami do wniosku dołącza się lub dostarcza na badania kasy egzemplarz taksometru współpracującego z kasą oraz urządzenie umożliwiające symulację pracy taksometru.

eprasa.pl d145e88633

§ 27. [Język wniosku oraz dołączonych do niego dokumentów]

Wniosek oraz dołączone do niego dokumenty są sporządzane w języku polskim albo są dołączane ich tłumaczenia na język polski, sporządzone przez tłumacza przysięgłego.

§ 28. [Okres, na który wydaje się potwierdzenie]

Potwierdzenie wydaje się na okres, o którym mowa w art. 145a ust. 7 pkt 1 ustawy.

§ 29. [Zmiany funkcjonalne, konstrukcyjne oraz programowe w kasie po uzyskaniu potwierdzenia]

Po uzyskaniu potwierdzenia wszelkie zmiany funkcjonalne, konstrukcyjne oraz programowe w kasie, przed ich wprowadzeniem, wymagają każdorazowo ponownego złożenia wniosku wraz z wymaganymi dokumentami i urządzeniami, uzyskania pozytywnego wyniku z wszystkich przeprowadzonych badań kasy oraz uzyskania potwierdzenia.

Rozdział 5

Zakres badań kasy oraz rodzaje danych zawartych w sprawozdaniu z badań kasy

§ 30. [Zakres badań stwierdzających spełnianie przez kasy funkcji oraz kryteriów i warunków technicznych]

Spełnianie funkcji oraz kryteriów i warunków technicznych przez kasy stwierdza się na podstawie wyników badań, których zakres obejmuje sprawdzenie:

1) zgodności wniosku, o którym mowa w § 24 ust. 1, z egzemplarzem kasy wzorcowej;
2) konstrukcji kasy, w tym:
   a) budowy kasy,
   b) sposobu zabezpieczeń kasy przed dostępem i możliwością ingerencji w jej konstrukcję,
   c) kompletności konstrukcji kasy, montażu wymaganych podzespołów i elementów konstrukcji;
3) bezpieczeństwa danych i oprogramowania, w tym:
   a) przesyłania danych między kasą a komputerem współpracującym z kasą,
   b) zapisu danych w pamięci podręcznej i pamięci fiskalnej,
   c) realizacji funkcji kryptograficznych mających na celu zapewnienie integralności danych,
   d) bezpieczeństwa danych zapisywanych w pamięci podręcznej, pamięci fiskalnej i na informatycznych nośnikach danych,
   e) poprawności działania kasy w przypadku wystąpienia typowych sytuacji awaryjnych, w tym:
      – zaniku połączeń między głównymi podzespołami kasy, w tym pomiędzy modułem fiskalnym i pamięcią fiskalną,
      – uszkodzenia jednego z podzespołów kasy, w tym układu zasilania, drukarki lub wyświetlacza,
      – uszkodzenia pamięci na informatycznym nośniku danych,
      – nieprawidłowej pracy zegara czasu rzeczywistego,
      – innych sytuacji awaryjnych związanych z przechowywaniem danych w pamięciach kasy, w tym szczególnie podczas zaników zasilania;
4) funkcji kasy, w celu sprawdzenia:
   a) poprawności działania funkcji obsługi sprzedaży i raportowania kasy,
   b) poprawności naliczania należnego podatku,
   c) formatu i zawartości dokumentów fiskalnych,
   d) poprawności działania systemu zapisywania elektronicznych kopii dokumentów;
5) oprogramowania kasy, w celu sprawdzenia:
   a) implementacji algorytmów oprogramowania kasy,
   b) implementacji protokołów komunikacyjnych modułu fiskalnego i kasy,
   c) struktury modułów oprogramowania, zgodności działania algorytmów z dokumentacją kasy,
   d) analizy ścieżek przetwarzania danych fiskalnych,
   e) poprawności implementacji funkcji związanych z realizacją zadań fiskalnych.

§ 31. [Sprawozdanie z badań kasy]

Sprawozdanie z badań kasy zawiera:

1) dane identyfikujące:
   a) producenta oraz, jeśli ma to zastosowanie, ich upoważnionego przedstawiciela,
   b) typ kasy;

eprasa.pl d145e88633

2) wyniki badań;
3) stwierdzenie, czy kasa spełnia funkcje oraz kryteria i warunki techniczne, a w przypadku ich niespełniania – wykaz niezgodności wraz z ich opisem;
4) datę i czas trwania badań;
5) poświadczenie imienne wykonawcy badań.

Rozdział 6

Przepisy przejściowe i końcowe

§ 32. [Zachowanie mocy przez potwierdzenia wydane przed wejściem w życie rozporządzenia]

1. Potwierdzenia wydane przed dniem wejścia w życie niniejszego rozporządzenia zachowują moc do dnia określonego w tym potwierdzeniu, nie dłużej niż przez okres, o którym mowa w art. 145a ust. 7 pkt 1 ustawy, chyba że potwierdzenie zostanie cofnięte.

2. Kasy wyposażone w funkcję stałą wydruku na paragonie fiskalnym, przy danych dotyczących wartości, oznaczenia waluty w złotych, w tym przy zastosowaniu skrótów „zł" lub „PLN", mogą być stosowane nie dłużej niż do dnia, do którego zgodnie z odrębnymi przepisami złoty będzie uznawany za prawny środek płatniczy na obszarze Rzeczypospolitej Polskiej, przy którego zastosowaniu jest prowadzona ewidencja.

§ 33. [Stosowanie do prowadzenia ewidencji sprzedaży kasy nabytej przez użytkownika w okresie obowiązywania właściwej decyzji lub potwierdzenia]

W przypadku gdy kasa spełniająca wymagania w zakresie warunków i kryteriów technicznych stwierdzone w:

1) decyzji ministra właściwego do spraw finansów publicznych wydanej na podstawie przepisów obowiązujących przed dniem wejścia w życie rozporządzenia Ministra Finansów z dnia 28 listopada 2008 r. w sprawie kryteriów i warunków technicznych, którym muszą odpowiadać kasy rejestrujące oraz warunków ich stosowania (Dz.U. poz. 1338, z 2010 r. poz. 1694 oraz z 2011 r. poz. 818),
2) potwierdzeniu, o którym mowa w art. 111 ust. 6b ustawy, wydanym po dniu wejścia w życie ustawy z dnia 18 marca 2011 r. o zmianie ustawy o podatku od towarów i usług oraz ustawy – Prawo o miarach (Dz.U. poz. 332), na podstawie przepisów, o których mowa w pkt 1

– została nabyta przez użytkownika w okresie obowiązywania tej decyzji lub potwierdzenia, może być nadal stosowana do prowadzenia ewidencji sprzedaży, pod warunkiem że zapewnia prawidłowość rozliczeń podatku.

§ 34. [Numer unikatowy dla użytkowanych kas, które uzyskały potwierdzenie o spełnieniu kryteriów i warunków technicznych przed 2000 r.]

1. Numer unikatowy dla użytkowanych kas, które uzyskały potwierdzenie o spełnieniu kryteriów i warunków technicznych przed 2000 r., składa się z dwuliterowego prefiksu oraz ciągu 8 cyfr.

2. Numery unikatowe dla użytkowanych kas, które uzyskały potwierdzenie o spełnieniu kryteriów i warunków technicznych po 1999 r., wydane przez ministra właściwego do spraw finansów publicznych składają się z trzyliterowego prefiksu oraz ciągu 8 cyfr.

3. Numery unikatowe dla kas posiadających potwierdzenie, o którym mowa w art. 111 ust. 6b ustawy, wydane na podstawie rozporządzenia Ministra Gospodarki z dnia 27 sierpnia 2013 r. w sprawie kryteriów i warunków technicznych, którym muszą odpowiadać kasy rejestrujące (Dz.U. poz. 1076), składają się z trzyliterowego prefiksu oraz ciągu 10 cyfr.

§ 35. [Stosowanie przepisów]

Do postępowań w sprawach potwierdzeń, wszczętych i niezakończonych przed dniem wejścia w życie niniejszego rozporządzenia, stosuje się przepisy dotychczasowe.

§ 36. [Stosowanie książek dołączonych do kas wprowadzonych do obrotu przed wejściem w życie rozporządzenia]

Książki kasy dołączone do kas wprowadzonych do obrotu przed dniem wejścia w życie niniejszego rozporządzenia mogą być nadal stosowane.

§ 37. [Wejście w życie]

Rozporządzenie wchodzi w życie z dniem następującym po dniu ogłoszenia.

eprasa.pl d145e88633

Załączniki do rozporządzenia Ministra Rozwoju, Pracy i Technologii
z dnia 12 września 2021 r. (poz. 1753)

Załącznik nr 1

WZÓR – LOGO FISKALNE

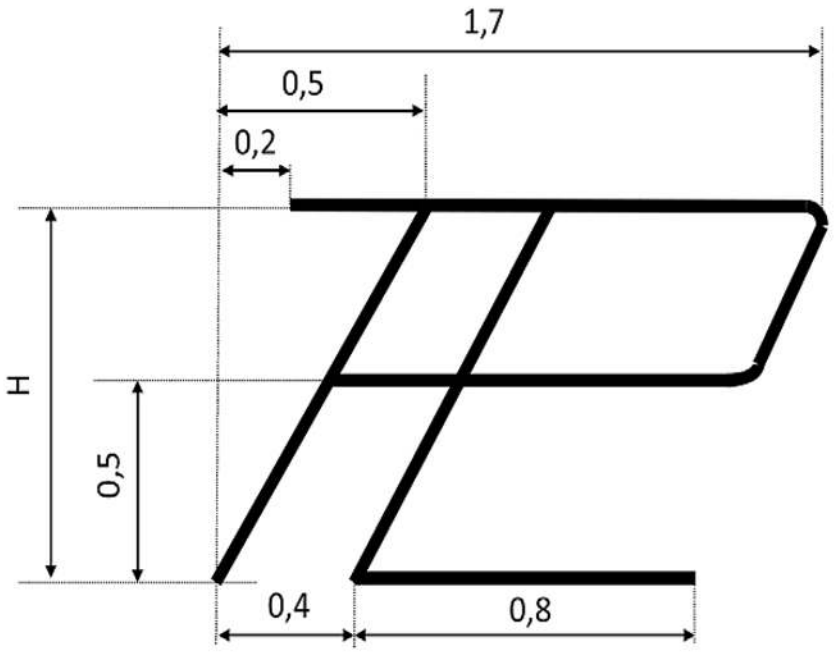

Umieszczone na rysunku wzoru wartości liczbowe są bezwymiarowe względem zaznaczonej wysokości H znaków występujących na paragonie fiskalnym w numerze unikatowym kasy.

eprasa.pl d145e88633

Załącznik nr 2

WZÓR
KSIĄŻKA KASY

DANE O KASIE (WYPEŁNIA PRODUCENT)	
MODEL/TYP[1)]	
NUMER FABRYCZNY	
NUMER POTWIERDZENIA	
NUMER UNIKATOWY	
IMIĘ I NAZWISKO LUB NAZWA PRODUCENTA ORAZ ADRES JEGO MIEJSCA ZAMIESZKANIA LUB SIEDZIBY	
DANE O SPRZEDAWCY KASY (WYPEŁNIA SPRZEDAWCA)	
IMIĘ I NAZWISKO LUB NAZWA I ADRES SPRZEDAWCY KASY	
DANE O PROWADZĄCYM SERWIS KAS (WYPEŁNIA SERWISANT KAS)	
IMIĘ I NAZWISKO LUB NAZWA I ADRES PROWADZĄCEGO SERWIS	
MIEJSCE UŻYTKOWANIA KASY (WYPEŁNIA UŻYTKOWNIK KASY)	
ADRES MIEJSCA, W KTÓRYM KASA JEST UŻYTKOWANA	
NUMER EWIDENCYJNY KASY	
SPOSÓB UŻYTKOWANIA KASY	
PIECZĘĆ UŻYTKOWNIKA	

1) Dodatkowo rodzaje urządzeń, które mogą współpracować z kasą przy zapisie kopii dokumentów, lub szczegółowe parametry techniczne, które spełniają te urządzenia oraz informatyczne nośniki danych, na których będą zapisywane kopie dokumentów. W przypadku kas współpracujących z taksometrem – dodatkowo typ taksometru.

eprasa.pl d145e88633

INFORMACJE DOTYCZĄCE UŻYTKOWNIKA KASY (WYPEŁNIA UŻYTKOWNIK KASY)	
IMIĘ I NAZWISKO LUB NAZWA I ADRES UŻYTKOWNIKA KASY	
NUMER IDENTYFIKACJI PODATKOWEJ PODATNIKA	
DATA I PODPIS OSOBY UPOWAŻNIONEJ	

POTWIERDZENIE FISKALIZACJI KASY
(W TYM ZAŁOŻENIA PLOMB)

DATA I GODZINA	SPOSÓB UŻYTKOWANIA KASY[2)]	IMIĘ I NAZWISKO ORAZ PODPIS SERWISANTA

[2)] Zgodnie z kategoriami, o których mowa w § 4 rozporządzenia Ministra Rozwoju, Pracy i Technologii z dnia 12 września 2021 r. w sprawie kryteriów i warunków technicznych, którym muszą odpowiadać kasy rejestrujące z elektronicznym zapisem kopii.

eprasa.pl d145e88633

WYMIANA PAMIĘCI FISKALNEJ KASY	
DATA WYMIANY / NUMER UNIKATOWY KASY	PODPIS SERWISANTA

eprasa.pl d145e88633

ZMIANY MIEJSCA UŻYTKOWANIA KASY	
ADRES I DATA ZMIANY	PODPIS UŻYTKOWNIKA

eprasa.pl d145e88633

ŻĄDANIE INTERWENCJI SERWISU KAS
(WYPEŁNIA UŻYTKOWNIK KASY)

DATA, GODZINA	KTO WEZWAŁ	KOGO POWIADOMIŁ	W JAKI SPOSÓB	POTWIERDZENIE SERWISANTA KAS

eprasa.pl d145e88633

OSOBY UPOWAŻNIONE DO WYKONYWANIA SERWISU KASY REJESTRUJĄCEJ[3)] (WYPEŁNIA PROWADZĄCY SERWIS KAS / KIEROWNIK PUNKTU SERWISU KAS)			
IMIĘ I NAZWISKO		NUMER IDENTYFIKACYJNY	PODPIS KIEROWNIKA SERWISU
ADRES PUNKTU SERWISOWEGO I TELEFON			
IMIĘ I NAZWISKO		NUMER IDENTYFIKACYJNY	PODPIS KIEROWNIKA SERWISU
ADRES PUNKTU SERWISOWEGO I TELEFON			
IMIĘ I NAZWISKO		NUMER IDENTYFIKACYJNY	PODPIS KIEROWNIKA SERWISU
ADRES PUNKTU SERWISOWEGO I TELEFON			
IMIĘ I NAZWISKO		NUMER IDENTYFIKACYJNY	PODPIS KIEROWNIKA SERWISU
ADRES PUNKTU SERWISOWEGO I TELEFON			
IMIĘ I NAZWISKO		NUMER IDENTYFIKACYJNY	PODPIS KIEROWNIKA SERWISU
ADRES PUNKTU SERWISOWEGO I TELEFON			

[3)] Osoby, które nie świadczą serwisu, kierownik serwisu wykreśla i potwierdza imieniem i nazwiskiem oraz podpisem z dniem zaprzestania jego świadczenia.

eprasa.pl d145e88633

PRZEGLĄD TECHNICZNY KASY REJESTRUJĄCEJ
(WYPEŁNIA SERWISANT KAS)

DATA WYKONANIA PRZEGLĄDU TECHNICZNEGO	STWIERDZONE NIEPRAWIDŁOWOŚCI DZIAŁANIA KASY	IMIĘ I NAZWISKO ORAZ PODPIS SERWISANTA KAS

eprasa.pl d145e88633

INTERWENCJE TECHNICZNE SERWISU KAS (WYPEŁNIA SERWISANT)	
DATA I GODZINA	
OPIS ZGŁOSZONYCH NIEPRAWIDŁOWOŚCI DZIAŁANIA KASY REJESTRUJĄCEJ	
STAN PLOMB KASY, LICZBA	
ELEMENTY KASY WYMIENIONE PRZY NAPRAWIE	
WYSZCZEGÓLNIENIE WYSTAWIANYCH DOKUMENTÓW FISKALNYCH	
PRZYCZYNY, Z POWODU KTÓRYCH JEST NIEMOŻLIWA NAPRAWA KASY NA MIEJSCU	
MIEJSCE NAPRAWY KASY, ADRES SERWISU	IMIĘ I NAZWISKO ORAZ PODPIS SERWISANTA
ODBIÓR NAPRAWIONEJ KASY REJESTRUJĄCEJ	
DATA I GODZINA	
POTWIERDZENIE ODBIORU KASY – ZWROT DOKUMENTÓW FISKALNYCH – STAN PLOMB PRAWIDŁOWY	DATA, GODZINA, IMIĘ I NAZWISKO ORAZ PODPIS UŻYTKOWNIKA KASY

eprasa.pl d145e88633

Załącznik nr 3

WZÓR

KARTA KASY	
NAZWA KASY	Nazwa handlowa urządzenia
IMIĘ I NAZWISKO LUB NAZWA I ADRES PRODUCENTA KASY	Dane producenta kasy
IMIĘ I NAZWISKO LUB NAZWA I ADRES PODMIOTU SKŁADAJĄCEGO WNIOSEK	Dane firmy składającej wniosek, działającej w imieniu producenta
RODZAJ KASY	Rodzaj kasy zgodnie z podziałem określonym w § 4 rozporządzenia Ministra Rozwoju, Pracy i Technologii z dnia 12 września 2021 r. w sprawie kryteriów i warunków technicznych, którym muszą odpowiadać kasy rejestrujące z elektronicznym zapisem kopii
LICZBA NAZW TOWARÓW I USŁUG	Wielkość bazy towarowej charakteryzowana ilością towarów i usług, osobno dla wszystkich opcji kasy
WYŚWIETLACZE DLA NABYWCY	Przewidziane wyświetlacze dla nabywcy: Zintegrowane z obudową: Rozłączne:
ZAKRES TEMPERATUR PRACY KASY	xx □ xx □C
TYP INTERFEJSU KASY I PRZEZNACZENIE	Typ interfejsu – przeznaczenie (np. współpraca z komputerem / czytnikiem kodów / wagą / terminalem płatniczym / szufladą)
PROGRAM PRACY KASY	Jednoznaczne oznaczenie za pomocą np. nazwy i wersji programu pracy kasy oraz suma kontrolna pliku zapisanego w pamięci programu pracy kasy – dane zgodne z raportowanymi przez kasę
PROGRAM DO ODCZYTU PAMIĘCI FISKALNEJ	Jednoznaczne oznaczenie za pomocą np. nazwy i wersji programu
PROGRAM ARCHIWIZUJĄCY	Jednoznaczne oznaczenie za pomocą np. nazwy i wersji programu
OPCJE KASY	Opcje kasy wraz z oznaczeniem rozróżniającym kasę. Dotyczy wszystkich opcji konstrukcyjnych, takich jak: różne pojemności pamięci wewnętrznych, różne pojemności bazy towarowej, wyposażenie w opcjonalne wbudowane porty komunikacyjne, różne opcje wyświetlaczy lub mechanizmów drukujących (nieidentycznych funkcjonalnie), wydruk faktur, inne funkcje lub elementy konstrukcyjne odróżniające kasy od wzorca

eprasa.pl d145e88633

Załącznik nr 4

WZÓR

DEKLARACJA PRODUCENTA

dołączana do każdego egzemplarza kasy rejestrującej z elektronicznym zapisem kopii, która deklaruje jej identyczność techniczną, funkcjonalną i programową z kasą wzorcową poddaną badaniom

Imię i nazwisko lub nazwa producenta oraz adres jego miejsca zamieszkania lub siedziby, a także jego NIP

Miejsce sporządzenia, data

OŚWIADCZENIE PRODUCENTA

Imię i nazwisko lub nazwa producenta oraz adres jego miejsca zamieszkania lub siedziby

Oświadczamy: Każdy egzemplarz *Typ i model kasy rejestrującej z elektronicznym zapisem kopii* we wszystkich dopuszczonych wersjach kompletacyjnych z następującym oprogramowaniem:

program pracy kasy wersja ……..…..,
program pamięci fiskalnej[1)] wersja ……,
program do odczytu pamięci fiskalnej wersja ……..……,

jest identyczny technicznie, funkcjonalnie i programowo z kasą wzorcową, dla której wydano potwierdzenie, o którym mowa w art. 145a ust. 6 ustawy z dnia 11 marca 2004 r. o podatku od towarów i usług, i spełnia funkcje, kryteria i warunki techniczne określone dla kas.

Potwierdzenie: Główny Urząd Miar *nr ..... rok .....*

Data: *data*

Podpis: *imię i nazwisko oraz podpis osoby upoważnionej*

[1)] O ile występuje.

eprasa.pl d145e88633

ROZPORZĄDZENIE MINISTRA FINANSÓW

z dnia 29 maja 2020 r.

w sprawie grup podatników lub rodzajów czynności, w odniesieniu do których możliwe jest używanie kas rejestrujących mających postać oprogramowania

(j.t. Dz.U. z 2023 r. poz. 2268; ost.zm. Dz.U. z 2025 r. poz. 1345)[5]

Na podstawie art. 111b ust. 3 pkt 1 ustawy z dnia 11 marca 2004 r. o podatku od towarów i usług (Dz.U. z 2023 r. poz. 1570, 1598 i 1852) zarządza się, co następuje:

§ 1. [Kasy rejestrujące mające postać oprogramowania]

Kasy rejestrujące mające postać oprogramowania mogą być używane przez podatników w odniesieniu do następujących czynności:

1) usług przewozu osób samochodem osobowym, w tym taksówką, z wyjątkiem przewozu okazjonalnego, o którym mowa w art. 18 ust. 4b pkt 2 ustawy z dnia 6 września 2001 r. o transporcie drogowym (Dz.U. z 2022 r. poz. 2201, z późn. zm.);
2) usług wynajmu samochodów osobowych z kierowcą (PKWiU 49.32.12.0);
3) usług związanych z przeprowadzkami, świadczonych na rzecz gospodarstw domowych (PKWiU 49.42.11.0);
4) usług transportu drogowego pasażerskiego pojazdami napędzanymi siłą mięśni ludzkich lub ciągnionymi przez zwierzęta (PKWiU 49.39.35.0);
5) usług transportu drogowego pasażerskiego, rozkładowego, międzymiastowego, ogólnodostępnego (PKWiU 49.39.11.0);
6) usług transportu drogowego pasażerskiego, rozkładowego, miejskiego i podmiejskiego (PKWiU 49.31.21.0);
7) usług transportu kolejowego pasażerskiego, miejskiego i podmiejskiego (PKWiU 49.31.10.0);
8) usług transportu kolejowego pasażerskiego międzymiastowego (PKWiU 49.10);
9) usług transportu pasażerskiego, kolejkami linowymi naziemnymi, kolejkami linowymi i wyciągami narciarskimi (PKWiU 49.39.20.0);
10) usług transportu morskiego i przybrzeżnego pasażerskiego, promowego (PKWiU 50.10.11.0);
11) usług transportu morskiego i przybrzeżnego pasażerskiego wycieczkowcami (PKWiU 50.10.12.0);
12) usług transportu wodnego śródlądowego pasażerskiego, promowego (PKWiU 50.30.11.0);
13) usług transportu wodnego śródlądowego pasażerskiego wycieczkowcami (PKWiU 50.30.12.0);
14) usług transportu wodnego śródlądowego pasażerskiego łodziami wycieczkowymi (PKWiU 50.30.13.0);
15) usług pozostałego transportu wodnego śródlądowego pasażerskiego (PKWiU 50.30.19.0);
16) usług transportu lotniczego regularnego krajowego pasażerskiego (PKWiU 51.10.11.0);
17) usług transportu lotniczego nieregularnego krajowego pasażerskiego, z wyłączeniem w celach widokowych (PKWiU 51.10.12.0);
18) usług hotelarskich i podobnych usług związanych z zakwaterowaniem (PKWiU 55.10);
19) usług obiektów noclegowych turystycznych i miejsc krótkotrwałego zakwaterowania (PKWiU 55.20);
20) usług świadczonych przez pola kempingowe (włączając pola dla pojazdów kempingowych) i pola namiotowe (PKWiU 55.30);
21) pozostałych usług związanych z zakwaterowaniem (PKWiU 55.90);
22) usług restauracji i pozostałych placówek gastronomicznych (PKWiU 56.10);
23) usług przygotowywania i dostarczania żywności (katering) dla odbiorców zewnętrznych (PKWiU 56.21);

[5] Zmiany od 1 kwietnia 2025 r. zostały wprowadzone rozporządzeniem Ministra Finansów i Gospodarki z 29 września 2025 r. zmieniającym rozporządzenie w sprawie grup podatników lub rodzajów czynności, w odniesieniu do których możliwe jest używanie kas rejestrujących mających postać oprogramowania (Dz.U. poz. 1345) i zostały oznaczone w ramce, jednocześnie zmienione fragmenty oznaczono **czcionką pogrubioną**.

eprasa.pl d145e88633

24) pozostałych usług gastronomicznych (PKWiU 56.29);
25) usług przygotowywania i podawania napojów (PKWiU 56.30);
26) sprzedaży węgla, brykietu i podobnych paliw stałych wytwarzanych z węgla, węgla brunatnego, koksu i półkoksu przeznaczonych do celów opałowych;
27) usług mycia, czyszczenia samochodów i podobnych usług (PKWiU 45.20.30.0), w tym przy użyciu urządzeń obsługiwanych przez klienta, które w systemie bezobsługowym przyjmują należność w bilonie lub banknotach, lub innej formie (bezgotówkowej);

W brzmieniu od 1 kwietnia 2026 r.
27) usług mycia, czyszczenia samochodów i podobnych usług (PKWiU 45.20.30.0);

28) dostaw towarów i świadczenia usług przez ochotnicze straże pożarne w rozumieniu ustawy z dnia 17 grudnia 2021 r. o ochotniczych strażach pożarnych (Dz.U. z 2023 r. poz. 194, 658 i 1560);
29) dostaw towarów i świadczenia usług przez koła gospodyń wiejskich w rozumieniu ustawy z dnia 9 listopada 2018 r. o kołach gospodyń wiejskich (Dz.U. z 2023 r. poz. 1179);

Dodane od 1 kwietnia 2026 r.
30) dostaw towarów przy użyciu urządzeń obsługiwanych przez klienta, które w systemie bezobsługowym przyjmują należność w bilonie, banknotach lub innej formie (bezgotówkowej) i wydają towar;
31) świadczenia usług przy użyciu urządzeń, w tym wydających bilety, obsługiwanych przez klienta, które w systemie bezobsługowym przyjmują należność w bilonie, banknotach lub innej formie (bezgotówkowej);
32) świadczenia usług parkingu samochodów i innych pojazdów drogą elektroniczną, w tym przy użyciu aplikacji mobilnej lub przeglądarki internetowej.

§ 2. [Przepis przejściowy]

Do dnia 30 czerwca 2020 r. kasy rejestrujące mające postać oprogramowania mogą być używane przez podatników w odniesieniu do następujących czynności:
1) usług transportu morskiego i przybrzeżnego pasażerskiego wycieczkowcami obejmującego transport, zakwaterowanie, wyżywienie i inne usługi (PKWiU 50.10.12.0);
2) usług transportu wodnego śródlądowego pasażerskiego wycieczkowcami obejmującego transport, zakwaterowanie, wyżywienie i inne usługi (PKWiU 50.30.12.0);
3) usług przygotowywania i dostarczania żywności dla odbiorców zewnętrznych (katering) (PKWiU 56.21).

§ 3. [Wejście w życie]

Rozporządzenie wchodzi w życie z dniem 1 czerwca 2020 r., z wyjątkiem § 1 pkt 11, 13 i 23, które wchodzą w życie z dniem 1 lipca 2020 r.

ROZPORZĄDZENIE MINISTRA FINANSÓW

z dnia 25 czerwca 2025 r.

w sprawie kas rejestrujących mających postać oprogramowania

(Dz.U. z 2025 r. poz. 861)

Na podstawie art. 111b ust. 3 pkt 2 ustawy z dnia 11 marca 2004 r. o podatku od towarów i usług (Dz.U. z 2025 r. poz. 775) zarządza się, co następuje:

Rozdział 1

Przepisy ogólne

§ 1. [Wymagania techniczne dla kas rejestrujących mających postać oprogramowania oraz sposób ich używania]

Rozporządzenie określa wymagania techniczne dla kas rejestrujących mających postać oprogramowania, zwanych dalej „kasami", oraz sposób ich używania, w tym sposób prowadzenia ewidencji sprzedaży przy ich użyciu, sposób zakończenia ich używania w przypadku zakończenia działalności gospodarczej lub pracy kas oraz sposób wystawiania dokumentów z kas i szczególne przypadki wydawania nabywcy dowodu sprzedaży.

eprasa.pl d145e88633

§ 2. [Definicje]

Ilekroć w rozporządzeniu jest mowa o:

1) bazie danych kasy – rozumie się przez to bazę zawartą w kasie, w której są zapisywane i przechowywane dane określone w § 1 ust. 2 załącznika nr 1 do rozporządzenia;
2) certyfikacie kasy – rozumie się przez to unikatowy certyfikat klucza publicznego przydzielony danej kasie i w niej zawarty, wystawiany przez producenta tej kasy i podpisany certyfikatem producenta, zawierający numer unikatowy i numer identyfikacji podatkowej (NIP) podatnika;
3) certyfikacie producenta – rozumie się przez to certyfikat nadrzędny, którym są podpisywane wyłącznie certyfikaty kas, zawierający dane umożliwiające weryfikację przynależności klucza publicznego do danego producenta;
4) dokumencie fiskalnym – rozumie się przez to dokument wystawiany przy użyciu kasy, zawierający w szczególności logo fiskalne i numer unikatowy, obejmujący paragon fiskalny, paragon fiskalny anulowany i raporty fiskalne;
5) dokumencie niefiskalnym – rozumie się przez to dokument wystawiany przy użyciu kasy, inny niż dokument fiskalny, zawierający w szczególności oznaczenie „NIEFISKALNY" i niezawierający logo fiskalnego;
6) dokumencie w postaci elektronicznej – rozumie się przez to utworzony przez kasę zbiór ustrukturyzowanych i uporządkowanych danych z dokumentów fiskalnych i niefiskalnych, zapisywanych w bazie danych kasy, w formacie określonym w protokole komunikacyjnym przesyłania danych w przypadku dokumentów fiskalnych;
7) drukarce – rozumie się przez to urządzenie drukujące wszystkie dokumenty dopuszczone programem pracy kasy do druku przez kasę;
8) ewidencji – rozumie się przez to ewidencję sprzedaży prowadzoną przy użyciu kasy;
9) fiskalizacji – rozumie się przez to jednokrotny i niepowtarzalny proces inicjujący pracę kasy, zakończony wystawieniem raportu fiskalnego fiskalizacji, pobraniem i zapisem w bazie danych kasy harmonogramu przesyłania danych oraz uruchomieniem trybu fiskalnego kasy;
10) kluczu współdzielonym – rozumie się przez to klucz udostępniany przez urząd obsługujący ministra właściwego do spraw finansów publicznych, używany jako klucz wmieszany dla kodów uwierzytelniania wiadomości, opisany w protokole komunikacyjnym przesyłania danych;
11) logo fiskalnym – rozumie się przez to:
    a) w przypadku dokumentów fiskalnych w postaci elektronicznej – oznaczenie „PLF",
    b) w przypadku dokumentów fiskalnych w postaci papierowej – symbol graficzny, którego wzór określa załącznik nr 2 do rozporządzenia;
12) numerze ewidencyjnym – rozumie się przez to indywidualny i niepowtarzalny numer nadawany kasie podczas fiskalizacji, zapisany w bazie danych kasy, identyfikujący kasę w Centralnym Repozytorium Kas;
13) numerze unikatowym – rozumie się przez to indywidualny i niepowtarzalny numer nadawany kasie, zapisany w bazie danych kasy, identyfikujący jednoznacznie każdą kasę z przydzielonym jej certyfikatem kasy;
14) paragonie fiskalnym – rozumie się przez to dokument fiskalny wystawiany przy użyciu kasy i wydawany nabywcy podczas sprzedaży, potwierdzający dokonanie sprzedaży;
15) paragonie fiskalnym anulowanym – rozumie się przez to dokument fiskalny wystawiany przy użyciu kasy podczas sprzedaży, potwierdzający niedokonanie rozpoczętej sprzedaży;
16) podatku – rozumie się przez to podatek od towarów i usług;
17) podatniku – rozumie się przez to podatnika podatku od towarów i usług;
18) podpisie cyfrowym – rozumie się przez to dane dołączone do danych lub ich przekształcenie kryptograficzne w rozumieniu normy ISO 7498-2:1989, które pozwalają odbiorcy danych potwierdzić pochodzenie danych i zabezpieczyć je przed fałszerstwem;
19) producencie – rozumie się przez to producenta krajowego lub podmiot dokonujący wewnątrzwspólnotowego nabycia lub importu kas w celu wprowadzenia ich do obrotu;
20) producencie krajowym – rozumie się przez to osobę prawną, jednostkę organizacyjną niemającą osobowości prawnej oraz osobę fizyczną mającą siedzibę lub miejsce zamieszkania na terytorium Rzeczypospo-

eprasa.pl d145e88633

litej Polskiej, która w zakresie prowadzonej działalności gospodarczej wytworzyła i wprowadza do obrotu kasy;
21) programie pracy kasy – rozumie się przez to program odpowiedzialny za realizację funkcji kasy;
22) przesyłaniu danych – rozumie się przez to przesyłanie dokumentów fiskalnych i niefiskalnych oraz innych danych zapisanych w bazie danych kasy do Centralnego Repozytorium Kas, a także przesyłanie z Centralnego Repozytorium Kas do kasy poleceń dotyczących pracy kas;
23) raporcie fiskalnym dobowym, raporcie fiskalnym okresowym, w tym miesięcznym, raporcie fiskalnym rozliczeniowym, łącznym raporcie fiskalnym okresowym, w tym miesięcznym, i łącznym raporcie fiskalnym rozliczeniowym – rozumie się przez to odpowiednio pełny lub skrócony (łączny) raport fiskalny zawierający w szczególności dane sumaryczne o wartości sprzedaży i wysokości podatku należnego w ujęciu według poszczególnych stawek podatku oraz wartości sprzedaży zwolnionej od podatku odpowiednio za daną dobę, wybrany okres lub cały okres pracy kasy;
24) raporcie fiskalnym fiskalizacji – rozumie się przez to raport fiskalny wystawiany przy użyciu kasy, potwierdzający dokonanie fiskalizacji i przesyłany do Centralnego Repozytorium Kas;
25) raporcie fiskalnym zdarzeń – rozumie się przez to raport fiskalny wystawiany przy użyciu kasy zawierający dane o zdarzeniach;
26) skrócie SHA2 – rozumie się przez to skrót kryptograficzny o długości 256 bitów wytworzony przy użyciu algorytmu kryptograficznego z rodziny SHA2, opisany w protokole komunikacyjnym przesyłania danych i umieszczany na wystawianych przy użyciu kasy dokumentach fiskalnych;
27) sumie kontrolnej – rozumie się przez to unikalny ciąg znaków obliczony z zawartości programu przy użyciu algorytmu opisanego w protokole komunikacyjnym przesyłania danych;
28) trybie fiskalnym – rozumie się przez to tryb pracy kasy obejmujący nieprzerwany okres od czasu dokonania fiskalizacji do czasu wystawienia raportu fiskalnego rozliczeniowego albo łącznego raportu fiskalnego rozliczeniowego;
29) trybie obsługi kasy – rozumie się przez to tryb pracy kasy, podczas którego kasa nie wystawia dokumentów fiskalnych, nie wykonuje zapisów w bazie danych kasy i zapewnia przesyłanie danych wyłącznie w celu sprawdzenia poprawności działania kasy, w tym jej komunikacji z Centralnym Repozytorium Kas;
30) trybie tylko do odczytu – rozumie się przez to tryb, w którym jest możliwy odczyt danych z bazy danych kasy zapisanych w okresie poprzedzającym przejście kasy w tryb tylko do odczytu oraz jest niemożliwy zapis kolejnych danych w bazie danych kasy, a także jest niemożliwa zmiana tego trybu na inny;
31) ustawie – rozumie się przez to ustawę z dnia 11 marca 2004 r. o podatku od towarów i usług;
32) wprowadzaniu do obrotu – rozumie się przez to wprowadzanie do obrotu na terytorium Rzeczypospolitej Polskiej;
33) wystawianiu dokumentu przy użyciu kasy – rozumie się przez to utworzenie i zapis dokumentu w bazie danych kasy, a w przypadku dokumentów w postaci papierowej – także jego wydruk;
34) zdarzeniach – rozumie się przez to zdarzenia mające znaczenie dla pracy kasy, które wystąpiły podczas używania kasy, określone w § 2 załącznika nr 1 do rozporządzenia.

Rozdział 2

Wymagania techniczne dla kas

§ 3. [Certyfikaty kas]

1. Kasa posiada certyfikaty kasy.

2. Certyfikaty kas są ważne nie krócej niż 5 lat i nie dłużej niż 10 lat od daty wystawienia.

§ 4. [Kategorie kas]

1. Kasy, ze względu na przeznaczenie do prowadzenia ewidencji danego rodzaju sprzedaży lub w dany sposób, dzieli się na następujące kategorie:
1) kasy ogólne – kasy przeznaczone do prowadzenia ewidencji w sposób niewymagający stosowania specjalnych funkcji;
2) kasy o zastosowaniu specjalnym – kasy, które uwzględniają szczególne zastosowanie tych kas i odpowiadają szczególnym wymaganiom technicznym określonym w rozdziale 4 załącznika nr 1 do rozporządzenia, związanym ze szczególnymi formami prowadzenia ewidencji lub sprzedaży

eprasa.pl d145e88633

określonych towarów i usług lub potrzebą współpracy kasy z innymi urządzeniami niezbędnymi do stosowania w danym rodzaju działalności, obejmujące kasy:

a) przeznaczone do prowadzenia ewidencji przy świadczeniu usług przewozu osób samochodem osobowym, w tym taksówką, z wyjątkiem przewozu okazjonalnego, o którym mowa w art. 18 ust. 4b pkt 2 ustawy z dnia 6 września 2001 r. o transporcie drogowym (Dz.U. z 2024 r. poz. 1539, 1544 i 1855),
b) przeznaczone do prowadzenia ewidencji przy sprzedaży leków, z funkcją rozliczania recept refundowanych,
c) przeznaczone do prowadzenia ewidencji przy świadczeniu usług w zakresie transportu pasażerskiego, zwane dalej „kasami biletowymi",
d) rozliczające więcej niż jedną transakcję równocześnie,
e) przeznaczone do prowadzenia ewidencji przy sprzedaży towarów i usług w wolnych obszarach celnych lub składach celnych,
f) umieszczane w urządzeniach do automatycznej sprzedaży towarów lub usług.

2. W kasie mogą być łączone różne kategorie kas, o których mowa w ust. 1, o ile kasa spełnia wymagania techniczne dla każdej z tych kategorii kas.

§ 5. [Wymagania techniczne dla kas dotyczące ich zawartości, zapisu i przechowywania danych, wystawianych dokumentów, pracy kasy oraz kas o zastosowaniu specjalnym]

Wymagania techniczne dla kas dotyczące ich zawartości, zapisu i przechowywania danych, wystawianych dokumentów, pracy kasy oraz kas o zastosowaniu specjalnym określa załącznik nr 1 do rozporządzenia.

Rozdział 3

Sposób używania kas

§ 6. [Uwarunkowania techniczne i prawne kas, przy użyciu których podatnicy prowadzą ewidencję każdej czynności sprzedaży]

1. Podatnicy prowadzą ewidencję każdej czynności sprzedaży, w tym sprzedaży zwolnionej od podatku, przy użyciu kas, które spełniają funkcje wymienione w art. 111 ust. 6a ustawy, wymagania techniczne określone w załączniku nr 1 do rozporządzenia i posiadają ważne certyfikaty kasy.

2. Podatnik zapewnia połączenie kasy z drukarką i jej konfigurację w sposób zapewniający poprawny wydruk zgodny z wymaganiami określonymi w § 1 ust. 6 załącznika nr 1 do rozporządzenia.

3. Podatnik zapewnia konfigurację urządzenia, na którym jest zainstalowana kasa, zgodnie z wymaganiami określonymi przez producenta kasy.

4. W ewidencji nie ujmuje się zwrotów towarów i uznanych reklamacji towarów i usług.

5. Zwroty towarów i uznane reklamacje towarów i usług, które skutkują zwrotem całości albo części należności (zapłaty) z tytułu sprzedaży, ujmuje się w odrębnej ewidencji zwrotów i uznanych reklamacji zawierającej:

1) datę sprzedaży;
2) nazwę towaru lub usługi pozwalającą na jednoznaczną ich identyfikację i ewentualnie opis towaru lub usługi stanowiący rozwinięcie tej nazwy;
3) termin dokonania zwrotu towaru lub reklamacji towaru lub usługi;
4) wartość z podatkiem (brutto) zwracanego towaru lub wartość brutto towaru lub usługi będących przedmiotem reklamacji oraz wysokość podatku należnego – w przypadku zwrotu całości należności z tytułu sprzedaży;
5) wysokość zwracanej należności (brutto) oraz odpowiadającą jej wysokość podatku należnego – w przypadku zwrotu części należności z tytułu sprzedaży;
6) dokument potwierdzający dokonanie sprzedaży, a w przypadku gdy dokonanie sprzedaży potwierdza paragon fiskalny w postaci elektronicznej – numer tego paragonu oraz numer unikatowy;
7) protokół przyjęcia zwrotu towaru lub reklamacji towaru lub usługi podpisany przez sprzedawcę i nabywcę albo notatkę służbową lub protokół z nabycia sprawdzającego.

6. W przypadku wystąpienia oczywistej pomyłki w ewidencji podatnik dokonuje niezwłocznie jej korekty przez ujęcie w odrębnej ewidencji oczywistych pomyłek:

1) błędnie ujętej w ewidencji sprzedaży (wartość sprzedaży brutto i wysokość podatku należnego);
2) krótkiego opisu przyczyny i okoliczności wystąpienia oczywistej pomyłki oraz dołą-

eprasa.pl d145e88633

czenie paragonu fiskalnego potwierdzającego dokonanie sprzedaży, przy której wystąpiła oczywista pomyłka, a w przypadku gdy dokonanie sprzedaży potwierdza paragon fiskalny w postaci elektronicznej – podanie numeru tego paragonu oraz numeru unikatowego.

7. W przypadku, o którym mowa w ust. 6, podatnik ewidencjonuje przy użyciu kasy sprzedaż w prawidłowej wysokości.

§ 7. [Sprzedaż zwolniona od podatku]

Podatnicy, o których mowa w art. 111 ust. 5 ustawy, ujmują w ewidencji wartość sprzedaży jako sprzedaż zwolnioną od podatku.

§ 8. [Obowiązki podatników prowadzących ewidencję]

1. Podatnicy, prowadząc ewidencję:

1) wystawiają i wydają nabywcy, bez jego żądania, paragon fiskalny podczas dokonywania sprzedaży, nie później niż z chwilą przyjęcia należności, bez względu na formę płatności, z zastrzeżeniem § 17;
2) w przypadku otrzymania przed dokonaniem sprzedaży całości albo części należności (zapłaty):
   a) w gotówce – wystawiają i wydają nabywcy paragon fiskalny, bez jego żądania, z chwilą jej otrzymania,
   b) za pośrednictwem poczty, banku lub spółdzielczej kasy oszczędnościowo-kredytowej, odpowiednio na rachunek bankowy podatnika lub na rachunek podatnika w spółdzielczej kasie oszczędnościowo-kredytowej, której jest członkiem

   – wystawiają i wydają nabywcy, bez jego żądania, paragon fiskalny niezwłocznie po jej uznaniu na rachunku podatnika, jednak nie później niż z końcem miesiąca, w którym została uznana na rachunku podatnika, a jeżeli przed końcem tego miesiąca dokonano sprzedaży, nie później niż z chwilą jej dokonania;
3) wystawiają raport fiskalny dobowy po zakończeniu sprzedaży za dany dzień, nie później niż przed dokonaniem pierwszej sprzedaży w dniu następnym;
4) wystawiają raport fiskalny okresowy (miesięczny)albo łączny raport fiskalny okresowy (miesięczny) po zakończeniu sprzedaży za dany miesiąc, w terminie do 25. dnia miesiąca następującego po danym miesiącu;
5) przypisują oznaczenia literowe od „A" do „G" do stawek podatku lub zwolnienia od podatku, przypisanych do nazw towarów i usług, w następujący sposób:
   a) literze „A" – jest przypisana podstawowa stawka podatku w wysokości 22% albo 23%,
   b) literze „B" – jest przypisana obniżona stawka podatku w wysokości 7% albo 8%,
   c) literze „C" – jest przypisana obniżona stawka podatku w wysokości 5%,
   d) literze „D" – jest przypisana obniżona stawka podatku w wysokości 0%,
   e) literze „E" – jest przypisane zwolnienie od podatku,
   f) literze „F" i „G" – są przypisane pozostałe stawki podatku, w tym wartość 0% (zero techniczne) w przypadku sprzedaży opodatkowanej, o której mowa w art. 119 ust. 1 lub art. 120 ust. 4 ustawy;
6) przedstawiają, na żądanie organu podatkowego, przypisanie odpowiednich oznaczeń literowych do danej stawki podatku lub zwolnienia od podatku;
7) przechowują dokumenty fiskalne przez okres wymagany w ustawie oraz w ustawie z dnia 29 sierpnia 1997 r. – Ordynacja podatkowa (Dz.U. z 2025 r. poz. 111, 497, 621, 622, 769 i 820), zgodnie z warunkami określonymi w ustawie z dnia 29 września 1994 r. o rachunkowości (Dz.U. z 2023 r. poz. 120, 295 i 1598 oraz z 2024 r. poz. 619, 1685 i 1863), i zapewniają do nich dostęp;
8) zapewniają czytelny wydruk paragonu fiskalnego w postaci papierowej, a w przypadku paragonu fiskalnego w postaci elektronicznej – jego czytelny widok, umożliwiający nabywcy sprawdzenie prawidłowości dokonanej sprzedaży;
9) przed zatwierdzeniem paragonu fiskalnego, w celu wyeliminowania oczywistych pomyłek w ewidencji, sprawdzają poprawność wystawianego dokumentu.

2. Podatnicy używający kas rozliczających więcej niż jedną transakcję równocześnie zamykają wszystkie rozpoczęte w ciągu danej doby transakcje przed wystawieniem raportu fiskalnego dobowego.

3. Podatnik jest obowiązany zapoznać osobę prowadzącą u niego ewidencję, przed rozpoczęciem jej prowadzenia oraz bez względu na spo-

eprasa.pl d145e88633

sób i formę powierzenia tej osobie prowadzenia ewidencji, z informacją o zasadach ewidencji obejmującą podstawowe zasady prowadzenia ewidencji, wystawiania i wydawania paragonu fiskalnego oraz skutki ich nieprzestrzegania.

4. Osoba, o której mowa w ust. 3, przed rozpoczęciem prowadzenia ewidencji składa podatnikowi oświadczenie o zapoznaniu się z informacją o zasadach ewidencji.

5. Informacja o zasadach ewidencji, o której mowa w ust. 3, oraz oświadczenie, o którym mowa w ust. 4, są sporządzane w dwóch jednobrzmiących egzemplarzach, po jednym dla podatnika i dla osoby, o której mowa w ust. 3.

6. Wzór informacji o zasadach ewidencji, o której mowa w ust. 3, oraz oświadczenia, o którym mowa w ust. 4, określa załącznik nr 3 do rozporządzenia.

§ 9. [Używanie kasy łączącej różne kategorie kas]

1. Podatnik może używać kasy, która łączy różne kategorie kas, o których mowa w § 4 ust. 1, o ile kasa spełnia wymagania techniczne dla każdej z tych kategorii kas.

2. W przypadku szczególnego rodzaju sprzedaży lub szczególnego sposobu prowadzenia ewidencji, dla którego jest wymagane prowadzenie ewidencji przy użyciu kas o zastosowaniu specjalnym, podatnicy są obowiązani używać tych kas.

§ 10. [Paragon fiskalny]

1. Paragon fiskalny wystawia się w sposób zapewniający czytelną treść, umożliwiający nabywcy sprawdzenie prawidłowości dokonanej sprzedaży.

2. Paragon fiskalny może zawierać w miejscu określonym dla nazwy towaru lub usługi pozwalającej na jednoznaczną ich identyfikację również opis towaru lub usługi stanowiący rozwinięcie tej nazwy.

3. Do oznaczania skrótów nazw walut używa się oznaczeń skrótów nazw walut stosowanych przez Narodowy Bank Polski.

§ 11. [Obowiązki podatników używających kas]

Podatnicy używający kas:

1) dokonują sprawdzenia poprawności pracy kasy w zakresie prawidłowego zaprogramowania nazw towarów i usług, stawek podatku, waluty ewidencyjnej wraz z jej symbolem i wartością przelicznika, wskazań daty i czasu oraz właściwego przypisania do nazw towarów i usług stawek podatku lub zwolnienia od podatku;
2) udostępniają kasy wraz z urządzeniem, na którym kasa jest zainstalowana, do kontroli stanu oprogramowania i prawidłowości jej pracy na każde żądanie właściwych organów.

§ 12. [Awaria kasy związana z wystąpieniem błędu weryfikacji danych w bazie danych kasy]

1. W przypadku awarii kasy związanej z wystąpieniem błędu weryfikacji danych w bazie danych kasy podatnik niezwłocznie, nie później niż w terminie 24 godzin od stwierdzenia awarii, powiadamia o tym właściwego dla podatnika naczelnika urzędu skarbowego.

2. W przypadku utraty kasy podatnik niezwłocznie, nie później niż w terminie 5 dni od powzięcia informacji o utracie, powiadamia o tym właściwego dla podatnika naczelnika urzędu skarbowego. W przypadku utraty kasy w wyniku kradzieży podatnik dołącza do powiadomienia potwierdzenie złożenia zawiadomienia o kradzieży wydane przez organ ścigania.

3. Termin określony w ust. 2 jest liczony zgodnie z przepisami art. 12 § 1 i 5 ustawy z dnia 29 sierpnia 1997 r. – Ordynacja podatkowa.

4. W przypadku odzyskania utraconej kasy podatnik niezwłocznie powiadamia o tym właściwego dla podatnika naczelnika urzędu skarbowego.

§ 13. [Fiskalizacja]

1. Przed rozpoczęciem prowadzenia ewidencji podatnik dokonuje fiskalizacji, zapewniając połączenie umożliwiające przesyłanie danych między kasą a Centralnym Repozytorium Kas, określone w art. 111a ust. 3 ustawy.

2. Fiskalizacji dokonuje się wyłącznie w trybie obsługi kasy, gdy baza danych kasy nie zawiera danych, z wyjątkiem numeru unikatowego.

3. Fiskalizacja obejmuje czynności określone w § 17 załącznika nr 1 do rozporządzenia.

§ 14. [Przerwanie fiskalizacji z powodu braku połączenia z Centralnym Repozytorium Kas]

W przypadku przerwania fiskalizacji z powodu braku połączenia z Centralnym Repozytorium Kas podatnik zapewnia dokonanie ponownego uruchomienia fiskalizacji.

§ 15. [Uruchomienie trybu fiskalnego]

1. Podatnik po uruchomieniu trybu fiskalnego jest obowiązany zapewnić stałe połączenie umożliwiające automatyczne lub na żądanie przesyłanie danych między kasą a Centralnym

eprasa.pl d145e88633

Repozytorium Kas, zgodnie z harmonogramem przesyłania danych, w szczególności podczas prowadzenia ewidencji przy użyciu tej kasy.

2. Automatycznemu przesyłaniu danych z kasy do Centralnego Repozytorium Kas podlegają dokumenty fiskalne i niefiskalne oraz inne dane związane z używaniem kasy, zapisane w bazie danych kasy od czasu poprzedniego automatycznego przesyłania danych.

§ 16. [Paragony, raporty oraz inne dokumenty wystawiane przez podatników prowadzących ewidencję]

1. Podatnicy, prowadząc ewidencję, wystawiają:

1) paragony fiskalne i paragony fiskalne anulowane w postaci papierowej i w postaci elektronicznej, z zastrzeżeniem § 17 i § 18;
2) raporty fiskalne dobowe w postaci elektronicznej;
3) raporty fiskalne fiskalizacji w postaci papierowej i w postaci elektronicznej albo tylko w postaci elektronicznej;
4) raporty fiskalne okresowe, w tym miesięczne, w postaci papierowej;
5) raporty fiskalne rozliczeniowe w postaci papierowej;
6) łączne raporty fiskalne okresowe, w tym miesięczne, w postaci papierowej;
7) łączne raporty fiskalne rozliczeniowe w postaci papierowej;
8) raporty fiskalne zdarzeń w postaci papierowej;
9) dokumenty niefiskalne w postaci papierowej i w postaci elektronicznej albo tylko w postaci elektronicznej.

2. W przypadku prowadzenia przez podatnika ewidencji przy użyciu kas o zastosowaniu specjalnym paragon fiskalny zawiera dane właściwe dla specyfiki danego rodzaju sprzedaży lub specyfiki prowadzonej ewidencji, określone i umieszczone we właściwej kolejności, zgodnie z § 3 załącznika nr 1 do rozporządzenia.

3. W przypadku dokonywania rozliczania przy użyciu kasy wyłącznie opakowań zwrotnych podatnik wystawia dokument niefiskalny, który zawiera blok danych określających rozliczenie opakowań zwrotnych i dane dotyczące płatności za sprzedaż ujętą jak na paragonie fiskalnym, zawierające co najmniej oznaczenie odpowiednio „DO ZAPŁATY", „DO ZWROTU" lub „CENA" wraz z wysokością należności po uwzględnieniu rozliczenia opakowań zwrotnych.

§ 17. [Postępowanie w przypadku gdy komponent komunikacyjny kasy nie umożliwia komunikacji kasy z drukarką]

1. W przypadku prowadzenia przez podatnika ewidencji przy użyciu kasy, o której mowa w § 4 ust. 1 pkt 2 lit. f, gdy komponent komunikacyjny kasy nie umożliwia komunikacji kasy z drukarką, podatnik:

1) nie zapewnia połączenia kasy z drukarką i jej konfiguracji w sposób zapewniający poprawny wydruk zgodny z wymaganiami określonymi w § 1 ust. 6 załącznika nr 1 do rozporządzenia;
2) nie wystawia paragonu fiskalnego i paragonu fiskalnego anulowanego w postaci papierowej oraz zapewnia nabywcy możliwość zapoznania się z danymi o sprzedaży przez ich odpowiednie pokazanie zgodnie z § 53 ust. 2 pkt 3 załącznika nr 1 do rozporządzenia;
3) nie wystawia:
   a) raportów fiskalnych dobowych,
   b) raportów fiskalnych okresowych,
   c) raportu fiskalnego rozliczeniowego,
   d) łącznych raportów fiskalnych okresowych,
   e) łącznego raportu fiskalnego rozliczeniowego,
   f) raportów fiskalnych zdarzeń,
   g) raportu fiskalnego fiskalizacji,
   h) dokumentów niefiskalnych
   – w postaci papierowej;
4) wykonuje raporty, o których mowa w pkt 3 lit. b–f, i bezpośrednio po ich wykonaniu przesyła je do komputerowych systemów ogólnodostępnych i dokonuje ich zapisu lub wydruku w tych systemach;
5) wykonuje raporty fiskalne dobowe, raport fiskalny fiskalizacji i dokumenty niefiskalne w postaci elektronicznej i może przesłać je do komputerowych systemów ogólnodostępnych i dokonać ich zapisu lub wydruku w tych systemach.

2. W przypadku prowadzenia ewidencji przy użyciu kasy, o której mowa w § 4 ust. 1 pkt 2 lit. f, gdy komponent komunikacyjny kasy umożliwia komunikację kasy z drukarką, podatnik może nie wystawiać paragonu fiskalnego i paragonu fiskalnego anulowanego w postaci papierowej, jeżeli zapewnia nabywcy możliwość zapoznania się z danymi o sprzedaży przez ich odpowiednie pokazanie zgodnie z § 53 ust. 3 załącznika nr 1 do rozporządzenia.

eprasa.pl d145e88633

§ 18. [Paragon fiskalny w postaci elektronicznej]

Podatnicy, prowadząc ewidencję, mogą wystawiać i wydawać nabywcy, za jego zgodą i w sposób z nim uzgodniony, paragon fiskalny w postaci elektronicznej. Jeżeli rozpoczęta sprzedaż nie zostanie dokonana, podatnik może wystawić paragon fiskalny anulowany w postaci elektronicznej.

§ 19. [Zakończenie używania kas z powodu zakończenia działalności gospodarczej lub pracy tych kas w trybie fiskalnym]

1. W przypadku zakończenia używania kas z powodu zakończenia działalności gospodarczej lub pracy tych kas w trybie fiskalnym, podatnik:

1) wystawia raport fiskalny dobowy;
2) wystawia raport fiskalny rozliczeniowy albo łączny raport fiskalny rozliczeniowy i przesyła do Centralnego Repozytorium Kas informację o przejściu kasy w tryb tylko do odczytu;
3) sporządza i składa, wraz z raportem, o którym mowa w pkt 2, w terminie 5 dni od dnia jego wystawienia, do właściwego dla podatnika naczelnika urzędu skarbowego wniosek o wyrejestrowanie kasy z ewidencji kas, według wzoru stanowiącego załącznik nr 4 do rozporządzenia.

2. W przypadku zakończenia używania kas podatnik zapewnia odczyt i zapis danych z kasy na zewnętrzny nośnik danych.

§ 20. [Skutki zakończenia przez kasę pracy w trybie fiskalnym]

W przypadku zakończenia przez kasę pracy w trybie fiskalnym podatnik nie może prowadzić ewidencji przy użyciu tej kasy.

§ 21. [Przedłużenie terminów, o których mowa w § 12 ust. 1 i 2 oraz § 19 ust. 1 pkt 3, w przypadku wystąpienia klęski żywiołowej na skutek powodzi]

1. W przypadku wystąpienia klęski żywiołowej na skutek powodzi podatnikom używającym kas przedłuża się terminy, o których mowa w § 12 ust. 1 i 2 oraz § 19 ust. 1 pkt 3, do 30 dni od dnia zaistnienia zdarzeń określonych w tych przepisach.

2. Przedłużenie, o którym mowa w ust. 1, przysługuje podatnikom używającym kas, którzy łącznie spełniają następujące warunki:

1) są poszkodowanymi w rozumieniu ustawy z dnia 16 września 2011 r. o szczególnych rozwiązaniach związanych z usuwaniem skutków powodzi (Dz.U. z 2024 r. poz. 654, 1473, 1635 i 1717 oraz z 2025 r. poz. 620 i 680), zwanej dalej „ustawą o szczególnych rozwiązaniach";
2) mają siedzibę, zarząd lub miejsce zamieszkania na terenie gminy określonej w przepisach wydanych na podstawie art. 1 ust. 2 ustawy o szczególnych rozwiązaniach;
3) prowadzą działalność gospodarczą na terenie gminy, o której mowa w pkt 2.

3. Przedłużenie, o którym mowa w ust. 1, stosuje się do terminów upływających w okresie od dnia wejścia w życie przepisów wydanych na podstawie art. 1 ust. 2 ustawy o szczególnych rozwiązaniach do końca miesiąca następującego po miesiącu, w którym weszły w życie te przepisy.

Rozdział 4

Rodzaje danych zawartych we wniosku o wydanie potwierdzenia oraz rodzaje dokumentów i urządzeń niezbędnych do wydania potwierdzenia

§ 22. [Wniosek o wydanie potwierdzenia]

Wniosek o wydanie potwierdzenia, o którym mowa w art. 111 ust. 6b ustawy, zawiera:

1) imię i nazwisko lub nazwę producenta oraz adres jego miejsca zamieszkania lub siedziby;
2) adres do korespondencji, jeżeli jest inny niż adres, o którym mowa w pkt 1;
3) oświadczenie producenta, że każda kasa wprowadzana do obrotu będzie identyczna funkcjonalnie i programowo z kasą wzorcową poddaną badaniom, która otrzymała potwierdzenie, o którym mowa w art. 111 ust. 6b ustawy, oraz spełnia funkcje, o których mowa w art. 111 ust. 6a ustawy, i wymagania techniczne dla kas;
4) oświadczenie producenta o bezzwłocznym dostarczeniu do Głównego Urzędu Miar kasy wprowadzanej do obrotu, uruchomionej na urządzeniu przewidzianym dla danej kasy, na wezwanie tego urzędu;
5) dane identyfikujące kasę, w tym typ i model (nazwę) kasy, kategorię kasy, nazwę i numer wersji oraz sumę kontrolną programu pracy kasy obliczoną z wszystkich plików wytworzonych dla kasy, stanowiących program pracy kasy;
6) algorytm obliczania sumy kontrolnej programu pracy kasy z wszystkich plików wytworzonych dla kasy, stanowiących program pracy kasy;

eprasa.pl d145e88633

7) wykaz plików wchodzących w skład kasy z podziałem na:
   a) bazę danych kasy,
   b) program pracy kasy, w tym:
      – komponent kryptograficzny,
      – komponent komunikacyjny,
      – inne komponenty, o ile występują
   – wraz z podaniem sum kontrolnych plików wytworzonych dla kasy, stanowiących program pracy kasy;
8) instrukcję obsługi kasy zawierającą w szczególności informacje dotyczące:
   a) obsługi kasy,
   b) procedur konfigurowania kasy,
   c) opisu środowiska, w tym sprzętu, z którym pracuje kasa,
   d) błędów mogących wystąpić podczas pracy kasy wraz z ich kodami, opisem oraz sposobem usunięcia;
9) wzory, w postaci elektronicznej, wszystkich dokumentów wystawianych przy użyciu kasy wraz z opisem sposobu ich wystawiania oraz zestaw poleceń protokołu komunikacyjnego przesyłania danych umożliwiającego wystawianie tych dokumentów, o ile występuje;
10) opis wszystkich poleceń protokołu komunikacyjnego przesyłania danych umożliwiającego konfigurowanie i użytkowanie kasy w sposób inny niż przez interfejs użytkownika (klawiaturę i wyświetlacz) urządzenia, na którym jest uruchomiona kasa, o ile występuje, przy czym opisy poleceń zawierają opis ich przeznaczenia i pełny przykład składni;
11) sposoby zabezpieczenia kasy przed nieuprawnioną zmianą, z uwzględnieniem sposobu kontroli oryginalności komponentów i modułów kasy;
12) opis sposobu zabezpieczenia kasy przed uruchomieniem kasy na innym urządzeniu niż urządzenie, na którym dokonano fiskalizacji;
13) opis sposobu weryfikacji integralności i niezaprzeczalności danych zapisanych w bazie danych kasy;
14) wykaz urządzeń przewidzianych do pracy dla danej kasy wraz ze wskazaniem wymagań sprzętowych i systemowych;
15) opis kasy zawierający:
   a) identyfikację poszczególnych modułów programowych kasy,
   b) schemat blokowy modułów programowych kasy wraz z ich charakterystyką funkcjonalną oraz ze wskazaniem sposobu i zakresu wymiany danych między modułami,
   c) sposób instalacji kasy na wszystkich urządzeniach przewidzianych do pracy dla danej kasy,
   d) wskazanie warunków, w których występuje zapełnienie bazy danych kasy, z uwzględnieniem sposobu obsługi przez kasę sytuacji zapełnienia bazy danych kasy,
   e) opis pól, relacji, struktury i silnika bazy danych kasy;
16) wykaz urządzeń dodatkowych, z którymi kasa może współpracować, obejmujący wszystkie przewidziane przez producenta urządzenia zewnętrzne dołączane do urządzenia, na którym jest uruchamiana kasa;
17) opis sposobu zapisywania numeru unikatowego w bazie danych kasy;
18) potwierdzenie umieszczenia w źródle aktualizacji programu pracy kasy do przeprowadzenia testu aktualizacji kasy;
19) w przypadku kasy, o której mowa w § 4 ust. 1 pkt 2 lit. a:
   a) wykaz taksometrów lub aplikacji współpracujących z kasą,
   b) oświadczenie wnioskodawcy o poprawnej współpracy kasy z taksometrem lub aplikacją dla każdego taksometru lub aplikacji wymienionych w wykazie, o którym mowa w lit. a,
   c) kopię certyfikatu badania typu UE lub zatwierdzenia typu dla każdego taksometru wymienionego w wykazie, o którym mowa w lit. a;
20) podpis producenta albo osoby lub osób reprezentujących producenta.

§ 23. [Załączniki do wniosku]

1. Do wniosku, o którym mowa w § 22, dołącza się:
1) co najmniej trzy egzemplarze kasy zainstalowane na urządzeniach przewidzianych dla danej kasy wraz z wyposażeniem niezbędnym do pracy kasy, takim jak zasilacze, wyświetlacze, drukarki, przewody do współpracy z komputerem;
2) egzemplarz kasy zainstalowany na urządzeniu przewidzianym dla kasy, zawierający w bazie danych kasy zapisane 32 raporty

eprasa.pl d145e88633

fiskalne dobowe mniej od maksymalnej liczby raportów fiskalnych dobowych możliwych do zapisania;
3) kasę w postaci przeznaczonej dla nabywcy kasy (w postaci instalacyjnej), na nośniku przekazywanym nabywcy bądź w dowolnej innej postaci przewidzianej do przekazywania nabywcy, przy czym kasa ta, jako kasa wzorcowa, pozostaje w Głównym Urzędzie Miar;
4) dodatkowe urządzenia i programy umożliwiające uruchomienie pełnej funkcjonalności kasy, w tym programy współpracujące z kasą, umożliwiające konfigurowanie kasy oraz przewidziane do stosowania w celach techniczno-serwisowych bądź diagnostyki kasy;
5) program wspomagający rejestrację cyklu transakcji testowych, o ile występuje;
6) w przypadku kas, o których mowa w § 4 ust. 1 pkt 2 lit. a, dodatkowo:
   a) w odniesieniu do taksometru współpracującego z kasą:
      – po 2 sztuki każdego z typów taksometrów przeznaczonych do współpracy z kasą,
      – generator impulsów napędu taksometru,
      – programator taksometru,
      – zasilacz umożliwiający zewnętrzne zasilanie urządzenia, na którym jest zainstalowana kasa, i taksometru z sieci energetycznej prądu zmiennego o napięciu 230 V,
   b) w odniesieniu do aplikacji współpracującej z kasą – 2 egzemplarze aplikacji zainstalowanej na urządzeniu;
7) w przypadku kasy biletowej:
   a) oprogramowanie lub narzędzia umożliwiające zaprogramowanie kasy,
   b) zasilacz umożliwiający zewnętrzne zasilanie urządzenia, na którym jest zainstalowana kasa, z sieci energetycznej prądu zmiennego o napięciu 230 V, dla kas zasilanych z akumulatora pojazdu;
8) dodatkowe urządzenia, podzespoły i inne elementy niezbędne do oceny rozwiązań technicznych zastosowanych w kasie.

2. Do wniosku dołącza się opisy działania lub instrukcje obsługi wszystkich urządzeń dołączonych do kasy.

3. W celu wykonania badań kasy producent udostępnia wszystkie mające zastosowanie narzędzia sprzętowe lub programowe, których potrzeba użycia wynika z przebiegu badań.

Rozdział 5

Okres, na który jest wydawane potwierdzenie

§ 24. [Potwierdzenie Prezesa Głównego Urzędu Miar]

1. Potwierdzenie, o którym mowa w art. 111 ust. 6b ustawy, wydaje się na okres 5 lat, po upływie którego może ono być wydane na następny okres, po złożeniu wniosku wraz z wymaganymi dokumentami i urządzeniami oraz przeprowadzeniu badań.

2. Potwierdzenie może być wydane na kolejnych 5 lat bez ponownych badań, w przypadku gdy:
1) przepisy, na podstawie których wydane zostało dotychczasowe potwierdzenie, nie uległy zmianie;
2) nie wystąpiły zmiany w kasie.

3. Potwierdzenie, o którym mowa w ust. 2, wydaje się na wniosek producenta złożony przed upływem okresu, na który wydano potwierdzenie dla danej kasy, jednak nie wcześniej niż po upływie 4 lat od dnia wydania potwierdzenia, o którym mowa w ust. 1. Przepisy § 22 i § 23 stosuje się odpowiednio.

§ 25. [Wymagania dotyczące zmian w kasie]

Po uzyskaniu potwierdzenia, o którym mowa w art. 111 ust. 6b ustawy, zmiany w kasie, przed ich wprowadzeniem, wymagają każdorazowo uzyskania nowego potwierdzenia.

Rozdział 6

Zakres badań kasy oraz rodzaje danych zawartych w sprawozdaniu z badań kasy

§ 26. [Zakres badań kasy]

Badania kasy obejmują:
1) sprawdzenie poprawności i kompletności wniosku, o którym mowa w § 22;
2) badania w zakresie:
   a) bezpieczeństwa kasy, w szczególności obsługi sytuacji awaryjnych,
   b) poprawności realizacji funkcji kasy dostępnych dla użytkownika,
   c) protokołów komunikacyjnych kasy.

§ 27. [Sprawozdanie z badań kasy]

Sprawozdanie z badań kasy zawiera:
1) dane identyfikujące:

eprasa.pl d145e88633

a) producenta,
b) typ kasy oraz wersję i sumę kontrolną programu pracy kasy;
2) wyniki badań;
3) stwierdzenie, czy kasa spełnia funkcje, o których mowa w art. 111 ust. 6a ustawy, i wymagania techniczne dla kas, a w przypadku ich niespełniania – wykaz niezgodności wraz z ich opisem;
4) datę i czas trwania badań;
5) poświadczenie imienne wykonawcy badań.

Rozdział 7

Sposób oznaczania kasy numerami unikatowymi i warunki ich przydzielania oraz dokumenty, które powinny być dołączone do kasy przy wprowadzaniu jej do obrotu

§ 28. [Oznaczenie unikatowym numerem]

1. Kasa jest oznaczana numerem unikatowym przez producenta.

2. Numer unikatowy składa się z trzyliterowego prefiksu oraz ciągu 10 cyfr.

3. Numery unikatowe są przydzielane wyłącznie dla kas posiadających potwierdzenie, o którym mowa w art. 111 ust. 6b ustawy.

4. Przydzielenie numerów unikatowych dla kas danego typu następuje na podstawie wniosku producenta zawierającego:
1) określenie typu kas oraz celu wykorzystania wnioskowanych numerów unikatowych;
2) numer i datę potwierdzenia, o którym mowa w art. 111 ust. 6b ustawy, wydanego dla typu kas objętego wnioskiem;
3) określenie liczby numerów unikatowych, które powinny być przydzielone;
4) wskazanie ostatnio nadanego prefiksu dla danego typu kasy w przypadku kolejnego wniosku o przydzielenie numerów unikatowych dla tego typu kasy.

§ 29. [Obowiązkowe wyposażenie kas wprowadzonych do obrotu przez producenta]

1. Do każdej kasy wprowadzanej do obrotu producent dołącza:
1) instrukcję obsługi kasy;
2) deklarację o spełnieniu przez kasę funkcji, o których mowa w art. 111 ust. 6a ustawy, i wymagań technicznych dla kas oraz zgodności z kasą wzorcową, która była podstawą do wydania potwierdzenia, o którym mowa w art. 111 ust. 6b ustawy; deklarację sporządza się według wzoru stanowiącego załącznik nr 5 do rozporządzenia.

2. Instrukcja obsługi kasy zawiera w szczególności informacje dotyczące:
1) obsługi kasy;
2) procedur konfigurowania kasy;
3) opisu środowiska, w tym sprzętu, z którym pracuje kasa;
4) błędów mogących wystąpić podczas pracy kasy wraz z ich kodami, opisem oraz sposobem usunięcia.

Rozdział 8

Przepis przejściowy i końcowy

§ 30. [Ważność oświadczeń o zapoznaniu się z informacją o zasadach ewidencji]

Oświadczenia o zapoznaniu się z informacją o zasadach ewidencji złożone przed dniem wejścia w życie niniejszego rozporządzenia według dotychczasowego wzoru zachowują ważność.

§ 31. [Wejście w życie]

Rozporządzenie wchodzi w życie z dniem 1 lipca 2025 r.

Załączniki do rozporządzenia Ministra Finansów z dnia 25 czerwca 2025 r. (Dz.U. poz. 861)

Załącznik nr 1

Rozdział 1

Wymagania techniczne dla kas dotyczące ich zawartości, zapisu i przechowywania danych

§ 1. 1. Kasa zawiera:
1) bazę danych kasy;
2) program pracy kasy.

2. Baza danych kasy zawiera co najmniej:
1) konfigurację programu pracy kasy, składającą się z:
a) numeru unikatowego,
b) imienia i nazwiska lub nazwy podatnika,
c) numeru identyfikacji podatkowej (NIP) podatnika,

eprasa.pl d145e88633

d) sumy kontrolnej programu pracy kasy wraz z datą jego instalacji,
e) nazwy i numeru wersji programu pracy kasy,
f) oznaczeń literowych od „A" do „G" służących podatnikowi do przypisania stawki podatku oraz zwolnienia od podatku do nazw towarów i usług,
g) numeru ewidencyjnego,
h) adresu punktu sprzedaży;
2) wartości zaewidencjonowanej sprzedaży oraz wysokości podatku należnego w podziale na stawki podatku;
3) bazę towarów i usług;
4) wystawione paragony fiskalne, paragony fiskalne anulowane, raporty fiskalne dobowe, raport fiskalny fiskalizacji oraz dokumenty niefiskalne, w postaci elektronicznej;
5) podpisy cyfrowe dokumentów wystawianych przy użyciu kasy zgodne z protokołem komunikacyjnym przesyłania danych;
6) harmonogram przesyłania danych określony w protokole komunikacyjnym przesyłania danych;
7) rejestr zmian w konfiguracji kasy;
8) wykaz uprawnionych użytkowników kasy;
9) rejestr zdarzeń.

3. Kasa dla danych zapisanych w bazie danych kasy umożliwia co najmniej:
1) odczyt w postaci elektronicznej oraz weryfikację przy użyciu klucza publicznego kasy dokumentów, które są podpisywane podpisem cyfrowym;
2) odczyt zapisanych danych, w tym dokumentów, oraz ich drukowanie, a także ich zapis w komputerowych systemach ogólnodostępnych;
3) weryfikację integralności i niezaprzeczalności zapisanych danych;
4) realizację funkcji sortujących umożliwiających co najmniej wystawianie raportów fiskalnych okresowych i wyszukiwanie dokumentów według zadanych parametrów, takich jak data, czas, numer dokumentu i stawka podatku.

4. Dane zapisane w bazie danych kasy są szyfrowane przy użyciu klucza. Odczyt danych z bazy danych kasy jest niemożliwy bez klucza użytego do szyfrowania danych.

5. Program pracy kasy:
1) aktualizuje się wyłącznie przez pobranie nowej wersji programu pracy kasy ze źródła aktualizacji zaprogramowanego przez producenta;
2) jest jednoznacznie identyfikowany przez nazwę i numer wersji oraz sumę kontrolną obliczoną z wszystkich plików wytworzonych dla kasy, stanowiących program pracy kasy oraz raportuje te dane funkcją dostępną na żądanie użytkownika kasy;
3) zawiera część kontrolującą proces aktualizacji programu pracy kasy, identyfikowalną i weryfikowalną, co do wersji;
4) steruje w jednoznaczny sposób wystawianiem dokumentów przy użyciu kasy;
5) steruje funkcjami zgodnie z wymaganiami technicznymi zapewniającymi prawidłowe prowadzenie ewidencji, przechowywanie i bezpieczne przesyłanie danych z kasy na zewnętrzne nośniki danych oraz umożliwia połączenie i przesyłanie danych między kasą a Centralnym Repozytorium Kas;
6) nie może zawierać funkcji lub mechanizmów usuwania i zmiany danych, o których mowa w ust. 2 pkt 1 lit. a, c–e oraz g, pkt 2, 4, 5, 7 i 9, a w przypadku kasy pracującej w trybie fiskalnym – usuwania i zmiany danych zapisanych w bazie danych kasy, z wyłączeniem bazy towarów i usług;
7) odpowiada za prawidłowe określenie wartości sprzedaży i obliczenie wysokości podatku należnego;
8) kontroluje oryginalność komponentów i modułów kasy;
9) pracującej w trybie fiskalnym wymaga uwierzytelnienia i autoryzacji użytkownika kasy;
10) uniemożliwia przywracanie kasy do poprzedniego stanu poprzez użycie procedur przywracania z kopii bezpieczeństwa;
11) zawiera komponent kryptograficzny i komponent komunikacyjny oraz może zawierać inne komponenty.

6. Kasa przesyła do wydruku dokumenty fiskalne i niefiskalne nie węższe niż 57 mm, zawierające znaki nie mniejsze niż 2,5 mm oraz zawierające nie mniej niż 17 znaków w linii.

7. Komponent kryptograficzny odpowiada za bezpieczne przechowywanie wszystkich kluczy i certyfikatów używanych przez kasę.

8. Komponent komunikacyjny umożliwia:
1) przesyłanie danych, za pośrednictwem sieci telekomunikacyjnej, w sposób określony w protokole komunikacyjnym przesyłania danych;

eprasa.pl d145e88633

2) pobieranie poleceń sterujących, w sposób określony w protokole komunikacyjnym przesyłania danych;
3) fiskalizację, w sposób określony w protokole komunikacyjnym przesyłania danych;
4) pobieranie aktualizacji programu pracy kasy;
5) pobieranie klucza współdzielonego, w sposób określony w protokole komunikacyjnym przesyłania danych;
6) komunikację kasy z terminalem płatniczym;
7) komunikację kasy z drukarką.

§ 2. Rejestr zdarzeń zawiera następujące zdarzenia:
1) zmiany stawek podatku;
2) ręczne zmiany ustawień daty i czasu;
3) zmiany waluty ewidencyjnej;
4) zmiany konfiguracji przesyłania danych, z wyłączeniem dostępu do konfiguracji sieci;
5) fiskalizację;
6) zakończenie pracy kasy w trybie fiskalnym;
7) aktualizację programu pracy kasy;
8) edycję źródła aktualizacji programu pracy kasy;
9) zmiany adresu punktu sprzedaży;
10) wymiany klucza publicznego kasy;
11) blokady możliwości prowadzenia ewidencji;
12) sytuacje awaryjne.

Rozdział 2

Wymagania techniczne dla kas dotyczące wystawianych dokumentów

§ 3. 1. Kasa wystawia paragony fiskalne w postaci papierowej i w postaci elektronicznej albo zgodnie z wyborem użytkownika tylko w postaci elektronicznej zawierające w szczególności kolejno pozycje:
1) element graficzny, o ile występuje;
2) imię i nazwisko lub nazwę podatnika oraz adres punktu sprzedaży, a dla sprzedaży prowadzonej w miejscach niestałych – adres siedziby lub miejsca zamieszkania podatnika;
3) numer identyfikacji podatkowej (NIP) podatnika;
4) numer rejestracyjny i numer boczny taksówki albo w przypadku pojazdów innych niż taksówki – numer rejestracyjny pojazdu – dla kasy, o której mowa w § 4 ust. 1 pkt 2 lit. a rozporządzenia;
5) numer kolejny dokumentu;
6) oznaczenie „PARAGON FISKALNY";
7) dla kasy biletowej – blok danych biletowych, mogących występować przemiennie z pozycjami transakcji, o których mowa w pkt 9, zawierający kolejne pozycje, w tym co najmniej:
   a) oznaczenie „BILET" lub „OPŁATA DODATKOWA",
   b) rodzaj biletu,
   c) tytuł ulgi – w przypadku biletu ulgowego,
   d) numer kursu – w przypadku biletu jednorazowego,
   e) nazwę przystanku początkowego i końcowego lub zakres ważności lub okres ważności biletu,
   f) imię i nazwisko posiadacza biletu – w przypadku biletów okresowych imiennych;
8) dla kasy, o której mowa w § 4 ust. 1 pkt 2 lit. a rozporządzenia – blok danych kursu zawierający kolejne pozycje sprzedaży, w tym co najmniej:
   a) czas rozpoczęcia oraz zakończenia kursu,
   b) przebytą w kursie drogę,
   c) oznaczenie „OPŁATA POCZĄTKOWA",
   d) oznaczenie „CENA UMOWNA",
   e) wartość ceny umownej za kurs,
   f) oznaczenie literowe stawki podatku, zwolnienia od podatku albo oznaczenie „NIEPODLEGAJĄCA OPODATKOWANIU";
9) blok danych z pozycjami transakcji zawierający w szczególności:
   a) kolejne pozycje sprzedaży zawierające co najmniej:
      – nazwę towaru lub usługi pozwalające na jednoznaczną ich identyfikację,
      – ilość towaru lub usługi,
      – jednostkę miary, o ile występuje,
      – cenę jednostkową towaru lub usługi,
      – wartość sumaryczną towaru lub usługi,
      – oznaczenie literowe stawki podatku, zwolnienia od podatku albo bez oznaczenia w przypadku sprzedaży niepodlegającej opodatkowaniu – dla kasy biletowej,
      – opis towaru lub usługi, mogący zawierać elementy tekstowe, kody kreskowe i dwuwymiarowe, o ile występuje; kody kreskowe i dwuwymiarowe dla

eprasa.pl d145e88633

postaci elektronicznej zapisuje się w postaci tekstowej,
– wartość ulgi w przypadku biletu ulgowego – dla kasy biletowej,
– wartość opłaty po uwzględnieniu zniżek i refundacji, o ile występują – dla kasy, o której mowa w § 4 ust. 1 pkt 2 lit. b rozporządzenia,
– opust, narzut lub obniżkę do pozycji sprzedaży, o ile występuje,

b) pozycje opustów, narzutów i obniżek, o ile występują, zawierające co najmniej:
– oznaczenie „OPUST", „NARZUT" lub „OBNIŻKA",
– wartość opustu, narzutu lub obniżki,
– nazwę opustu, narzutu lub obniżki, o ile występuje,
– oznaczenie literowe stawki podatku, której dotyczy opust, narzut lub obniżka, z wyjątkiem opustu, narzutu lub obniżki udzielanych do pozycji sprzedaży, do grupy towarów lub usług lub do całego paragonu,

c) pozycje rozliczenia zaliczki, o ile występują, zawierające co najmniej:
– oznaczenie zaliczki,
– wartość uwzględnionej zaliczki,
– oznaczenie literowe stawki podatku albo zwolnienia od podatku,
– sumę do dopłaty po odliczeniu zaliczki, o ile występuje,

d) pozycje storna – o ile występują, zawierające co najmniej:
– oznaczenie „STORNO",
– nazwę i ilość stornowanego towaru lub usługi,
– kwotę stornowania,
– oznaczenie literowe stawki podatku stornowanego towaru lub usługi;

10) łączne wartości udzielonych opustów, narzutów i obniżek, o ile występują;
11) łączne wartości sprzedaży brutto według poszczególnych stawek podatku oraz sprzedaży zwolnionej od podatku po uwzględnieniu opustów, narzutów, obniżek i rozliczeń zaliczek;
12) wysokość podatku należnego według poszczególnych stawek podatku z oznaczeniem „PTU", oznaczeniem literowym stawki podatku po uwzględnieniu opustów, narzutów, obniżek i rozliczeń zaliczek oraz wartością procentową stawki podatku;
13) łączną wysokość podatku należnego z oznaczeniem „SUMA PTU";
14) łączną wartość sprzedaży niepodlegającej opodatkowaniu, o ile występuje;
15) łączną wartość sprzedaży brutto z oznaczeniem „SUMA" i z oznaczeniem waluty ewidencyjnej;
16) rozliczenie opakowań zwrotnych, o ile występuje, zawierające co najmniej:
a) oznaczenie „OPAKOWANIA ZWROTNE PRZYJĘCIA" lub „OPAKOWANIA ZWROTNE WYDANIA",
b) nazwę opakowania,
c) ilość oraz cenę jednostkową opakowania,
d) łączną wartość przyjętych i wydanych opakowań zwrotnych z oznaczeniem „OPAKOWANIA ZWROTNE SUMA";
17) dane dotyczące płatności za sprzedaże ujęte na paragonie, o ile występują, zawierające co najmniej oznaczenie odpowiednio:
a) „DO ZAPŁATY", „DO ZWROTU" lub „CENA" wraz z wysokością należności po uwzględnieniu:
– rozliczenia opakowań zwrotnych,
– zniżek i refundacji – dla kasy, o której mowa w § 4 ust. 1 pkt 2 lit. b rozporządzenia,
– częściowej płatności lub braku płatności przez nabywcę za bilet – dla kasy biletowej,
b) „BILET BEZPŁATNY" lub „BILETY BEZPŁATNE" przy braku płatności przez nabywcę za bilet – dla kasy biletowej;
18) dane o przeliczeniu informacyjnym na walutę inną niż ewidencyjna, o ile występuje, zawierające co najmniej:
a) oznaczenie „PRZELICZENIE INFORMACYJNE",
b) oznaczenie waluty, na którą następuje przeliczenie,
c) informację o kursie waluty z dokładnością do 4 cyfr po przecinku,
d) wartość przeliczenia;
19) dane dotyczące rozliczenia płatności, o ile występuje, zawierające co najmniej:
a) oznaczenie „ROZLICZENIE PŁATNOŚCI",
b) typ formy płatności, taki jak „Gotówka", „Karta", „Waluta obca", „Bon", „Czek", „Kredyt", „Przelew", „Voucher", „Mobilna" lub inny,

eprasa.pl d145e88633

c) nazwę formy płatności, o ile występuje,
d) w przypadku rozliczenia płatności w walucie obcej:
– oznaczenie waluty,
– oznaczenie „PRZELICZNIK" wraz z przelicznikiem wskazanym z dokładnością do 4 cyfr po przecinku,
– wartość wpłacanej należności w walucie obcej wraz ze wskazaniem równowartości w walucie ewidencyjnej kasy,
e) wartość wpłacanej należności,
f) wartość reszty z oznaczeniem „RESZTA" lub „WYDANO", z uwzględnieniem typu formy płatności, o którym mowa w lit. b; w przypadku wydawania reszty w walucie obcej przepisy lit. d stosuje się odpowiednio;

20) dla kasy, o której mowa w § 4 ust. 1 pkt 2 lit. e rozporządzenia – blok danych zawierający co najmniej:
a) oznaczenie „PORT DOCELOWY",
b) identyfikator portu docelowego,
c) dane o portach przesiadkowych, o ile występują, zawierające co najmniej:
– oznaczenie „PORT PRZESIADKOWY",
– identyfikator portu przesiadkowego;
21) numer kolejny paragonu;
22) numer kasy;
23) oznaczenie kasjera;
24) numer identyfikacji podatkowej (NIP) nabywcy, na żądanie nabywcy;
25) datę i czas zakończenia sprzedaży;
26) podpis cyfrowy dokumentu złożony przy użyciu klucza prywatnego kasy zgodny z opisem zawartym w protokole komunikacyjnym przesyłania danych; drukowane jest tylko pierwsze 40 cyfr w kodzie szesnastkowym (20 bajtów);
27) skrót SHA2 poprzedniego paragonu fiskalnego, który nie jest drukowany;
28) kod graficzny podpisu cyfrowego dokumentu, o ile występuje;
29) umieszczone centralnie logo fiskalne i numer unikatowy;
30) określoną przez użytkownika treść reklamową i treść informacyjną, o ile występują;
31) oznaczenie „KOD LOTERYJNY", o ile występuje;
32) kod graficzny QR text zgodny z normą ISO/IEC 18004:2015 i z opisem zawartym w protokole komunikacyjnym przesyłania danych, o ile występuje, zawierający kolejno oddzielone średnikiem dane:
a) numer unikatowy,
b) numer identyfikacji podatkowej (NIP) podatnika,
c) datę sprzedaży,
d) numer kolejny paragonu,
e) łączną wartość sprzedaży brutto,
f) łączną wysokość podatku należnego,
g) typ formy płatności,
h) nazwę formy płatności;
33) oznaczenie „KOD WERYFIKUJĄCY" oraz kod weryfikujący drukowany w postaci graficznej QR text, zgodny z normą ISO/IEC 18004:2015, wytworzony na podstawie klucza współdzielonego oraz danych binarnych zgodnych z poniższą strukturą zawierającą:
a) skrót SHA2 obliczony zgodnie z pkt 27,
b) numer unikatowy,
c) numer kolejny dokumentu określony w protokole komunikacyjnym przesyłania danych,
d) znacznik czasu odzwierciedlający datę i czas zakończenia sprzedaży,
e) kod autoryzacyjny obliczony przy użyciu algorytmu zgodnego z opisem zawartym w protokole komunikacyjnym przesyłania danych.

2. Jeżeli rozpoczęta sprzedaż nie zostanie dokonana, kasa wystawia paragon fiskalny anulowany w postaci papierowej i w postaci elektronicznej albo tylko w postaci elektronicznej, przerwany linią z oznaczeniem „TRANSAKCJA ANULOWANA", pod którym są umieszczone pozycje, o których mowa w ust. 1 pkt 21 i 25–29.

§ 4. Kasa wystawia raporty fiskalne dobowe w postaci elektronicznej, a na żądanie użytkownika również w postaci papierowej, zawierające w szczególności kolejno pozycje:

1) element graficzny, o ile występuje;
2) imię i nazwisko lub nazwę podatnika oraz adres punktu sprzedaży, a dla sprzedaży prowadzonej w miejscach niestałych – adres siedziby lub miejsca zamieszkania podatnika;
3) numer identyfikacji podatkowej (NIP) podatnika;
4) numer kolejny dokumentu;
5) oznaczenie „RAPORT FISKALNY DOBOWY";
6) niepowtarzalny numer kolejny raportu fiskalnego dobowego;

eprasa.pl d145e88633

7) datę i czas rozpoczęcia i zakończenia sprzedaży objętej raportem fiskalnym dobowym;
8) bieżące wartości stawek podatku wraz z oznaczeniami literowymi, a w przypadku zmiany stawek podatku poprzedzone oznaczeniem „ZMIANA STAWEK PTU";
9) wartości sprzedaży bez podatku (netto) według poszczególnych stawek podatku, wartości sprzedaży zwolnionej od podatku i wysokości podatku należnego według poszczególnych stawek podatku;
10) łączną wysokość podatku należnego;
11) łączną wartość sprzedaży brutto;
12) dla kasy, o której mowa w § 4 ust. 1 pkt 2 lit. a rozporządzenia, oraz kasy biletowej – łączną wartość sprzedaży niepodlegającej opodatkowaniu;
13) dla kasy, o której mowa w § 4 ust. 1 pkt 2 lit. b rozporządzenia – pozycje zawierające co najmniej:
    a) wartości opłat netto oraz wysokości podatku należnego od opłat, odrębnie dla każdej stawki podatku,
    b) łączną wysokość podatku należnego od opłat,
    c) łączną wartość opłat brutto;
14) walutę ewidencyjną;
15) oznaczenie „ZDARZENIA";
16) oznaczenie „SYTUACJE AWARYJNE" oraz liczbę sytuacji awaryjnych zapisanych w rejestrze zdarzeń, które wystąpiły od czasu wystawienia ostatniego raportu fiskalnego dobowego;
17) oznaczenie „PROGRAMOWANIE" oraz liczbę zdarzeń związanych z programowaniem kasy, z oznaczeniem „L – wykonywane przez użytkownika" lub „O – online zgodnie z protokołem komunikacyjnym", które wystąpiły od czasu wystawienia ostatniego raportu fiskalnego dobowego;
18) oznaczenie „ZMIANY W BAZIE" oraz liczbę zmian w bazie towarów i usług obejmujących dodanie, zmianę nazwy, usunięcie towaru lub usługi i zmianę przypisanej do nazwy towaru lub usługi stawki podatku oraz zwolnienia od podatku;
19) oznaczenie „PARAGONY" oraz liczbę paragonów fiskalnych objętych raportem fiskalnym dobowym;
20) oznaczenie „PARAGONY ANULOWANE" oraz liczbę i wartość paragonów fiskalnych anulowanych, o ile występują;
21) oznaczenie „DOKUMENTY NIEFISKALNE" oraz liczbę dokumentów niefiskalnych wystawionych od czasu wystawienia ostatniego raportu fiskalnego dobowego;
22) dla kasy biletowej – liczbę biletów, z oznaczeniem „NORMALNE" – dla biletów bez ulg i dopłat, z oznaczeniem „ULGOWE Z DOPŁATAMI" – dla biletów objętych dopłatami, z oznaczeniem „ULGOWE BEZ DOPŁAT" – dla biletów ulgowych nieobjętych dopłatami, odpowiednio łącznie dla raportowanego okresu;
23) numer kasy;
24) oznaczenie kasjera;
25) datę i czas wystawienia raportu fiskalnego dobowego;
26) podpis cyfrowy dokumentu złożony przy użyciu klucza prywatnego kasy zgodny z opisem zawartym w protokole komunikacyjnym przesyłania danych; drukowane jest tylko pierwsze 40 cyfr w kodzie szesnastkowym (20 bajtów);
27) skrót SHA2 obliczany na podstawie skrótu SHA2 poprzedniego raportu fiskalnego dobowego posiadającego skrót SHA2 i podpisu cyfrowego bieżącego dokumentu, który nie jest drukowany;
28) kod graficzny podpisu cyfrowego dokumentu, o ile występuje;
29) umieszczone centralnie logo fiskalne i numer unikatowy.

§ 5. Kasa wystawia raporty fiskalne okresowe i raport fiskalny rozliczeniowy, w postaci papierowej, zawierające w szczególności kolejno pozycje:
1) element graficzny, o ile występuje;
2) imię i nazwisko lub nazwę podatnika oraz adres punktu sprzedaży, a dla sprzedaży prowadzonej w miejscach niestałych – adres siedziby lub miejsca zamieszkania podatnika;
3) numer identyfikacji podatkowej (NIP) podatnika;
4) oznaczenie odpowiednio „RAPORT FISKALNY OKRESOWY" albo „RAPORT FISKALNY ROZLICZENIOWY";
5) datę i czas fiskalizacji, o ile zawiera się w okresie objętym raportem;
6) okres objęty raportem w zakresie daty i czasu oraz numerów raportów fiskalnych dobowych;
7) pozycje, o których mowa w § 4 pkt 6–14, następujących po sobie raportów fiskalnych

eprasa.pl d145e88633

dobowych objętych okresem raportowania, z wyłączeniem oznaczeń i wartości stawek podatku, o ile nie zostały zmienione;
8) łączne wartości sprzedaży netto według poszczególnych stawek podatku, wartości sprzedaży zwolnionej od podatku i wysokości podatku należnego według poszczególnych stawek podatku dla raportowanego okresu, z podziałem na poszczególne waluty;
9) w przypadku zmiany waluty ewidencyjnej – łączną wysokość podatku należnego oraz wysokości podatku należnego według poszczególnych stawek podatku dla każdej waluty w raportowanym okresie;
10) w przypadku zmiany waluty ewidencyjnej – łączną wartość sprzedaży brutto dla każdej waluty w raportowanym okresie;
11) oznaczenie „ZMIANY W BAZIE" oraz liczbę zmian w bazie towarów i usług obejmujących dodanie, zmianę nazwy, usunięcie towaru lub usługi i zmianę przypisanej do nazwy towaru lub usługi stawki podatku oraz zwolnienia od podatku, łącznie dla raportowanego okresu;
12) oznaczenie „PARAGONY" oraz liczbę paragonów fiskalnych dla raportowanego okresu;
13) oznaczenie „PARAGONY ANULOWANE" oraz liczbę i wartość paragonów fiskalnych anulowanych dla raportowanego okresu, o ile występują;
14) dla kasy biletowej – liczbę biletów, z oznaczeniem „NORMALNE" – dla biletów bez ulg i dopłat, z oznaczeniem „ULGOWE Z DOPŁATAMI" – dla biletów objętych dopłatami, z oznaczeniem „ULGOWE BEZ DOPŁAT" – dla biletów ulgowych nieobjętych dopłatami, odpowiednio łącznie dla raportowanego okresu;
15) numer kasy;
16) oznaczenie kasjera;
17) datę i czas wystawienia odpowiednio raportu fiskalnego okresowego albo rozliczeniowego;
18) umieszczone centralnie logo fiskalne i numer unikatowy.

§ 6. Kasa wystawia łączne raporty fiskalne okresowe i łączny raport fiskalny rozliczeniowy, w postaci papierowej, zawierające w szczególności kolejno pozycje:
1) dane, o których mowa w § 5 pkt 1–3;
2) oznaczenie odpowiednio „ŁĄCZNY RAPORT FISKALNY OKRESOWY" albo „ŁĄCZNY RAPORT FISKALNY ROZLICZENIOWY";
3) dane, o których mowa w § 5 pkt 6 i 8–18.

§ 7. Kasa wystawia raporty fiskalne zdarzeń w postaci papierowej zawierające w szczególności kolejno pozycje:
1) imię i nazwisko lub nazwę podatnika oraz adres punktu sprzedaży, a dla sprzedaży prowadzonej w miejscach niestałych – adres siedziby lub miejsca zamieszkania podatnika;
2) numer identyfikacji podatkowej (NIP) podatnika;
3) oznaczenie „RAPORT FISKALNY ZDARZEŃ";
4) oznaczenie:
   a) dotyczące rodzaju raportowanych zdarzeń – w przypadku raportowania zdarzeń wybranego rodzaju albo
   b) „ŁĄCZNY" – w przypadku raportowania wszystkich zdarzeń z wybranego okresu;
5) okres objęty raportem w zakresie daty i czasu oraz numerów raportów fiskalnych dobowych;
6) zdarzenia obejmujące wskazanie rodzaju zdarzenia, datę i czas zdarzenia oraz wartości zaprogramowane w wyniku zdarzenia, o ile występują;
7) datę i czas wystawienia raportu fiskalnego zdarzeń;
8) umieszczone centralnie logo fiskalne i numer unikatowy.

§ 8. Kasa wystawia raport fiskalny fiskalizacji w postaci papierowej i w postaci elektronicznej albo zgodnie z wyborem użytkownika tylko w postaci elektronicznej, zawierający kolejno pozycje:
1) element graficzny, o ile występuje;
2) imię i nazwisko lub nazwę podatnika oraz adres punktu sprzedaży, a dla sprzedaży prowadzonej w miejscach niestałych – adres siedziby lub miejsca zamieszkania podatnika;
3) numer identyfikacji podatkowej (NIP) podatnika;
4) numer kolejny dokumentu;
5) oznaczenie „RAPORT FISKALNY FISKALIZACJI";
6) oznaczenie „FISKALIZACJA" oraz datę i czas fiskalizacji;

eprasa.pl d145e88633

7) oznaczenie „STAWKI PTU" oraz bieżące wartości stawek podatku wraz z oznaczeniami literowymi;
8) informację o kategorii kasy;
9) informację o ustawionym sposobie numeracji paragonów fiskalnych – ciągły w całym okresie pracy kasy albo ciągły w okresie jednej doby;
10) numer ewidencyjny;
11) numer fabryczny kasy identyczny z numerem unikatowym, jeśli kasa go posiada;
12) typ i model (nazwę) kasy;
13) nazwę i numer wersji programu pracy kasy;
14) wskazanie właściwego naczelnika urzędu skarbowego;
15) walutę ewidencyjną;
16) numer kasy;
17) oznaczenie kasjera;
18) datę i czas wystawienia raportu fiskalnego fiskalizacji;
19) podpis cyfrowy dokumentu złożony przy użyciu klucza prywatnego kasy zgodny z opisem zawartym w protokole komunikacyjnym przesyłania danych; drukowane jest tylko pierwsze 40 cyfr w kodzie szesnastkowym (20 bajtów);
20) kod graficzny podpisu cyfrowego dokumentu, o ile występuje;
21) umieszczone centralnie logo fiskalne i numer unikatowy.

§ 9. 1. Kasa wystawia dokumenty niefiskalne w postaci papierowej i w postaci elektronicznej albo zgodnie z wyborem użytkownika tylko w postaci elektronicznej zawierające kolejno pozycje:
1) imię i nazwisko lub nazwę podatnika oraz adres punktu sprzedaży, a dla sprzedaży prowadzonej w miejscach niestałych – adres siedziby lub miejsca zamieszkania podatnika; w przypadku gdy dokument jest wystawiany bezpośrednio po paragonie fiskalnym, pozycja ta nie jest obowiązkowa;
2) numer identyfikacji podatkowej (NIP) podatnika;
3) numer kolejny dokumentu;
4) oznaczenie „NIEFISKALNY";
5) zawartość tekstową dokumentu niefiskalnego mogącą zawierać elementy graficzne, w tym kody kreskowe i dwuwymiarowe, o ile występują; kody kreskowe i dwuwymiarowe dla postaci elektronicznej zapisuje się w postaci tekstowej;
6) oznaczenie „NIEFISKALNY";
7) numer kasy;
8) oznaczenie kasjera;
9) datę i czas wystawienia dokumentu niefiskalnego;
10) podpis cyfrowy dokumentu złożony przy użyciu klucza prywatnego kasy zgodny z opisem zawartym w protokole komunikacyjnym przesyłania danych; drukowane jest tylko pierwsze 40 cyfr w kodzie szesnastkowym (20 bajtów);
11) kod graficzny podpisu cyfrowego dokumentu, o ile występuje;
12) numer unikatowy;
13) określoną przez użytkownika treść reklamową i treść informacyjną, o ile występują, które mogą zawierać elementy graficzne, pod warunkiem ich zapisu w bazie danych kasy.

2. W przypadku dokonywania rozliczania przy użyciu kasy wyłącznie opakowań zwrotnych dokument niefiskalny jest wystawiany z uwzględnieniem pozycji, o których mowa w § 3 ust. 1 pkt 16 i pkt 17 lit. a tiret pierwsze.

Rozdział 3

Wymagania techniczne dla kas dotyczące pracy kasy

§ 10. 1. Kasa pracuje wyłącznie w trybie obsługi kasy albo w trybie fiskalnym, albo w trybie tylko do odczytu.

2. Kasa nie zawiera innych trybów pracy niż wskazane w ust. 1.

3. Kasa umożliwia przejście wyłącznie z trybu obsługi kasy do trybu fiskalnego oraz z trybu fiskalnego do trybu tylko do odczytu.

4. Kasa prowadzi ewidencję, wystawia dokumenty oraz wykonuje zapisy w bazie danych kasy wyłącznie w trybie fiskalnym.

§ 11. Kasa wystawia wyłącznie dokumenty zdefiniowane w programie pracy kasy.

§ 12. Dokumenty wystawiane przy użyciu kasy są tworzone jako nieprzerwany ciąg czynności polegający na ich zapisie w bazie danych kasy, z wyłączeniem raportów fiskalnych okresowych i raportu fiskalnego rozliczeniowego, łącznych raportów fiskalnych okresowych i łącznego raportu fiskalnego rozliczeniowego, raportów fiskalnych zdarzeń i innych dokumentów stanowiących odczyt zawartości bazy danych kasy.

§ 13. Dokumenty wystawiane przy użyciu kasy zawierają niepowtarzalny numer kolejny dokumentu, z wyłączeniem raportów fiskalnych

eprasa.pl d145e88633

okresowych i raportu fiskalnego rozliczeniowego, łącznych raportów fiskalnych okresowych i łącznego raportu fiskalnego rozliczeniowego, raportów fiskalnych zdarzeń i innych dokumentów stanowiących odczyt zawartości bazy danych kasy.

§ 14. Numer kolejny dokumentu nie może być ustawiany podczas pracy kasy w sposób dowolny.

§ 15. Podczas uruchomienia w trybie fiskalnym kasa wykonuje co najmniej następujące czynności:

1) sprawdzenie zgodności wersji programu pracy kasy poprzez obliczenie sumy kontrolnej z jego zawartości oraz porównanie z ostatnią sumą kontrolną zapisaną w bazie danych kasy;
2) sprawdzenie daty ważności certyfikatu kasy;
3) sprawdzenie numeru unikatowego zapisanego w certyfikacie kasy poprzez porównanie z numerem unikatowym zapisanym podczas fiskalizacji w bazie danych kasy;
4) sprawdzenie numeru identyfikacji podatkowej (NIP) podatnika zapisanego w certyfikacie kasy poprzez porównanie z numerem identyfikacji podatkowej (NIP) podatnika zapisanym podczas fiskalizacji w bazie danych kasy;
5) sprawdzenie niezmienności danych w bazie danych kasy;
6) sprawdzenie, czy kasa posiada ważne klucze współdzielone, i ich pobranie w przypadku ich braku;
7) sprawdzenie ciągłości łańcucha paragonu fiskalnego i paragonu fiskalnego anulowanego w kasie poprzez weryfikację skrótów SHA2 poprzednich wymienionych dokumentów z trzech ostatnich raportów fiskalnych dobowych.

§ 16. W przypadku negatywnego wyniku sprawdzeń, o których mowa w § 15, kasa nie uruchamia się i podaje komunikat błędu.

§ 17. Kasa zapewnia wykonanie fiskalizacji obejmującej:

1) przesłanie certyfikatu danej kasy;
2) zgłoszenie żądania fiskalizacji;
3) przesłanie sumy kontrolnej programu pracy kasy oraz nazwy i numeru wersji programu pracy kasy;
4) pobranie przez kasę numeru ewidencyjnego;
5) zerowanie wszystkich liczników kasy;
6) zapis numeru identyfikacji podatkowej (NIP) podatnika oraz numeru ewidencyjnego w bazie danych kasy, którego użytkownik nie może zmienić w trakcie używania kasy;
7) zapis kategorii kasy w bazie danych kasy, jeżeli program pracy kasy umożliwia w kasie łączenie różnych kategorii kas;
8) wystawienie raportu fiskalnego fiskalizacji i przesłanie go do Centralnego Repozytorium Kas;
9) pobranie i zapis w bazie danych kasy harmonogramu przesyłania danych;
10) uruchomienie trybu fiskalnego kasy.

§ 18. 1. Kasa jest powiązana wyłącznie z jednym urządzeniem, na którym dokonano fiskalizacji.

2. Nie dokonuje się fiskalizacji kolejny raz w oparciu o używany już certyfikat kasy.

3. Kasa po fiskalizacji nie uruchamia się na innym urządzeniu niż określone w ust. 1.

§ 19. W trybie fiskalnym kasa uniemożliwia:

1) ewidencjonowanie zwrotu towarów lub usług;
2) stornowanie pozycji niewystępujących w bieżącym paragonie fiskalnym;
3) dokonywanie sprzedaży lub korekt wartościowych i liczbowych paragonu fiskalnego powodujących w ich wyniku ujemną wartość sprzedaży dla dowolnej stawki podatku i sprzedaży zwolnionej od podatku;
4) dokonywanie korekt oraz anulowanie paragonu fiskalnego po jego zatwierdzeniu;
5) dokonywanie sprzedaży towarów lub usług, których nazwy nie są przypisane do zaprogramowanych w bazie danych kasy stawek podatku oraz zwolnienia od podatku lub sprzedaży niepodlegającej opodatkowaniu;
6) zerowanie rejestrów dobowej sprzedaży w innym przypadku niż w związku z wystawieniem raportu fiskalnego dobowego.

§ 20. Kasa podczas pracy blokuje możliwość prowadzenia ewidencji w przypadku braku ważnego klucza współdzielonego na dany dzień.

§ 21. W przypadku zerwania ciągłości łańcucha dokumentów w kasie, o którym mowa w § 15 pkt 7, kasa przechodzi w tryb tylko do odczytu.

§ 22. 1. Kasa zapewnia ewidencję dokonywanych sprzedaży, kończących się każdorazowo wystawieniem paragonu fiskalnego przez:

1) wprowadzanie kolejnych pozycji paragonu fiskalnego i równoczesne wytworzenie postaci elektronicznej linii dokumentu zawierającej daną pozycję zapisaną w bazie danych kasy, bez możliwości usunięcia tej

eprasa.pl d145e88633

pozycji i z możliwością równoczesnego wydruku tej pozycji;
2) zatwierdzenie paragonu fiskalnego oraz jego natychmiastowy wydruk lub w przypadku możliwości technicznych natychmiastowe przesłanie do nabywcy paragonu fiskalnego w postaci elektronicznej, a także zapisanie paragonu fiskalnego w bazie danych kasy;
3) awaryjne wyjście z ewidencji, które jest zakończone wystawieniem paragonu fiskalnego anulowanego przerwanego linią oraz z oznaczeniem „TRANSAKCJA ANULOWANA".

2. Kasa umożliwia wystawienie paragonu fiskalnego i paragonu fiskalnego anulowanego w postaci papierowej, jak i w postaci elektronicznej.

3. Kasa umożliwia przesłanie dla nabywcy paragonu fiskalnego w postaci elektronicznej z wykorzystaniem komponentu komunikacyjnego za pośrednictwem sieci telekomunikacyjnej.

§ 23. Kasa zapewnia, aby na paragonach fiskalnych wartość sprzedaży brutto według danej stawki podatku była obliczana przez zsumowanie wartości brutto wszystkich pozycji towarowych i usługowych objętych daną stawką podatku, a wysokości podatku należnego według danej stawki podatku były obliczane według zasady cen brutto. Wartość sprzedaży brutto dla sprzedaży zwolnionej od podatku oblicza się przez zsumowanie wartości brutto wszystkich pozycji towarowych i usługowych objętych zwolnieniem od podatku. Łączna wysokość podatku należnego jest sumą wysokości podatku należnego według poszczególnych stawek podatku, a łączna wartość sprzedaży brutto jest sumą wartości sprzedaży brutto według poszczególnych stawek podatku i sprzedaży zwolnionej od podatku. Wartości sprzedaży brutto i wysokości podatku należnego ujęte na paragonie fiskalnym zaokrągla się do pełnych groszy w ten sposób, że końcówki wynoszące mniej niż 0,5 grosza pomija się, a końcówki wynoszące 0,5 grosza i więcej zaokrągla się do pełnych groszy.

§ 24. Kasa zapewnia, aby w raporcie fiskalnym dobowym wartości sprzedaży brutto były obliczane przez zsumowanie wartości sprzedaży brutto według poszczególnych stawek podatku i sprzedaży zwolnionej od podatku, dla paragonów fiskalnych za daną dobę sprzedaży, a wysokości podatku należnego według poszczególnych stawek podatku były obliczane według zasady cen brutto. Wartości sprzedaży netto według poszczególnych stawek podatku oblicza się jako różnice wartości sprzedaży brutto i wysokości podatku należnego według poszczególnych stawek podatku. Łączna wysokość podatku należnego jest sumą wysokości podatku należnego według poszczególnych stawek podatku łącznie dla paragonów fiskalnych, a łączna wartość sprzedaży brutto jest sumą wartości sprzedaży brutto łącznie dla paragonów fiskalnych.

§ 25. Kasa zapewnia wystawienie raportu fiskalnego dobowego jako jednej i niepodzielnej czynności, polegającej na utworzeniu tego raportu oraz zapisie odpowiadających mu danych w bazie danych kasy.

§ 26. Kasa zapewnia wystawienie raportu fiskalnego okresowego lub raportu fiskalnego rozliczeniowego polegającego na odczycie danych z odpowiednich raportów fiskalnych dobowych z bazy danych kasy i umieszczeniu ich na raporcie fiskalnym okresowym lub raporcie fiskalnym rozliczeniowym zgodnym co do zawartości z raportami fiskalnymi dobowymi wystawionymi w okresie objętym tym raportem. Ustalanie wartości danych w raporcie fiskalnym okresowym lub raporcie fiskalnym rozliczeniowym następuje przez sumowanie poszczególnych pozycji raportów fiskalnych dobowych.

§ 27. W przypadku wystąpienia zdarzenia jest ono zapisywane przez kasę w postaci elektronicznej niezwłocznie po jego wystąpieniu, a przed wykonaniem następnych czynności kasowych.

§ 28. Kasa po zaewidencjonowaniu sprzedaży, a przed wystawieniem raportu fiskalnego dobowego uniemożliwia wykonanie następujących czynności:
1) zmiany ustawień daty i czasu;
2) zmiany stawek podatku;
3) zmiany waluty ewidencyjnej;
4) zmiany imienia i nazwiska lub nazwy podatnika oraz adresu punktu sprzedaży, a dla sprzedaży prowadzonej w miejscach niestałych – adresu siedziby lub miejsca zamieszkania podatnika;
5) przejścia w tryb tylko do odczytu;
6) aktualizacji programu pracy kasy.

§ 29. 1. Kasa zapewnia możliwość synchronizowania daty i czasu z czasem urzędowym obowiązującym w Rzeczypospolitej Polskiej, z częstotliwością wystawiania raportów fiskalnych dobowych za pośrednictwem systemu zapewniającego synchronizację z czasem urzędowym lub na żądanie użytkownika.

eprasa.pl d145e88633

2. Kasa zapewnia możliwość zmiany ustawień daty i czasu po wystawieniu raportu fiskalnego dobowego, a przed zaewidencjonowaniem sprzedaży w dniu następnym, z zastrzeżeniem że:

1) zmiana czasu przez użytkownika jest możliwa jedynie po nieudanej automatycznej synchronizacji daty i czasu oraz po nieudanej próbie synchronizacji na żądanie użytkownika;
2) zmiany wskazań czasu przez użytkownika nie mogą być łącznie większe niż 2 godziny w okresie między wystawieniem raportu fiskalnego dobowego a rozpoczęciem pierwszej sprzedaży;
3) wprowadzana data nie jest wcześniejsza niż ostatnia zapisana w bazie danych kasy.

§ 30. Wystawienie raportu fiskalnego dobowego jest oznaczone datą i czasem nie wcześniejszymi niż data i czas wystawienia ostatniego raportu fiskalnego dobowego zapisanego w bazie danych kasy.

§ 31. Kasa zapewnia:

1) sprawdzenie wprowadzonych nazw towarów lub usług do bazy danych kasy, z zastrzeżeniem że ta sama nazwa towaru lub usługi może wystąpić w bazie tylko raz; towar lub usługa są identyfikowane przez ciąg znaków alfanumerycznych języka polskiego ze znakami kropki, przecinka, procentu i kresek ukośnych, przy czym litery małe i wielkie traktuje się jako te same znaki;
2) każdorazowo na żądanie Centralnego Repozytorium Kas obliczenie sumy kontrolnej programu pracy kasy i przesłanie tej sumy kontrolnej oraz nazwy i numeru wersji programu pracy kasy.

§ 32. W przypadku programowania zmiany nazwy waluty ewidencyjnej kasa umożliwia zaprogramowanie tej zmiany z wyprzedzeniem, przez określenie daty, godziny i minuty zmiany, z zastrzeżeniem § 28 pkt 3.

§ 33. Do kasy jest przyporządkowana unikalna para kluczy asymetrycznych kasy, z których klucz prywatny kasy jest chroniony przed nieuprawnionym dostępem, przechowywany w kasie i używany do podpisywania dokumentów fiskalnych i niefiskalnych, a klucz publiczny kasy jest używany do weryfikacji tych dokumentów.

§ 34. Przesyłanie danych z kasy jest zabezpieczone, pod względem poufności i integralności, w sposób określony w protokole komunikacyjnym przesyłania danych, zgodnie z protokołem TLS w wersji 1.2 lub wyższej, przy użyciu certyfikatów klucza publicznego opisanego w protokole komunikacyjnym przesyłania danych w standardzie x.509, lub w wyższym standardzie – w przypadku gdy taki standard zostanie określony w tym protokole komunikacyjnym.

§ 35. Wszystkie czynności kryptograficzne zapewniają poufność, integralność i uwierzytelnienie danych i są wykonywane przez komponent kryptograficzny, w którym bezpieczeństwo kryptografii asymetrycznej jest zapewnione zgodnie z protokołem komunikacyjnym przesyłania danych.

§ 36. 1. Kasa przesyła dane przy użyciu protokołu komunikacyjnego przesyłania danych, który obejmuje zestawy poleceń związanych z:

1) fiskalizacją;
2) przesyłaniem danych;
3) weryfikacją sumy kontrolnej programu pracy kasy;
4) zmianą harmonogramu przesyłania danych;
5) włączeniem lub wyłączeniem drukowania kodu graficznego QR text, o którym mowa w § 3 ust. 1 pkt 32, wraz z możliwością wskazania łącznej wartości sprzedaży brutto, o której mowa w § 3 ust. 1 pkt 15, powyżej której wydruk jest obowiązkowy;
6) przejściem kasy w tryb tylko do odczytu;
7) aktualizacją programu pracy kasy;
8) zmianą zakresu przesyłanych zestawów danych;
9) pobraniem numeru ewidencyjnego;
10) przesłaniem klucza publicznego kasy.

2. Klucz publiczny kasy jest przesyłany przez kasę w zestawie danych podczas fiskalizacji oraz w przypadku wymiany tego klucza.

3. Zestaw danych, o którym mowa w ust. 2:

1) zawiera:
   a) numer unikatowy,
   b) klucz publiczny kasy podpisany podpisem elektronicznym lub opatrzony pieczęcią elektroniczną producenta;
2) jest zaszyfrowany przy użyciu klucza publicznego odbiorcy.

4. Szczegółowy format danych, o których mowa w ust. 3, oraz sposób ich przesyłania określa protokół komunikacyjny przesyłania danych.

5. Opis techniczny protokołu komunikacyjnego przesyłania danych udostępnia minister właściwy do spraw finansów publicznych w Biuletynie Informacji Publicznej tego ministra. Zmiany opisu technicznego protokołu komunikacyjnego przesyłania danych minister właściwy do

eprasa.pl d145e88633

spraw finansów publicznych udostępnia na co najmniej 180 dni przed dniem jego stosowania.

§ 37. Kasa przesyła dane używając aktualnego harmonogramu przesyłania danych nie rzadziej niż co 2 godziny.

§ 38. 1. Kasa zapewnia zapis zestawów danych obejmujących co najmniej 1830 raportów fiskalnych dobowych.

2. Kasa sygnalizuje w sposób czytelny dla użytkownika zapis każdego z ostatnich możliwych do wystawienia 30 raportów fiskalnych dobowych.

3. Kasa umożliwia przejście w tryb tylko do odczytu automatycznie w przypadku zapełnienia bazy danych kasy i po wystawieniu raportu fiskalnego dobowego.

4. Kasa dopuszcza zapis nie więcej niż 30 zmian stawek podatku.

§ 39. W przypadku nieprzesłania danych kasa:

1) umożliwia dalszą ewidencję, sygnalizując w sposób czytelny dla użytkownika przekroczenie zadanego terminu zgodnego z harmonogramem przesyłania danych;
2) podejmuje automatyczne próby kolejnego przesyłania danych nie rzadziej niż co 2 godziny pracy kasy.

§ 40. Kasa automatycznie przesyła dane dotyczące paragonów fiskalnych, paragonów fiskalnych anulowanych i raportów fiskalnych dobowych, zapisanych od czasu poprzedniego przesyłania danych, według zadanego harmonogramu przesyłania danych.

§ 41. Kasa wykonuje polecenia przesłania do Centralnego Repozytorium Kas wybranego zestawu danych.

§ 42. Zakończenie pracy kasy w trybie fiskalnym następuje przez wystawienie raportu fiskalnego rozliczeniowego albo łącznego raportu fiskalnego rozliczeniowego oraz przesłanie do Centralnego Repozytorium Kas informacji o przejściu kasy w tryb tylko do odczytu.

§ 43. Kasa przesyła dane o zakończeniu pracy w trybie fiskalnym w sposób określony w protokole komunikacyjnym przesyłania danych.

§ 44. Wszystkie napisy dotyczące ewidencjonowanych transakcji i opisy w dokumentach fiskalnych wystawianych przy użyciu kasy są dokonywane w języku polskim.

§ 45. Kasa nie może wykonywać funkcji, które prowadzą do nieprawidłowej ewidencji, w tym nieprawidłowego obliczania wysokości podatku należnego.

§ 46. Kasa na żądanie użytkownika wykonuje sprawdzenie ciągłości łańcucha raportów fiskalnych dobowych w kasie.

§ 47. 1. Kasa pobiera klucze współdzielone co najmniej raz na dobę.

2. Kasa nie może prowadzić ewidencji bez ważnego klucza współdzielonego na dany dzień.

§ 48. 1. Kasa współpracuje z terminalem płatniczym przy użyciu protokołu komunikacyjnego współpracy kasy z terminalem płatniczym, który obejmuje zestawy poleceń związanych z:

1) czynnościami inicjowanymi przez kasę i wykonywanymi przez terminal płatniczy, w szczególności transakcją płatniczą;
2) czynnościami inicjowanymi przez terminal płatniczy i wykonywanymi przez kasę, w szczególności wydrukiem potwierdzenia transakcji płatniczej oraz raportów związanych z działaniem terminala płatniczego;
3) innymi czynnościami, w szczególności w zakresie nawiązywania i utrzymania współpracy pomiędzy urządzeniami oraz informowaniem o niedostępności czynności wykonywanych przez kasę albo terminal płatniczy.

2. Polecenia współpracy kasy z terminalem płatniczym określa opis techniczny protokołu komunikacyjnego udostępniony zgodnie z przepisami wydanymi na podstawie art. 111 ust. 9 ustawy.

3. Kasa nie wykonuje poleceń protokołu komunikacyjnego, o którym mowa w ust. 1, w zakresie:

1) programowania kasy z terminala płatniczego;
2) ingerencji terminala płatniczego w przesyłanie danych określone w protokole komunikacyjnym przesyłania danych.

§ 49. 1. Aktualizacja programu pracy kasy jest pobierana wyłącznie ze źródła aktualizacji zaprogramowanego przez producenta, z zachowaniem mechanizmów bezpieczeństwa uniemożliwiających instalację innego programu.

2. Aktualizację programu pracy kasy:

1) wykonuje się wyłącznie:
   a) po sprawdzeniu przez kasę jej dostępności,
   b) do pozytywnie zweryfikowanej wersji;
2) zapisuje się w rejestrze zdarzeń i dokonuje niezwłocznego przesłania danych o tym zdarzeniu;
3) dzieli się na kolejne etapy:
   a) informowania podatnika przez kasę o dostępności aktualizacji,

eprasa.pl d145e88633

b) pobierania aktualizacji programu pracy kasy, z sygnalizacją pobierania, po akceptacji przez podatnika lub w sposób automatyczny, nieprzerywający ewidencji,
c) weryfikacji poprawnego przesłania pliku aktualizacji,
d) sprawdzenia zgodności pobranego programu pracy kasy z programem pracy kasy wskazanym w potwierdzeniu, o którym mowa w art. 111 ust. 6b ustawy,
e) instalacji nowej wersji programu pracy kasy, z sygnalizacją postępu instalacji, po wystawieniu raportu fiskalnego dobowego przy użyciu kasy, po akceptacji przez podatnika lub w sposób automatyczny,
f) zapisu zdarzenia aktualizacji i danych z nią związanych w bazie danych kasy.

3. Aktualizacja programu pracy kasy nie może powodować zmiany danych zapisanych w bazie danych kasy, z wyłączeniem dopisywania nowej sumy kontrolnej programu pracy kasy oraz zapisu zdarzenia w rejestrze zdarzeń.

4. W przypadku niepowodzenia aktualizacji kasa zapewnia powrót do ostatniej wersji programu pracy kasy.

5. Podczas komunikacji ze źródłem aktualizacji przepis § 34 stosuje się odpowiednio.

Rozdział 4

Wymagania techniczne dla kas o zastosowaniu specjalnym

§ 50. 1. Kasa, o której mowa w § 4 ust. 1 pkt 2 lit. a rozporządzenia, jest wydzielonym modułem aplikacji mobilnej, o której mowa w art. 13b ustawy z dnia 6 września 2001 r. o transporcie drogowym, albo stanowi oddzielną aplikację zintegrowaną z tą aplikacją lub współpracuje z taksometrem.

2. Kasa, o której mowa w ust. 1, otrzymuje następujące dane z aplikacji mobilnej, o której mowa w ust. 1, lub taksometru:

1) numer rejestracyjny i numer boczny taksówki albo w przypadku pojazdów innych niż taksówki – numer rejestracyjny pojazdu;
2) dane kursu zawierające kolejne pozycje, w tym co najmniej:
   a) czas rozpoczęcia oraz zakończenia kursu,
   b) przebytą w kursie drogę,
   c) oznaczenie „OPŁATA POCZĄTKOWA",
   d) wartość opłaty początkowej kursu z oznaczeniem literowym stawki podatku, zwolnienia od podatku albo z oznaczeniem „NIEPODLEGAJĄCA OPODATKOWANIU",
   e) opis kolejnych taryf, na których był rejestrowany kurs, cenę danej taryfy za 1 kilometr oraz za 1 godzinę,
   f) ilość jednostek taryfowych zarejestrowanych w danej taryfie,
   g) cenę jednostki taryfowej,
   h) wartość sumaryczną jednostek taryfowych,
   i) oznaczenie literowe stawki podatku, zwolnienia od podatku albo oznaczenie „NIEPODLEGAJĄCA OPODATKOWANIU",
   j) oznaczenie „DOPŁATA", o ile występuje,
   k) ilość jednostek dopłaty, o ile występuje,
   l) cenę jednostki dopłaty, o ile występuje,
   m) wartość sumaryczną dopłaty, o ile występuje, z oznaczeniem literowym stawki podatku albo z oznaczeniem „NIEPODLEGAJĄCA OPODATKOWANIU",
   n) w przypadku stosowania ceny umownej – zamiast danych, o których mowa w lit. c–m – blok danych zawierający co najmniej:
      – oznaczenie „CENA UMOWNA",
      – wartość ceny umownej za kurs.

3. Kasa, o której mowa w ust. 1, posiada funkcję umożliwiającą anulowanie paragonu fiskalnego dla rozliczenia kursu, który rozpoczął się postojem nie dłuższym niż 20 minut i zakończył przejechaniem odcinka drogi nie dłuższego niż 500 m albo tylko samym postojem nie dłuższym niż 20 minut.

§ 51. Kasa biletowa:

1) posiada funkcję rejestracji i naliczania dopłat do przewozów w podziale na poszczególne kategorie ulg ustawowych, a także funkcję sporządzania dobowych i miesięcznych raportów dopłat do biletów ulgowych; dobowe i miesięczne raporty dopłat zawierają, dla każdej ulgi, dla której w danym okresie były wydawane bilety, co najmniej oznaczenie ulgi, wartość procentową ulgi, liczbę wydanych biletów oraz wysokość dopłaty;
2) która ewidencjonuje transakcje niepodlegające opodatkowaniu – zapisuje w bazie

eprasa.pl d145e88633

danych kasy łączną wartość sprzedaży dokonanej od czasu wystawienia ostatniego raportu fiskalnego dobowego.

§ 52. Kasa, o której mowa w § 4 ust. 1 pkt 2 lit. d rozporządzenia, musi zamknąć wszystkie rozpoczęte transakcje przed wystawieniem raportu fiskalnego dobowego.

§ 53. 1. Komponent komunikacyjny kasy, o której mowa w § 4 ust. 1 pkt 2 lit. f rozporządzenia, może nie umożliwiać komunikacji kasy z drukarką.

2. W przypadku gdy komponent komunikacyjny kasy, o której mowa w § 4 ust. 1 pkt 2 lit. f rozporządzenia, nie umożliwia komunikacji kasy z drukarką:

1) kasa nie drukuje danych zapisanych w komputerowych systemach ogólnodostępnych;
2) program pracy kasy nie steruje wydrukiem dokumentów wystawianych przy użyciu kasy;
3) kasa nie wystawia paragonu fiskalnego i paragonu fiskalnego anulowanego w postaci papierowej oraz pokazuje na wyświetlaczu dla nabywcy przez co najmniej 30 sekund albo do czasu rozpoczęcia kolejnej sprzedaży następujące dane:
   a) numer unikatowy,
   b) numer identyfikacji podatkowej (NIP) podatnika,
   c) datę sprzedaży,
   d) numer kolejny paragonu,
   e) łączną wartość sprzedaży brutto,
   f) łączną wysokość podatku należnego,
   g) typ formy płatności,
   h) nazwę formy płatności;
4) kasa nie wystawia:
   a) raportów fiskalnych dobowych,
   b) raportów fiskalnych okresowych,
   c) raportu fiskalnego rozliczeniowego,
   d) łącznych raportów fiskalnych okresowych,
   e) łącznego raportu fiskalnego rozliczeniowego,
   f) raportów fiskalnych zdarzeń,
   g) raportu fiskalnego fiskalizacji,
   h) dokumentów niefiskalnych

   – w postaci papierowej oraz zapewnia możliwość przesłania tych raportów i dokumentów do komputerowych systemów ogólnodostępnych w celu ich zapisu lub wydruku w tych systemach;
5) kasa nie zapewnia wydruku kodu graficznego QR text, o którym mowa w § 3 ust. 1 pkt 32;
6) kasa nie wykonuje polecenia dotyczącego włączenia lub wyłączenia drukowania kodu graficznego QR text, o którym mowa w § 3 ust. 1 pkt 32;
7) kasa nie zapewnia wydruku kodu weryfikującego, o którym mowa w § 3 ust. 1 pkt 33;
8) kasa nie współpracuje z terminalem płatniczym w zakresie polecenia dotyczącego wydruku potwierdzenia transakcji płatniczej oraz raportów związanych z działaniem terminala płatniczego, o którym mowa w § 48 ust. 1 pkt 2;
9) kasa nie udostępnia terminalowi płatniczemu drukarki.

3. W przypadku gdy komponent komunikacyjny kasy, o której mowa w § 4 ust. 1 pkt 2 lit. f rozporządzenia, umożliwia komunikację kasy z drukarką, może ona nie wystawiać paragonu fiskalnego i paragonu fiskalnego anulowanego w postaci papierowej, jeżeli pokazuje na wyświetlaczu dla nabywcy przez co najmniej 30 sekund albo do czasu rozpoczęcia kolejnej sprzedaży następujące dane:

1) numer unikatowy;
2) numer identyfikacji podatkowej (NIP) podatnika;
3) datę sprzedaży;
4) numer kolejny paragonu;
5) łączną wartość sprzedaży brutto;
6) łączną wysokość podatku należnego;
7) typ formy płatności;
8) nazwę formy płatności.

eprasa.pl d145e88633

Załącznik nr 2

WZÓR – LOGO FISKALNE

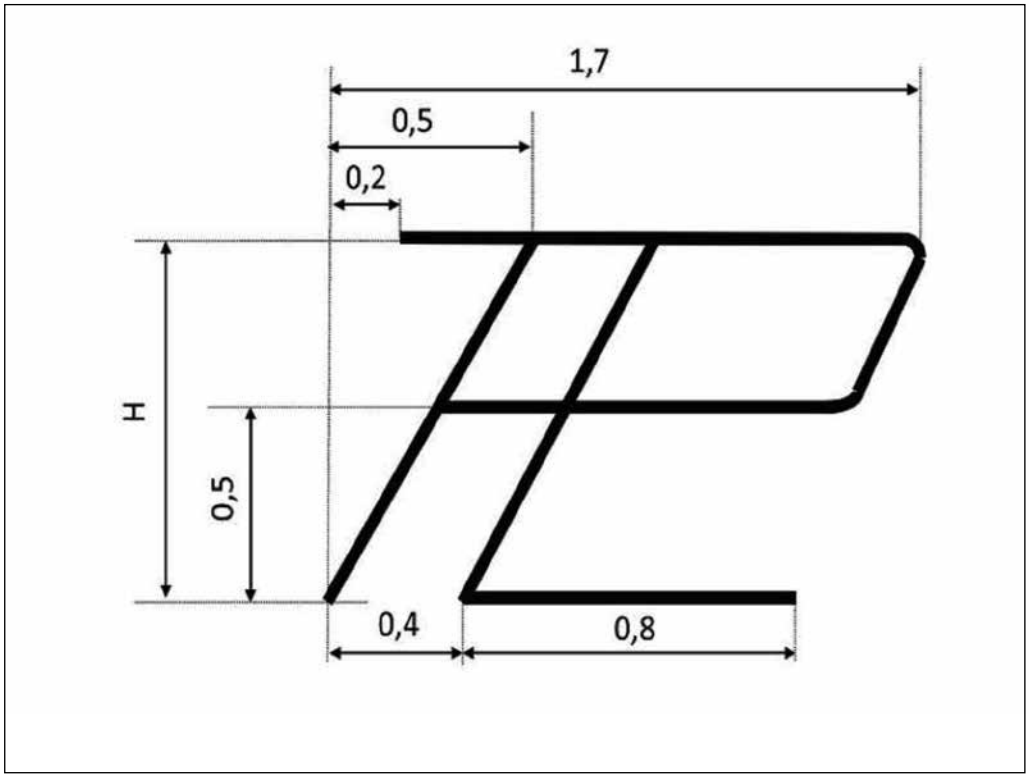

Umieszczone na rysunku wzoru wartości liczbowe są bezwymiarowe względem zaznaczonej wysokości H znaków występujących na paragonie fiskalnym w numerze unikatowym kasy.

Załącznik nr 3

WZÓR – Informacja o zasadach ewidencji

I. Informacja o zasadach ewidencji[1)]

A. Zasady prowadzenia ewidencji sprzedaży przy użyciu kasy rejestrującej mającej postać oprogramowania, wystawiania i wydawania paragonu fiskalnego:

1. Każda sprzedaż towaru lub usługi osobie fizycznej, która nie prowadzi działalności gospodarczej, a także rolnikowi ryczałtowemu (w tym również otrzymanie zaliczki), jest ewidencjonowana przy użyciu kasy rejestrującej mającej postać oprogramowania, zwanej dalej „kasą rejestrującą".
2. Sprzedawca ma obowiązek wystawić i wydać kupującemu paragon fiskalny, nawet bez jego żądania.
3. Przez wydanie paragonu fiskalnego rozumie się przekazanie go w postaci papierowej nabywcy, a w przypadku paragonu fiskalnego w postaci elektronicznej przesłanie go w postaci elektronicznej do klienta (e-paragonu), za jego zgodą i w uzgodniony z nim sposób, w tym przy użyciu aplikacji e-paragony.

eprasa.pl d145e88633

4. Paragon fiskalny jest wydawany kupującemu najpóźniej z chwilą przyjęcia należności, bez względu na formę płatności (zapłata gotówką, kartą, odroczona płatność, przelew itp.).

5. Sprzedawca, który otrzymał zaliczkę w gotówce, wystawia i wydaje paragon fiskalny z chwilą jej otrzymania.

6. Sprzedawca, który otrzymał zaliczkę przelewem lub tytułem wpłaty na rachunek, wystawia i wydaje paragon fiskalny niezwłocznie po uznaniu tej należności na rachunku bankowym (lub rachunku w SKOK), nie później niż z końcem miesiąca, w którym należność została uznana na rachunku, a jeśli przed końcem tego miesiąca podatnik dokonał sprzedaży, paragon fiskalny za otrzymaną zaliczkę wystawia najpóźniej z chwilą dokonania tej sprzedaży.

7. Paragon fiskalny zawiera w szczególności następujące dane: napis „PARAGON FISKALNY", dane sprzedawcy i jego NIP oraz centralnie umieszczone logo fiskalne i numer unikatowy kasy rejestrującej.

8. Dokument, który nie zawiera danych wymienionych w pkt 7, nie jest paragonem fiskalnym.

B. Skutki nieprzestrzegania zasad prowadzenia ewidencji sprzedaży przy użyciu kasy rejestrującej, wystawiania i wydawania paragonu fiskalnego:

1. Na osobę, która dokona sprzedaży z pominięciem kasy rejestrującej albo nie wyda paragonu fiskalnego, może zostać nałożona kara grzywny za przestępstwo skarbowe albo wykroczenie skarbowe (na podstawie art. 62 § 4 i 5 ustawy z dnia 10 września 1999 r. – Kodeks karny skarbowy (Dz. U. z 2025 r. poz. 633)).

2. Niezaewidencjonowanie sprzedaży przy użyciu kasy rejestrującej powoduje zaniżanie wysokości sprzedaży podatnika, która powinna być opodatkowana.

3. Wystawienie i wydanie z kasy rejestrującej innego dokumentu niż paragon fiskalny oznacza, że sprzedaż nie

II. Oświadczenie osoby, która prowadzi u podatnika ewidencję sprzedaży przy użyciu kasy rejestrującej, o zapoznaniu się z informacją o zasadach ewidencji[1)]

A. Dane podatnika:

NIP podatnika: _____

Nazwa[2)] / Nazwisko i pierwsze imię[3)]: _____

B. Dane osoby, która prowadzi u podatnika ewidencję sprzedaży przy użyciu kasy rejestrującej:

Nazwisko i pierwsze imię: _____

Numer PESEL: _____

C. Treść oświadczenia:

Oświadczam, że podatnik zapoznał mnie z zasadami prowadzenia ewidencji sprzedaży przy użyciu kasy rejestrującej, wystawiania i wydawania paragonu fiskalnego oraz ze skutkami nieprzestrzegania tych zasad, objętymi informacją o zasadach ewidencji.

Oświadczam, że znam obowiązki wskazane w informacji o zasadach ewidencji. Wiem, że za dokonanie sprzedaży z pominięciem kasy rejestrującej albo niewydanie paragonu fiskalnego, w tym wydanie z kasy rejestrującej zamiast paragonu fiskalnego innego dokumentu, mogę zostać ukarany(-na) karą grzywny za przestępstwo skarbowe albo wykroczenie skarbowe.

eprasa.pl d145e88633

D. Data i miejsce sporządzenia oświadczenia oraz podpis składającego oświadczenie[4]:

Data (dd-mm-rrrr): _____

Miejsce: _____

Imię i nazwisko: _____

Czytelny podpis: _____

Objaśnienia

1) Dokument sporządza się w dwóch jednobrzmiących egzemplarzach, po jednym dla podatnika i osoby, która prowadzi u podatnika ewidencję sprzedaży przy użyciu kasy rejestrującej.

2) Wypełnić w przypadku podmiotu niebędącego osobą fizyczną.

3) Wypełnić w przypadku osoby fizycznej.

4) Osoba, która prowadzi u podatnika ewidencję sprzedaży przy użyciu kasy rejestrującej. Jej dane znajdują się w części B oświadczenia.

Załącznik nr 4

WZÓR – WNIOSEK O WYREJESTROWANIE KASY REJESTRUJĄCEJ MAJĄCEJ POSTAĆ OPROGRAMOWANIA Z EWIDENCJI KAS

WNIOSEK O WYREJESTROWANIE KASY REJESTRUJĄCEJ MAJĄCEJ POSTAĆ OPROGRAMOWANIA Z EWIDENCJI KAS

I. MIEJSCE SKŁADANIA WNIOSKU		
Naczelnik urzędu skarbowego, do którego jest składany wniosek:		
II. DANE PODATNIKA[1]		
Identyfikator podatkowy NIP podatnika:		
Nazwa[2] / Nazwisko i pierwsze imię[3]:		
Kraj:	Województwo:	Gmina/Dzielnica:
Ulica:	Nr domu:	Nr lokalu:
Miejscowość:	Kod pocztowy:	Telefon:
Adres e-mail:		
III. TREŚĆ WNIOSKU		
Zwracam się z wnioskiem o wyrejestrowanie kasy rejestrującej mającej postać oprogramowania o parametrach określonych w części IV z powodów wskazanych w części V.		
IV. PARAMETRY KASY REJESTRUJĄCEJ MAJĄCEJ POSTAĆ OPROGRAMOWANIA, KTÓREJ DOTYCZY WNIOSEK		
Numer unikatowy:		
Numer ewidencyjny:		
Data fiskalizacji:		
Adres używania kasy:		
V. POWÓD WYREJESTROWANIA[4]		
○ Zakończenie pracy w trybie fiskalnym ○ Zakończenie działalności gospodarczej ○ Uszkodzenie kasy ○ Kradzież kasy ○ Inne utracenie kasy		
VI. OŚWIADCZENIE PODATNIKA		
A. Oświadczam[5], że: ○ Nie korzystałem z ulgi z tytułu zakupu kasy ○ Korzystałem z ulgi z tytułu zakupu kasy ○ Korzystałem z ulgi z tytułu zakupu kasy i zakończyłem działalność gospodarczą w okresie 3 lat od dnia rozpoczęcia prowadzenia ewidencji sprzedaży, w związku z tym zwracam na rachunek urzędu skarbowego ulgę z tytułu zakupu kasy w wysokości określonej w części B.		
B. Wysokość ulgi do zwrotu (wypełnia się w przypadku zaznaczenia w części A opcji „Korzystałem z ulgi z tytułu zakupu kasy i zakończyłem działalność gospodarczą w okresie 3 lat od dnia rozpoczęcia prowadzenia ewidencji sprzedaży, w związku z tym zwracam na rachunek urzędu skarbowego ulgę z tytułu zakupu kasy w wysokości określonej w części B"):		

eprasa.pl d145e88633

VII. DATA I MIEJSCE SPORZĄDZENIA WNIOSKU ORAZ PODPIS SKŁADAJĄCEGO WNIOSEK[6]
Data (dd-mm-rrrr):
Miejsce:
Imię i nazwisko:
Podpis:
VIII. ADNOTACJE URZĘDU
1. Nr dokumentu:
2. Data przyjęcia dokumentu (dzień, miesiąc, rok):
3. Data dokonania czynności wyrejestrowania kasy/kas wskazanych we wniosku podatnika:
4. Imię i nazwisko oraz stanowisko służbowe pracownika sporządzającego adnotację:

Objaśnienia

1) W danych adresowych należy wskazać:
   a) adres siedziby – w przypadku podmiotu niebędącego osobą fizyczną,
   b) adres zamieszkania – w przypadku podmiotu będącego osobą fizyczną.
2) Wypełnić w przypadku podmiotu niebędącego osobą fizyczną.
3) Wypełnić w przypadku podmiotu będącego osobą fizyczną.
4) Zaznaczyć właściwe.
5) Zaznaczyć właściwe.
6) W przypadku podmiotu niebędącego osobą fizyczną – imię i nazwisko oraz podpis osoby/osób uprawnionej/uprawnionych do reprezentacji podatnika składającego wniosek.

Załącznik nr 5

WZÓR

DEKLARACJA O SPEŁNIENIU PRZEZ KASĘ FUNKCJI, O KTÓRYCH MOWA W ART. 111 UST. 6A USTAWY, I WYMAGAŃ TECHNICZNYCH DLA KAS REJESTRUJĄCYCH MAJĄCYCH POSTAĆ OPROGRAMOWANIA ORAZ ZGODNOŚCI Z KASĄ, KTÓRA BYŁA PODSTAWĄ DO WYDANIA POTWIERDZENIA, O KTÓRYM MOWA W ART. 111 UST. 6B USTAWY

dołączana do każdej kasy rejestrującej mającej postać oprogramowania, deklarująca jej identyczność funkcjonalną i programową z kasą wzorcową poddaną badaniom

Imię i nazwisko lub nazwa producenta oraz adres jego miejsca zamieszkania lub siedziby, a także jego NIP

Miejsce sporządzenia, data

OŚWIADCZENIE PRODUCENTA

Imię i nazwisko lub nazwa producenta oraz adres jego miejsca zamieszkania lub siedziby

Oświadczamy: *Typ i model kasy rejestrującej* we wszystkich dopuszczonych wersjach kompletacyjnych z następującym oprogramowaniem:

program pracy kasy wersja .....

jest identyczny funkcjonalnie i programowo z kasą wzorcową, dla której wydano potwierdzenie, o którym mowa w art. 111 ust. 6b ustawy z dnia 11 marca 2004 r. o podatku od towarów i usług, oraz spełnia funkcje i wymagania techniczne dla kas rejestrujących mających postać oprogramowania.

Potwierdzenie: Główny Urząd Miar *nr ..... rok .....*

Data: *data*

Podpis: *imię i nazwisko oraz podpis osoby upoważnionej*

eprasa.pl d145e88633

REJESTRACJA VAT

ROZPORZĄDZENIE MINISTRA FINANSÓW

z dnia 14 listopada 2014 r.

w sprawie określenia podatników niemających obowiązku składania zgłoszenia rejestracyjnego

(j.t. Dz.U. z 2022 r. poz. 1525)

Na podstawie art. 98 ust. 1 pkt 1 ustawy z dnia 11 marca 2004 r. o podatku od towarów i usług (Dz.U. z 2022 r. poz. 931, 974, 1137, 1301 i 1488) zarządza się, co następuje:

§ 1. [Podatnicy niemający obowiązku składania zgłoszenia rejestracyjnego]

Obowiązku składania zgłoszenia rejestracyjnego nie mają podatnicy:

1) nieposiadający na terytorium kraju siedziby działalności gospodarczej, stałego miejsca prowadzenia działalności gospodarczej, z którego dokonują transakcji gospodarczych, stałego miejsca zamieszkania lub zwykłego miejsca pobytu, jeżeli wykonują na terytorium kraju wyłącznie następujące czynności:
   a) usługi transportowe i usługi pomocnicze związane bezpośrednio z importem towarów, w przypadku gdy wartość tych usług została włączona do podstawy opodatkowania w imporcie towarów,
   b) usługi w zakresie kontroli i nadzoru ruchu lotniczego, świadczone na rzecz przewoźników lotniczych wykonujących głównie przewozy w transporcie międzynarodowym,
   c) usługi związane z obsługą startu, lądowania, parkowania, obsługą pasażerów i ładunków oraz inne o podobnym charakterze usługi świadczone na rzecz przewoźników lotniczych wykonujących głównie przewozy w transporcie międzynarodowym,
   d) usługi świadczone na obszarze portów morskich polegające na obsłudze środków transportu morskiego lub służące bezpośrednim potrzebom ich ładunków,
   e) usługi świadczone na obszarze portów morskich, związane z transportem międzynarodowym, polegające na obsłudze środków transportu lądowego oraz żeglugi śródlądowej lub służące bezpośrednim potrzebom ich ładunków,
   f) usługi ratownictwa morskiego, nadzoru nad bezpieczeństwem żeglugi morskiej i śródlądowej oraz usługi związane z ochroną środowiska morskiego i utrzymaniem akwenów portowych i torów podejściowych,
   g) usługi związane z obsługą statków, wymienionych w klasie PKWiU ex 30.11, należących do armatorów morskich, z wyłączeniem usług świadczonych na cele osobiste załogi,
   h) usługi polegające na remoncie, przebudowie lub konserwacji statków, wymienionych w klasie PKWiU ex 30.11, oraz ich części składowych,
   i) usługi polegające na remoncie, przebudowie lub konserwacji środków transportu lotniczego oraz ich wyposażenia i sprzętu zainstalowanego na nich, używanych przez przewoźników lotniczych wykonujących głównie przewozy w transporcie międzynarodowym,
   j) usługi, w stosunku do których podatnikami rozliczającymi podatek od towarów i usług są podatnicy, o których mowa w art. 17 ust. 1 pkt 4 ustawy z dnia 11 marca 2004 r. o podatku od towarów i usług, zwanej dalej „ustawą”,
   k) dostawę towarów, dla której podatnikiem jest nabywca,
   l) pozostałe usługi świadczone na rzecz armatorów morskich lub innych podmiotów wykonujących przewozy środkami transportu morskiego służące bezpośrednim potrzebom środków transportu morskiego, rybołówstwa morskiego i statków ratowniczych mor-

eprasa.pl d145e88633

skich, o których mowa w art. 83 ust. 1 pkt 1 ustawy, lub ich ładunków,

m) usługi świadczone na rzecz osób niebędących podatnikami, o których mowa w art. 28a ustawy, rozliczane w szczególnej procedurze, o której mowa w dziale XII rozdziale 6a i 7 ustawy,

n) wewnątrzwspólnotową sprzedaż na odległość towarów, które w momencie zakończenia wysyłki lub transportu znajdują się na terytorium kraju, rozliczaną w szczególnej procedurze, o której mowa w dziale XII rozdziale 6a ustawy,

o) dostawę towarów, o której mowa w art. 7a ust. 2 ustawy, dokonywaną przez podatnika ułatwiającego dostawy towarów, jeżeli wysyłka lub transport tych towarów rozpoczyna się i kończy na terytorium kraju, rozliczaną w szczególnej procedurze, o której mowa w dziale XII rozdziale 6a ustawy;

2) zidentyfikowani jako podatnicy VAT – przewozy okazjonalne na podstawie art. 134a ust. 4 ustawy;

3) dokonujący na terytorium kraju wyłącznie sprzedaży na odległość towarów importowanych, rozliczanej w szczególnej procedurze, o której mowa w dziale XII rozdziale 9 ustawy.

§ 2. [Przepisy uchylone]

Traci moc rozporządzenie Ministra Finansów z dnia 6 kwietnia 2004 r. w sprawie określenia podatników niemających obowiązku składania zgłoszenia rejestracyjnego (Dz.U. poz. 558, z 2007 r. poz. 1808, z 2009 r. poz. 1762 oraz z 2011 r. poz. 228, 364 i 799).

§ 3. [Wejście w życie]

Rozporządzenie wchodzi w życie z dniem 1 stycznia 2015 r.

ROZPORZĄDZENIE MINISTRA FINANSÓW, FUNDUSZY I POLITYKI REGIONALNEJ

z dnia 23 lutego 2021 r.

w sprawie braku obowiązku ustanawiania przedstawiciela podatkowego

(Dz.U. z 2021 r. poz. 347)

Na podstawie art. 18a ust. 3 ustawy z dnia 11 marca 2004 r. o podatku od towarów i usług (Dz.U. z 2020 r. poz. 106, z późn. zm.) zarządza się, co następuje:

§ 1. [Podatnik zwolniony z obowiązku ustanawiania przedstawiciela podatkowego]

Obowiązku ustanawiania przedstawiciela podatkowego nie ma podatnik, o którym mowa w art. 18a ust. 1 ustawy z dnia 11 marca 2004 r. o podatku od towarów i usług, jeżeli posiada siedzibę działalności gospodarczej lub stałe miejsce prowadzenia działalności gospodarczej na terytorium:

1) Królestwa Norwegii lub

2) Zjednoczonego Królestwa Wielkiej Brytanii i Irlandii Północnej

– będących państwami, z którymi zostały zawarte umowy w zakresie współpracy administracyjnej, zwalczania oszustw i dochodzenia należności w obszarze podatku od towarów i usług lub umowy o podobnym charakterze.

§ 2. [Wejście w życie]

Rozporządzenie wchodzi w życie z dniem następującym po dniu ogłoszenia, z mocą od dnia 1 stycznia 2021 r.

eprasa.pl d145e88633

ROZPORZĄDZENIE MINISTRA FINANSÓW

z dnia 16 grudnia 2013 r.

w sprawie potwierdzania zidentyfikowania określonego podmiotu na potrzeby transakcji wewnątrzwspólnotowych na terytorium państwa członkowskiego innym niż terytorium kraju

(Dz.U. z 2013 r. poz. 1662)

Na podstawie art. 98 ust. 1 pkt 3 ustawy z dnia 11 marca 2004 r. o podatku od towarów i usług (Dz.U. z 2011 r. Nr 177, poz. 1054, z późn.zm.) zarządza się, co następuje:

§ 1. [Zakres regulacji]

Rozporządzenie określa:

1) niezbędne elementy:
   a) wniosku o potwierdzenie zidentyfikowania określonego podmiotu na potrzeby transakcji wewnątrzwspólnotowych na terytorium państwa członkowskiego innym niż terytorium kraju, zwanego dalej „wnioskiem”,
   b) potwierdzenia zidentyfikowania określonego podmiotu na potrzeby transakcji wewnątrzwspólnotowych na terytorium państwa członkowskiego innym niż terytorium kraju, zwanego dalej „potwierdzeniem”;
2) przypadki, w których jednostka organizacyjna wyznaczona na podstawie art. 97 ust. 17 ustawy z dnia 11 marca 2004 r. o podatku od towarów i usług, zwanej dalej „ustawą”, wydaje pisemne potwierdzenie.

§ 2. [Elementy wniosku]

Wniosek zawiera co najmniej:

1) nazwę lub imię i nazwisko oraz adres podmiotu;
2) numer identyfikacyjny podmiotu dla transakcji wewnątrzwspólnotowych nadany przez państwo członkowskie właściwe dla podmiotu;
3) nazwę lub imię i nazwisko oraz adres zainteresowanego;
4) numer identyfikacji podatkowej zainteresowanego; w przypadku gdy zainteresowany jest zarejestrowany jako podatnik VAT UE, numer identyfikacji podatkowej poprzedza się kodem PL;
5) określenie dnia, miesiąca oraz roku, na który ma nastąpić potwierdzenie zidentyfikowania określonego podmiotu, w przypadku gdy potwierdzenie zidentyfikowania dotyczy okresu wcześniejszego niż dzień złożenia wniosku.

§ 3. [Elementy potwierdzenia]

Potwierdzenie zawiera co najmniej:

1) elementy, o których mowa w § 2 pkt 1–4;
2) określenie dnia, miesiąca oraz roku, na który następuje potwierdzenie zidentyfikowania, lub informację o braku takiego potwierdzenia.

§ 4. [Warunki uzyskania potwierdzenia]

Jednostka organizacyjna wyznaczona na podstawie art. 97 ust. 17 ustawy wydaje pisemne potwierdzenie w przypadku, gdy wniosek zostanie złożony:

1) na piśmie;
2) faksem z żądaniem wydania takiego potwierdzenia na piśmie.

§ 5. [Wejście w życie]

Rozporządzenie wchodzi w życie z dniem 1 stycznia 2014 r.

eprasa.pl d145e88633

ROZPORZĄDZENIE MINISTRA ROZWOJU I FINANSÓW

z dnia 27 lutego 2017 r.

w sprawie wyznaczenia jednostki organizacyjnej do celów dokonywania potwierdzenia zidentyfikowania określonego podmiotu na potrzeby transakcji wewnątrzwspólnotowych na terytorium państwa członkowskiego innym niż terytorium kraju oraz informowania o braku takiego potwierdzenia

(Dz.U. z 2017 r. poz. 434)

Na podstawie art. 97 ust. 20 ustawy z dnia 11 marca 2004 r. o podatku od towarów i usług (Dz.U. z 2016 r. poz. 710, z późn. zm.) zarządza się, co następuje:

§ 1. [Jednostka organizacyjna do celów dokonywania potwierdzenia zidentyfikowania określonego podmiotu na potrzeby transakcji wewnątrzwspólnotowych]

Wyznacza się Izbę Administracji Skarbowej w Poznaniu jako jednostkę organizacyjną do celów dokonywania potwierdzenia zidentyfikowania określonego podmiotu na potrzeby transakcji wewnątrzwspólnotowych na terytorium państwa członkowskiego innym niż terytorium kraju oraz informowania o braku takiego potwierdzenia.

§ 2. [Przepisy uchylone]

Traci moc rozporządzenie Ministra Finansów z dnia 5 listopada 2013 r. w sprawie wyznaczenia jednostki organizacyjnej do celów dokonywania potwierdzenia zidentyfikowania określonego podmiotu na potrzeby transakcji wewnątrzwspólnotowych na terytorium państwa członkowskiego innym niż terytorium kraju oraz informowania o braku takiego potwierdzenia (Dz.U. poz. 1299).

§ 3. [Wejście w życie]

Rozporządzenie wchodzi w życie z dniem 1 marca 2017 r.

ROZPORZĄDZENIE MINISTRA ROZWOJU I FINANSÓW

z dnia 23 czerwca 2017 r.

w sprawie minimalnej łącznej wartości zakupów, przy której podróżny może żądać zwrotu podatku od towarów i usług

(Dz.U. z 2017 r. poz. 1248)

Na podstawie art. 130 ust. 3 pkt 2 ustawy z dnia 11 marca 2004 r. o podatku od towarów i usług (Dz.U. z 2017 r. poz. 1221) zarządza się, co następuje:

§ 1. [Minimalna łączna wartość zakupów]

Minimalna łączna wartość zakupów wraz z podatkiem od towarów i usług, wynikająca z dokumentu wystawionego przez sprzedawcę, przy której podróżny może żądać zwrotu podatku od towarów i usług zapłaconego przy nabyciu przez niego towarów, wynosi 200 zł.

§ 2. [Stosowanie przepisów § 1]

Przepis § 1 stosuje się do zakupów dokonanych przez podróżnego od dnia wejścia w życie rozporządzenia.

§ 3. [Przepisy uchylone]

Traci moc rozporządzenie Ministra Finansów z dnia 1 kwietnia 2016 r. w sprawie minimalnej łącznej wartości zakupów, przy której podróżny może żądać zwrotu podatku od towarów i usług (Dz.U. poz. 500).

§ 4. [Wejście w życie]

Rozporządzenie wchodzi w życie z dniem 1 sierpnia 2017 r.

eprasa.pl d145e88633

ROZPORZĄDZENIE MINISTRA FINANSÓW

z dnia 19 kwietnia 2004 r.

w sprawie trybu przyjmowania przez urzędy skarbowe kaucji gwarancyjnej składanej przez podmioty, których przedmiotem działalności będzie dokonywanie zwrotu podatku od towarów i usług podróżnym

(Dz.U. z 2004 r. Nr 76, poz. 714)

Na podstawie art. 127 ust. 12 ustawy z dnia 11 marca 2004 r. o podatku od towarów i usług (Dz.U. Nr 54, poz. 535) zarządza się, co następuje:

§ 1. [Tryb przyjmowania kaucji gwarancyjnej]

Kaucję gwarancyjną, o której mowa w art. 127 ust. 8 pkt 5 ustawy z dnia 11 marca 2004 r. o podatku od towarów i usług, przyjmuje się w trybie:

1) złożenia depozytu pieniężnego na rachunek pomocniczy w urzędzie skarbowym, którym kieruje, właściwy dla podmiotu składającego kaucję gwarancyjną w sprawach podatku od towarów i usług, naczelnik urzędu skarbowego;
2) złożenia gwarancji bankowych w urzędzie skarbowym, którym kieruje, właściwy dla podmiotu składającego kaucję gwarancyjną w sprawach podatku od towarów i usług, naczelnik urzędu skarbowego;
3) złożenia w urzędzie skarbowym, którym kieruje, właściwy dla podmiotu składającego kaucję gwarancyjną w sprawach podatku od towarów i usług, naczelnik urzędu skarbowego, imiennego świadectwa depozytowego wydanego przez bank lub dom maklerski, potwierdzającego dokonanie blokady obligacji Skarbu Państwa, w którym została zawarta klauzula określająca, że obligacje mogą być odblokowane za zgodą naczelnika urzędu skarbowego.

§ 2. [Potwierdzenie przyjęcia kaucji gwarancyjnej]

1. Naczelnik urzędu skarbowego wydaje podatnikowi potwierdzenie przyjęcia kaucji gwarancyjnej w formie pisemnej.

2. W przypadku kaucji gwarancyjnej w formie depozytu pieniężnego, naczelnik urzędu skarbowego wydaje potwierdzenie przyjęcia kaucji, o którym mowa w ust. 1, po przedstawieniu polecenia przelewu kwoty depozytu pieniężnego na rachunek urzędu skarbowego i po otrzymaniu dokumentu bankowego potwierdzającego wpływ środków pieniężnych na rachunek urzędu skarbowego.

§ 3. [Wejście w życie]

Rozporządzenie wchodzi w życie z dniem 1 maja 2004 r.

eprasa.pl d145e88633

TAX FREE

ROZPORZĄDZENIE MINISTRA FINANSÓW, FUNDUSZY I POLITYKI REGIONALNEJ

z dnia 16 lipca 2021 r.

w sprawie wzoru znaku informującego podróżnych o możliwości zakupu towarów, od których przysługuje zwrot podatku od towarów i usług, pieczęci organu celnego potwierdzającej wywóz towarów poza terytorium Unii Europejskiej oraz danych zawartych w dokumencie elektronicznym TAX FREE oraz jego wydruku

(j.t. Dz.U. z 2023 r. poz. 19)

Na podstawie art. 130 ust. 1 ustawy z dnia 11 marca 2004 r. o podatku od towarów i usług (Dz.U. z 2022 r. poz. 931, z późn. zm.) zarządza się, co następuje:

§ 1. [Zakres regulacji]

Rozporządzenie określa:

1) wzór znaku informującego podróżnych, o których mowa w art. 126 ust. 1 ustawy z dnia 11 marca 2004 r. o podatku od towarów i usług, zwanej dalej „ustawą", o możliwości zakupu towarów, od których przysługuje zwrot podatku od towarów i usług;
2) pieczęć organu celnego, o której mowa w art. 128 ust. 3 i 5a ustawy;
3) szczegółowe dane, które powinien zawierać dokument elektroniczny TAX FREE oraz wydruk tego dokumentu.

§ 2. [Wzór znaku informującego podróżnych o możliwości zakupu towarów, od których przysługuje zwrot podatku od towarów i usług]

Wzór znaku informującego podróżnych, o których mowa w art. 126 ust. 1 ustawy, o możliwości zakupu towarów, od których przysługuje zwrot podatku od towarów i usług, określa załącznik do rozporządzenia.

§ 3. [Pieczęć „Polska-Cło"]

Pieczęcią organu celnego, o której mowa w art. 128 ust. 3 i 5a ustawy, jest pieczęć „Polska-Cło", której wzór został określony w przepisach wydanych na podstawie art. 66 ustawy z dnia 16 listopada 2016 r. o Krajowej Administracji Skarbowej (Dz.U. z 2022 r. poz. 813, z późn. zm.).

§ 4. [Dokument elektroniczny TAX FREE]

Dokument elektroniczny TAX FREE zawiera:

1) kolejny numer nadany w ramach jednej lub więcej serii, który w sposób jednoznaczny identyfikuje dokument;
2) unikalny numer systemowy dokumentu nadawany automatycznie przez system TAX FREE;
3) dane sprzedawcy:
   a) nazwę,
   b) adres,
   c) numer identyfikacji podatkowej (NIP) podatnika;
4) adres miejsca prowadzenia działalności, w którym dokonano sprzedaży towaru;
5) dane podróżnego:
   a) nazwisko i imię,
   b) datę urodzenia,
   c) numer paszportu lub innego dokumentu stwierdzającego tożsamość podróżnego, na podstawie którego ustalono miejsce stałego zamieszkania poza terytorium Unii Europejskiej, oraz nazwę kraju, który wydał paszport lub inny dokument stwierdzający tożsamość podróżnego;
6) nazwę sprzedanego towaru, która pozwala na jego jednoznaczną identyfikację, miarę i ilość towaru, cenę jednostkową netto towaru, wartość netto towaru, stawkę i kwotę podatku od towarów i usług, wartość brutto towaru, kwotę podatku od towarów i usług ogółem oraz wartość brutto towarów ogółem;
7) formę dokonania zwrotu podatku od towarów i usług podróżnemu – wypłata gotówkowa lub rozliczenie bezgotówkowe;
8) numer rachunku bankowego, karty płatniczej lub innego środka rozliczenia bez-

eprasa.pl d145e88633

gotówkowego podróżnego – w przypadku zwrotu podatku od towarów i usług w formie rozliczenia bezgotówkowego;

9) numer unikatowy kasy rejestrującej, na której zaewidencjonowano sprzedaż towaru, numer paragonu fiskalnego potwierdzającego dokonanie tej sprzedaży, datę tej sprzedaży;
10) imię i nazwisko osoby wystawiającej dokument;
11) datę i godzinę zatwierdzenia dokumentu w systemie TAX FREE.

§ 5. [Wydruk dokumentu elektronicznego TAX FREE]

Wydruk dokumentu, o którym mowa w art. 127a ustawy, oprócz danych, o których mowa w § 4 pkt 1–7 i 9–11, zawiera:

1) oznaczenie „TAX FREE FOR TOURISTS";
2) kod kreskowy w standardzie GS1-128 unikalnego numeru systemowego dokumentu nadawanego automatycznie przez system TAX FREE;
3) miejsce na potwierdzenie przez organ celny pieczęcią wywozu towarów przez podróżnego poza terytorium Unii Europejskiej;
4) napis: „Zwrot podatku w kwocie ..... zł ..... gr otrzymałem(-łam)", a pod nim miejsce na wstawienie daty otrzymanego zwrotu podatku od towarów i usług oraz własnoręczny czytelny podpis podróżnego – w przypadku zwrotu podatku od towarów i usług dokonanego w formie wypłaty gotówkowej;
5) miejsce na uwagi urzędowe.

§ 6. [Wejście w życie]

Rozporządzenie wchodzi w życie z dniem 1 stycznia 2022 r.

Załącznik do rozporządzenia Ministra Finansów, Funduszy i Polityki Regionalnej z dnia 16 lipca 2021 r. (Dz.U. z 2023 r. poz. 19)

WZÓR ZNAKU INFORMUJĄCEGO PODRÓŻNYCH, O KTÓRYCH MOWA W ART. 126 UST. 1 USTAWY, O MOŻLIWOŚCI ZAKUPU TOWARÓW, OD KTÓRYCH PRZYSŁUGUJE ZWROT PODATKU OD TOWARÓW I USŁUG



Opis:
Znak TAX FREE jest wykonany w formie naklejki samoprzylepnej o wymiarach 120 × 120 mm.
Tło znaku TAX FREE jest białe.
Ramka znaku TAX FREE i napis „TAX FREE FOR TOURISTS" są zielone (w odcieniach Pantone 355C, CMYK 85 10 100 25, RGB 0 130 60, HEX 00823C, RAL 6037).
Wysokość ramki – 96 mm.
Wysokość liter w napisie:
– „TAX FREE" – 16 mm,
– „FOR TOURISTS" – 4,6 mm.

eprasa.pl d145e88633

ROZPORZĄDZENIE MINISTRA FINANSÓW, FUNDUSZY I POLITYKI REGIONALNEJ

z dnia 22 lipca 2021 r.

w sprawie ewidencji prowadzonej w systemie TAX FREE

(Dz.U. z 2021 r. poz. 1363)

Na podstawie art. 109 ust. 15 ustawy z dnia 11 marca 2004 r. o podatku od towarów i usług (Dz.U. z 2021 r. poz. 685, 694, 802, 1163 i 1243) zarządza się, co następuje:

§ 1. [Zakres regulacji]

Rozporządzenie określa:

1) szczegółowe dane, jakie powinna zawierać ewidencja, o której mowa w art. 109 ust. 11f ustawy z dnia 11 marca 2004 r. o podatku od towarów i usług, zwana dalej „ewidencją";
2) sposób prowadzenia ewidencji.

§ 2. [Ewidencja]

Ewidencja zawiera:

1) dane zawarte w dokumencie elektronicznym TAX FREE, określone w przepisach wydanych na podstawie art. 130 ust. 1 ustawy z dnia 11 marca 2004 r. o podatku od towarów i usług, zwanej dalej „ustawą";
2) status dokumentu elektronicznego TAX FREE, nadawany przez system TAX FREE;
3) datę wywozu towarów wynikającą z:
   a) dokumentu elektronicznego TAX FREE,
   b) wydruku dokumentu elektronicznego TAX FREE, potwierdzonego przez właściwy organ celny, przez który towary zostały wywiezione z terytorium Unii Europejskiej – w przypadku, o którym mowa w art. 128 ust. 5 ustawy;
4) wskazanie kraju wywozu towarów – w przypadku wywozu towarów z terytorium Unii Europejskiej, z terytorium państwa członkowskiego innego niż terytorium kraju;
5) wysokość dokonanego zwrotu podatku od towarów i usług podróżnemu;
6) datę dokonania zwrotu podatku od towarów i usług podróżnemu.

§ 3. [Sposób prowadzenia ewidencji]

1. Ewidencja jest prowadzona w sposób rzetelny i niewadliwy.

2. Za rzetelną uważa się taką ewidencję, w której dokonywane zapisy odzwierciedlają stan rzeczywisty.

3. Za niewadliwą uważa się ewidencję, która jest prowadzona zgodnie z przepisami ustawy i rozporządzenia.

§ 4. [Dane automatycznie zapisywane w ewidencji przez system TAX FREE]

Dane, o których mowa w § 2 pkt 1, 2 i pkt 3 lit. a, są automatycznie zapisywane w ewidencji przez system TAX FREE.

§ 5. [Zapisywanie w ewidencji danych, o których mowa w § 2 pkt 3 lit. b i pkt 4–6, przez podatnika, o którym mowa w art. 127 ust. 1 ustawy o podatku od towarów i usług]

Podatnik, o którym mowa w art. 127 ust. 1 ustawy, zapisuje w ewidencji dane, o których mowa w § 2 pkt 3 lit. b i pkt 4–6, nie później niż w terminie 7 dni od dnia dokonania zwrotu podatku od towarów i usług podróżnemu.

§ 6. [Wejście w życie]

Rozporządzenie wchodzi w życie z dniem 1 stycznia 2022 r.

eprasa.pl d145e88633

ZWROT VAT

ROZPORZĄDZENIE MINISTRA FINANSÓW, FUNDUSZY I POLITYKI REGIONALNEJ

z dnia 20 października 2021 r.

w sprawie zwrotu podatku od towarów i usług niektórym podmiotom

(Dz.U. z 2021 r. poz. 1982)

Na podstawie art. 89 ust. 5 ustawy z dnia 11 marca 2004 r. o podatku od towarów i usług (Dz.U. z 2021 r. poz. 685, z późn. zm.) zarządza się, co następuje:

§ 1. [Zakres regulacji]

Rozporządzenie określa:

1) warunki, terminy i tryb dokonywania zwrotu podatku oraz sposób naliczania i wypłaty odsetek od kwot podatku niezwróconych w terminie podatnikom i podmiotom, o których mowa w art. 89 ust. 1 pkt 3 i 4 ustawy z dnia 11 marca 2004 r. o podatku od towarów i usług, zwanej dalej „ustawą";
2) wzór wniosku o zwrot podatku składany przez podmioty, o których mowa w art. 89 ust. 1d pkt 2 ustawy;
3) informacje, jakie powinien zawierać wniosek o zwrot podatku składany za pomocą środków komunikacji elektronicznej;
4) sposób opisu niektórych informacji zawartych we wniosku o zwrot podatku;
5) sposób i przypadki potwierdzania złożenia wniosku o zwrot podatku;
6) przypadki, w których podatnik ubiegający się o zwrot powinien złożyć dodatkowe dokumenty, oraz rodzaje tych dokumentów;
7) przypadki, w których podatnikom i podmiotom, o których mowa w art. 89 ust. 1 pkt 3 i 4 ustawy, dokonującym sprzedaży przysługuje zwrot podatku;
8) tryb zwrotu podatku w przypadkach, o których mowa w art. 89 ust. 1e ustawy.

§ 2. [Definicje]

Ilekroć w rozporządzeniu jest mowa o:

1) zwrocie podatku – rozumie się przez to zwrot podatku od towarów i usług naliczanego przy nabyciu towarów lub usług lub imporcie towarów przez podmiot uprawniony z państwa członkowskiego Unii Europejskiej lub przez podmiot uprawniony z państwa trzeciego;
2) podmiocie uprawnionym z państwa członkowskiego Unii Europejskiej – rozumie się przez to osobę fizyczną, osobę prawną oraz jednostkę organizacyjną niemającą osobowości prawnej, które w okresie, za który występują o zwrot podatku, nie posiadały siedziby działalności gospodarczej, stałego miejsca prowadzenia działalności gospodarczej, z którego dokonywano transakcji gospodarczych, stałego miejsca zamieszkania lub zwykłego miejsca pobytu na terytorium kraju, ubiegające się o zwrot podatku – posiadające siedzibę działalności gospodarczej na terytorium państwa członkowskiego innym niż terytorium kraju;
3) podmiocie uprawnionym z państwa trzeciego – rozumie się przez to osobę fizyczną, osobę prawną oraz jednostkę organizacyjną niemającą osobowości prawnej, które w okresie, za który występują o zwrot podatku, nie posiadały siedziby działalności gospodarczej, stałego miejsca prowadzenia działalności gospodarczej, z którego dokonywano transakcji gospodarczych, stałego miejsca zamieszkania lub zwykłego miejsca pobytu na terytorium kraju, oraz podmioty zagraniczne, o których mowa w art. 131 pkt 2 ustawy, ubiegające się o zwrot podatku – nieposiadające siedziby działalności gospodarczej na terytorium państwa członkowskiego innym niż terytorium kraju;
4) państwie członkowskim siedziby – rozumie się przez to terytorium państwa członkowskiego inne niż terytorium kraju, na którym podmiot uprawniony z państwa członkowskiego Unii Europejskiej posiada siedzibę działalności gospodarczej;
5) kraju siedziby – rozumie się przez to terytorium państwa niewchodzącego w skład terytorium Unii Europejskiej, na którym podmiot uprawniony z państwa trzeciego posiada siedzibę działalności gospodarczej;

eprasa.pl d145e88633

6) naczelniku urzędu skarbowego – rozumie się przez to Naczelnika Drugiego Urzędu Skarbowego Warszawa-Śródmieście;
7) urzędzie skarbowym – rozumie się przez to Drugi Urząd Skarbowy Warszawa-Śródmieście.

§ 3. [Warunki ubiegania się o zwrot podatku przez określone podmioty]

1. Zwrot podatku przysługuje podmiotowi uprawnionemu z państwa członkowskiego Unii Europejskiej lub podmiotowi uprawnionemu z państwa trzeciego, w przypadku gdy podmiot ten:

1) jest zarejestrowanym podatnikiem podatku od wartości dodanej, o którym mowa w art. 2 pkt 11 ustawy, w państwie członkowskim siedziby lub podatnikiem podatku od wartości dodanej albo podatku o podobnym charakterze w kraju siedziby;
2) nie wykonuje na terytorium kraju, w okresie, za który występuje o zwrot podatku, sprzedaży, o której mowa w art. 2 pkt 22 ustawy, z wyjątkiem:
   a) usług transportowych i usług pomocniczych związanych bezpośrednio z importem towarów, w przypadku gdy wartość tych usług została włączona do podstawy opodatkowania,
   b) usług w zakresie kontroli i nadzoru ruchu lotniczego, świadczonych na rzecz przewoźników lotniczych wykonujących głównie przewozy w transporcie międzynarodowym,
   c) usług związanych z obsługą startu, lądowania, parkowania, obsługą pasażerów i ładunków oraz innych o podobnym charakterze usług świadczonych na rzecz przewoźników lotniczych wykonujących głównie przewozy w transporcie międzynarodowym,
   d) usług świadczonych na obszarze portów morskich polegających na obsłudze środków transportu morskiego lub służących bezpośrednim potrzebom ich ładunków,
   e) usług świadczonych na obszarze portów morskich, związanych z transportem międzynarodowym, polegających na obsłudze środków transportu lądowego oraz żeglugi śródlądowej lub służących bezpośrednim potrzebom ich ładunków,
   f) usług ratownictwa morskiego, nadzoru nad bezpieczeństwem żeglugi morskiej i śródlądowej oraz usług związanych z ochroną środowiska morskiego i utrzymaniem akwenów portowych i torów podejściowych,
   g) usług związanych z obsługą jednostek pływających wymienionych w art. 83 ust. 1 pkt 1 ustawy, należących do armatorów morskich, z wyjątkiem usług świadczonych na cele osobiste załogi,
   h) usług polegających na remoncie, przebudowie lub konserwacji jednostek pływających wymienionych w art. 83 ust. 1 pkt 1 ustawy oraz ich części składowych,
   i) usług polegających na remoncie, przebudowie lub konserwacji środków transportu lotniczego oraz ich wyposażenia i sprzętu zainstalowanego na nich, używanych przez przewoźników lotniczych wykonujących głównie przewozy w transporcie międzynarodowym,
   j) pozostałych usług świadczonych na rzecz armatorów morskich lub innych podmiotów wykonujących przewozy środkami transportu morskiego służących bezpośrednim potrzebom jednostek pływających, o których mowa w art. 83 ust. 1 pkt 1 ustawy, lub ich ładunków,
   k) usług, w stosunku do których podatnikami rozliczającymi podatek od towarów i usług są nabywcy tych usług, o których mowa w art. 17 ustawy,
   l) dostawy towarów, dla której zgodnie z art. 17 ustawy podatnikiem jest ich nabywca,
   m) usług świadczonych na rzecz osób niebędących podatnikami, o których mowa w art. 28a ustawy, przez podatników lub podmioty zagraniczne zidentyfikowanych na potrzeby procedury szczególnej rozliczania VAT, o której mowa w dziale XII rozdziałach 6a i 7 ustawy,
   n) wewnątrzwspólnotowej sprzedaży towarów na odległość dokonywanej przez podatników zidentyfikowanych na potrzeby procedury szczególnej rozliczania VAT, o której mowa w dziale XII rozdziale 6a ustawy,

eprasa.pl d145e88633

o) dostaw towarów dokonywanych przez podatników ułatwiających takie dostawy zgodnie z art. 7a ust. 2 ustawy, zidentyfikowanych na potrzeby procedury szczególnej rozliczania VAT, o której mowa w dziale XII rozdziale 6a ustawy,

p) sprzedaży na odległość towarów importowanych dokonywanej przez podatników zidentyfikowanych na potrzeby procedury szczególnej rozliczania VAT, o której mowa w dziale XII rozdziale 9 ustawy.

2. Zwrot podatku podmiotom uprawnionym z państw trzecich świadczącym usługi lub dokonującym dostaw towarów, o których mowa w ust. 1 pkt 2 lit. m–p, stosuje się do nabywanych towarów i usług oraz importowanych towarów, które są związane wyłącznie z dokonywaniem tych czynności przez te podmioty.

§ 4. [Zasada wzajemności]

1. Zwrot podatku w odniesieniu do podmiotów uprawnionych z państw trzecich przysługuje na zasadzie wzajemności.

2. Przepisu ust. 1 nie stosuje się do podmiotów, o których mowa w § 3 ust. 2.

§ 5. [Okresy i kwoty zwrotu podatku]

1. Podmiot uprawniony z państwa członkowskiego Unii Europejskiej lub podmiot uprawniony z państwa trzeciego może wystąpić o zwrot podatku za okres nie krótszy niż 3 miesiące i nie dłuższy niż rok podatkowy lub za okres krótszy niż ostatnie 3 miesiące tego roku – w odniesieniu do podatku od nabytych towarów lub usług lub importowanych towarów w okresie, za który podmiot uprawniony występuje o zwrot podatku.

2. Kwota wnioskowanego zwrotu podatku nie może być niższa niż kwota stanowiąca równowartość w złotych:

1) 400 euro – w przypadku gdy wniosek dotyczy okresu krótszego niż rok podatkowy, ale nie krótszego niż 3 miesiące;
2) 50 euro – w przypadku gdy wniosek dotyczy całego roku podatkowego lub okresu krótszego niż ostatnie 3 miesiące tego roku.

3. Zwrot podatku zawartego w cenach nabytych towarów i usług lub zapłaconego z tytułu importu towarów w okresie, o którym mowa w ust. 1, przez podmioty uprawnione z państw członkowskich Unii Europejskiej lub podmioty uprawnione z państw trzecich obejmuje kwotę podatku określoną w fakturze, a w przypadku importu towarów – w dokumencie celnym.

4. Przeliczenia kwot, o których mowa w ust. 2, wyrażonych w euro dokonuje się według średniego kursu euro ogłaszanego przez Narodowy Bank Polski, obowiązującego w ostatnim dniu roboczym poprzedzającym dzień wystawienia faktury lub dokumentu celnego.

§ 6. [Zwrot podatku podmiotowi uprawnionemu z państwa członkowskiego UE]

1. Zwrot podatku podmiotowi uprawnionemu z państwa członkowskiego Unii Europejskiej następuje na wniosek tego podmiotu przesłany przez administrację podatkową państwa członkowskiego siedziby za pomocą środków komunikacji elektronicznej.

2. Podmiot uprawniony z państwa członkowskiego Unii Europejskiej składa, za pośrednictwem administracji podatkowej państwa członkowskiego siedziby, wniosek, za pomocą środków komunikacji elektronicznej, do naczelnika urzędu skarbowego.

3. Wniosek składa się w języku polskim nie później niż do dnia 30 września roku następującego po roku podatkowym, którego wniosek dotyczy.

4. Informacje, jakie powinien zawierać wniosek, oraz sposób opisu niektórych informacji określa załącznik nr 1 do rozporządzenia.

5. Wraz z wnioskiem podmiot uprawniony z państwa członkowskiego Unii Europejskiej przesyła za pośrednictwem administracji podatkowej państwa członkowskiego siedziby, za pomocą środków komunikacji elektronicznej, kopię faktury lub dokumentu celnego, w przypadku gdy podstawa opodatkowania podana:

1) w fakturze lub dokumencie celnym jest równa wyrażonej w złotych kwocie odpowiadającej równowartości 1000 euro lub większa niż równowartość tej kwoty;
2) w fakturze stwierdzającej nabycie paliwa jest równa wyrażonej w złotych kwocie odpowiadającej równowartości 250 euro lub większa niż równowartość tej kwoty.

6. Przepis ust. 5 stosuje się odpowiednio do faktur oraz dokumentów celnych przesyłanych lub udostępnianych w formie elektronicznej.

7. Przy przeliczaniu kwot, o których mowa w ust. 5, przepis § 5 ust. 4 stosuje się odpowiednio.

8. Urząd skarbowy niezwłocznie potwierdza w formie elektronicznej otrzymanie wniosku.

eprasa.pl d145e88633

9. Jeżeli podmiot uprawniony z państwa członkowskiego Unii Europejskiej składa korektę wniosku o zwrot podatku, o której mowa w art. 89 ust. 1e pkt 2 ustawy, kwota podatku, określona w wyniku tej korekty w decyzji wydanej przez naczelnika urzędu skarbowego, zmniejszająca kwotę otrzymanego zwrotu podatku podlega wpłacie do urzędu skarbowego w terminie 10 dni od dnia otrzymania decyzji. Terminy określone w § 9 stosuje się odpowiednio.

10. Jeżeli w wyniku korekty, o której mowa w art. 89 ust. 1e pkt 2 ustawy, powstała kwota podatku zwiększająca kwotę otrzymanego zwrotu podatku, kwota ta podlega zwrotowi przez urząd skarbowy. Terminy określone w § 9 stosuje się odpowiednio.

§ 7. [Zwrot podatku podmiotowi uprawnionemu z państwa trzeciego]

1. Zwrot podatku podmiotowi uprawnionemu z państwa trzeciego następuje na wniosek tego podmiotu.

2. Wniosek składa się do naczelnika urzędu skarbowego nie później niż do dnia 30 września roku następującego po roku podatkowym, którego wniosek dotyczy.

3. Wzór wniosku stanowi załącznik nr 2 do rozporządzenia.

4. Do wniosku dołącza się:

1) faktury oraz dokumenty celne, z których wynikają wnioskowane kwoty zwrotu podatku;
2) oryginał zaświadczenia będącego załącznikiem do wniosku, wskazującego, że podmiot uprawniony z państwa trzeciego jest podatnikiem podatku od wartości dodanej lub podatku o podobnym charakterze zarejestrowanym w kraju siedziby, wydanego przez organ podatkowy w kraju siedziby tego podmiotu uprawnionego;
3) dokument potwierdzający identyfikację na potrzeby podatku od wartości dodanej na terytorium państwa członkowskiego innym niż terytorium kraju, jeżeli zwrot podatku dotyczy przypadku, o którym mowa w § 3 ust. 2, i podmiot uprawniony z państwa trzeciego jest zidentyfikowany dla świadczenia usług lub dokonywania dostaw towarów, o których mowa w § 3 ust. 1 pkt 2 lit. m–p, poza terytorium kraju.

5. Przepis ust. 4 pkt 1 stosuje się odpowiednio do faktur lub dokumentów celnych przesyłanych lub udostępnianych w formie elektronicznej. W takim przypadku podmiot uprawniony z państwa trzeciego przesyła lub udostępnia w formie elektronicznej te dokumenty najpóźniej w dniu złożenia wniosku.

6. Jeżeli zwrot podatku dotyczy wyłącznie przypadku, o którym mowa w § 3 ust. 2, przepisu ust. 4 pkt 2 nie stosuje się.

7. Jeżeli podmiot uprawniony z państwa trzeciego składa wniosek częściej niż jeden raz w roku podatkowym, zaświadczenia, o którym mowa w ust. 4 pkt 2, nie dołącza się do każdego wniosku, pod warunkiem że nie upłynął rok od dnia jego wydania ani nie nastąpiły żadne zmiany w zakresie objętym zaświadczeniem.

8. Jeżeli podmiot uprawniony z państwa trzeciego składa korektę wniosku o zwrot podatku, o której mowa w art. 89 ust. 1e pkt 2 ustawy, przepisy § 6 ust. 9 i 10 stosuje się odpowiednio.

§ 8. [Zwrot faktur i dokumentów celnych, o których mowa w § 7 ust. 4 pkt 1 rozporządzenia]

Po dokonaniu zwrotu podatku urząd skarbowy zwraca podmiotowi uprawnionemu z państwa trzeciego, o którym mowa w § 7 ust. 1, faktury i dokumenty celne, o których mowa w § 7 ust. 4 pkt 1.

§ 9. [Decyzja o wysokości uznanej kwoty zwrotu]

1. Naczelnik urzędu skarbowego wydaje decyzję o wysokości uznanej kwoty zwrotu podatku w terminie 4 miesięcy od dnia otrzymania wniosku wraz ze wszystkimi dokumentami, o których mowa w:

1) § 6 ust. 5 i 6 – w przypadku podmiotów uprawnionych z państw członkowskich Unii Europejskiej;
2) § 7 ust. 4 i 5 – w przypadku podmiotów uprawnionych z państw trzecich.

2. Jeżeli naczelnik urzędu skarbowego nie posiada wszystkich informacji, na podstawie których może podjąć decyzję, o której mowa w ust. 1, może żądać, w terminie, o którym mowa w ust. 1, za pomocą środków komunikacji elektronicznej, jeżeli żądanie jest skierowane do podmiotów uprawnionych z państw członkowskich Unii Europejskiej, dostarczenia dodatkowych informacji.

3. Jeżeli po otrzymaniu dodatkowych informacji naczelnik urzędu skarbowego nie może podjąć decyzji, o której mowa w ust. 1, może żądać, za pomocą środków komunikacji elektronicznej, jeżeli żądanie jest skierowane do podmiotów uprawnionych z państw członkowskich

eprasa.pl d145e88633

Unii Europejskiej, dostarczenia dalszych dodatkowych informacji.

4. Dodatkowe informacje i dalsze dodatkowe informacje należy dostarczyć w języku polskim w terminie miesiąca od dnia otrzymania żądania.

5. W przypadku żądania dostarczenia dodatkowych informacji i dalszych dodatkowych informacji naczelnik urzędu skarbowego wydaje decyzję o wysokości uznanej kwoty zwrotu podatku w terminie:

1) 2 miesięcy od dnia otrzymania dodatkowych informacji i dalszych dodatkowych informacji, jednak nie później niż w terminie 8 miesięcy od dnia otrzymania wniosku;
2) 2 miesięcy od upływu terminu, o którym mowa w ust. 4, w przypadku nieotrzymania dodatkowych informacji i dalszych dodatkowych informacji, jednak nie później niż w terminie:
   a) 6 miesięcy od dnia otrzymania wniosku – w przypadku żądania dodatkowych informacji,
   b) 8 miesięcy od dnia otrzymania wniosku – w przypadku żądania dalszych dodatkowych informacji.

6. Urząd skarbowy dokonuje zwrotu uznanej kwoty podatku nie później niż w terminie 10 dni roboczych od dnia wydania decyzji o wysokości uznanej kwoty zwrotu podatku.

§ 10. [Regulacje techniczne dotyczące zwrotu podatku]

1. Zwrot podatku jest dokonywany w złotych na rachunek bankowy podmiotu uprawnionego:

1) w kraju albo w państwie członkowskim siedziby lub w innym państwie członkowskim – w przypadku podmiotu uprawnionego z państwa członkowskiego Unii Europejskiej;
2) w kraju albo w kraju siedziby – w przypadku podmiotu uprawnionego z państwa trzeciego.

2. Jeżeli zwrot podatku jest dokonywany na rachunek bankowy:

1) w państwie członkowskim siedziby lub w innym państwie członkowskim Unii Europejskiej – w przypadku podmiotu uprawnionego z państwa członkowskiego Unii Europejskiej,
2) w kraju siedziby – w przypadku podmiotu uprawnionego z państwa trzeciego

– urząd skarbowy nie ponosi kosztów związanych z dokonaniem tego zwrotu.

3. Koszty, o których mowa w ust. 2, pomniejszają kwotę zwrotu określonego w decyzji o wysokości uznanej kwoty zwrotu podatku.

§ 11. [Odsetki od kwoty podatku niezwróconej przez urząd skarbowy w terminie]

1. Od kwoty podatku niezwróconej przez urząd skarbowy w terminie, o którym mowa w § 9 ust. 6, są naliczane odsetki analogicznie do naliczania odsetek w przypadku nieterminowego zwrotu podatku podatnikom, o których mowa w art. 15 ustawy. Przepisy ustawy z dnia 29 sierpnia 1997 r. – Ordynacja podatkowa (Dz.U. z 2021 r. poz. 1540 i 1598) w tym zakresie stosuje się odpowiednio.

2. Do wypłaty odsetek przepisy § 10 stosuje się odpowiednio.

§ 12. [Stosowanie przepisów dotychczasowych]

1. Do wniosków o zwrot podatku dotyczących wyłącznie:

1) towarów i usług nabytych w roku podatkowym 2020 albo w okresie od dnia 1 stycznia 2021 r. do dnia 30 czerwca 2021 r. lub
2) towarów importowanych w roku podatkowym 2020 albo w okresie od dnia 1 stycznia 2021 r. do dnia 30 czerwca 2021 r.

– stosuje się przepisy dotychczasowe.

2. Przepis ust. 1 stosuje się odpowiednio do korekty wniosków, o których mowa w ust. 1.

§ 13. [Wejście w życie]

Rozporządzenie wchodzi w życie z dniem następującym po dniu ogłoszenia, z mocą od dnia 1 lipca 2021 r.

eprasa.pl d145e88633

Załączniki do rozporządzenia Ministra Finansów, Funduszy i Polityki Regionalnej
z dnia 20 października 2021 r. (poz. 1982)

Załącznik nr 1

INFORMACJE, JAKIE POWINIEN ZAWIERAĆ WNIOSEK O ZWROT PODATKU OD TOWARÓW I USŁUG SKŁADANY ZA POMOCĄ ŚRODKÓW KOMUNIKACJI ELEKTRONICZNEJ, ORAZ SPOSÓB OPISU NIEKTÓRYCH INFORMACJI

1. Państwo członkowskie, do którego adresowany jest wniosek.

2. Cel złożenia wniosku (nowy wniosek / korekta wniosku).

3. Dane dotyczące wniosku, do którego odnosi się korekta:
1) numer wniosku;
2) data wniosku.

4. Dane podmiotu uprawnionego z państwa członkowskiego Unii Europejskiej:
1) dane identyfikacyjne podmiotu uprawnionego – imię i nazwisko lub pełna nazwa;
2) dokładny adres siedziby działalności gospodarczej podmiotu uprawnionego;
3) adres poczty elektronicznej;
4) numer rejestracyjny VAT.

5. Osoba reprezentująca podmiot uprawniony z państwa członkowskiego Unii Europejskiej[1)]:
1) imię i nazwisko;
2) dokładny adres osoby reprezentującej;
3) adres poczty elektronicznej;
4) numer identyfikacyjny.

6. Opis rodzaju prowadzonej działalności według czwartego poziomu kodów NACE Rev. 2, zgodnie z art. 2 ust. 1 lit. d rozporządzenia nr 1893/2006[2)], na podstawie art. 2 rozporządzenia nr 79/20123).

7. Okres, do którego odnosi się wniosek:
1) od (dzień, miesiąc, rok);
2) do (dzień, miesiąc, rok).

8. Szczegóły dotyczące rachunku bankowego podmiotu uprawnionego z państwa członkowskiego Unii Europejskiej, na który ma być dokonany zwrot podatku:
1) numer IBAN, o którym mowa w przepisach prawa bankowego;
2) kod BIC, o którym mowa w przepisach prawa bankowego;
3) waluta rachunku bankowego.

9. Informacje dotyczące importowanych towarów:
1) imię i nazwisko / nazwa sprzedawcy towarów;
2) adres i kraj sprzedawcy towarów;
3) data i numer dokumentu celnego;
4) rodzaj towarów według kodów i podkodów, o których mowa w załączniku III do rozporządzenia nr 79/2012[3)];
5) podstawa opodatkowania w PLN;
6) kwota podatku w PLN;
7) obliczenie podatku w przypadku stosowania proporcji, o której mowa w art. 89 ust. 1b ustawy – wysokość proporcji (w%);
8) kwota podatku do zwrotu w PLN[4)].

10. Informacje dotyczące nabytych towarów i usług:
1) imię i nazwisko / nazwa dostawcy towarów lub usług;
2) numer identyfikacji podatkowej dostawcy towarów lub usług;
3) adres i kraj dostawcy towarów lub usług;
4) data i numer faktury;

eprasa.pl d145e88633

5) rodzaj towarów i usług według kodów i podkodów, o których mowa w załączniku III do rozporządzenia nr 79/2012[3)];
6) podstawa opodatkowania w PLN;
7) kwota podatku w PLN;
8) obliczenie podatku w przypadku stosowania proporcji, o której mowa w art. 89 ust. 1b ustawy – wysokość proporcji (w%);
9) kwota podatku do zwrotu w PLN[4)].

11. Zmiana proporcji, o której mowa w art. 89 ust. 1e ustawy:
1) okres, do którego odnosi się zmiana:
   a) od (dzień, miesiąc, rok),
   b) do (dzień, miesiąc, rok);
2) wysokość proporcji po zmianie (w%).

12. Informacja o załącznikach – typ i nazwa pliku oraz opis zawartości.

1) Informacje podaje się, jeśli podatnik ustanowił pełnomocnika.
2) Rozporządzenie (WE) nr 1893/2006 Parlamentu Europejskiego i Rady z dnia 20 grudnia 2006 r. w sprawie statystycznej klasyfikacji działalności gospodarczej NACE Rev. 2 i zmieniające rozporządzenie Rady (EWG) nr 3037/90 oraz niektóre rozporządzenia WE w sprawie określonych dziedzin statystycznych (Dz. Urz. UE L 393 z 30.12.2006, str. 1, Dz. Urz. UE L 97 z 09.04.2008, str. 13 oraz Dz. Urz. UE L 198 z 25.07.2019, str. 241).
3) Rozporządzenie wykonawcze Komisji (UE) nr 79/2012 z dnia 31 stycznia 2012 r. ustanawiające szczegółowe zasady wykonywania niektórych przepisów rozporządzenia Rady (UE) nr 904/2010 w sprawie współpracy administracyjnej oraz zwalczania oszustw w dziedzinie podatku od wartości dodanej (Dz. Urz. UE L 29 z 01.02.2012, str. 13, Dz. Urz. UE L 158 z 10.06.2013, str. 74, Dz. Urz. UE L 179 z 03.07.2019, str. 1 oraz Dz. Urz. UE L 11 z 15.01.2020, str. 1).
4) W przypadku stosowania proporcji, o której mowa w art. 89 ust. 1b ustawy, kwota zwrotu powinna być obliczona z uwzględnieniem tej proporcji.

ROZPORZĄDZENIE MINISTRA FINANSÓW

z dnia 4 grudnia 2014 r.

w sprawie wniosków o zwrot podatku od wartości dodanej naliczonego w innym niż Rzeczpospolita Polska państwie członkowskim Unii Europejskiej

(j.t. Dz.U. z 2022 r. poz. 1954)

Na podstawie art. 89 ust. 8 ustawy z dnia 11 marca 2004 r. o podatku od towarów i usług (Dz.U. z 2022 r. poz. 931, 974, 1137, 1301, 1488 i 1561) zarządza się, co następuje:

§ 1. [Zakres regulacji]

Rozporządzenie określa informacje, jakie powinien zawierać wniosek podatnika, o którym mowa w art. 15 ustawy z dnia 11 marca 2004 r. o podatku od towarów i usług, zwany dalej „wnioskiem", ubiegającego się o zwrot podatku od wartości dodanej w odniesieniu do nabytych przez niego towarów i usług lub w odniesieniu do zaimportowanych przez niego towarów wykorzystywanych do wykonywania czynności dających prawo do obniżenia kwoty podatku należnego o kwotę podatku naliczonego na terytorium kraju oraz sposób opisu niektórych informacji, warunki i termin składania wniosków.

§ 2. [Wniosek]

1. Wniosek składany jest za pomocą środków komunikacji elektronicznej, za pośrednictwem właściwego dla podatnika naczelnika urzędu skarbowego, nie później niż do dnia 30 września roku następującego po roku podatkowym, którego wniosek dotyczy.

2. Informacje, jakie powinien zawierać wniosek, oraz sposób opisu niektórych informacji określa załącznik do rozporządzenia.

3. Wniosek uznaje się za złożony, jeżeli podatnik przedstawi wszystkie informacje, o których mowa w ust. 2.

4. Jeżeli informacje, o których mowa w ust. 2, zawarte w złożonym wniosku będą zawiera-

eprasa.pl d145e88633

ły pomyłki, podatnik może dokonać korekty wniosku.

§ 3. [Stosowanie przepisów dotychczasowych]

Do wniosków za 2014 r. składanych przez podatników stosuje się przepisy dotychczasowe.

§ 4. [Przepisy uchylone]

Traci moc rozporządzenie Ministra Finansów z dnia 24 grudnia 2009 r. w sprawie wniosków o zwrot podatku od wartości dodanej naliczonego w innym niż Rzeczpospolita Polska państwie członkowskim Wspólnoty Europejskiej (Dz.U. poz. 1800 oraz z 2010 r. poz. 1556).

§ 5. [Wejście w życie]

Rozporządzenie wchodzi w życie z dniem 1 stycznia 2015 r.

Załącznik do rozporządzenia Ministra Finansów
z dnia 4 grudnia 2014 r. (Dz.U. z 2022 r. poz. 1954)

INFORMACJE, JAKIE POWINIEN ZAWIERAĆ WNIOSEK O ZWROT PODATKU OD WARTOŚCI DODANEJ, ORAZ SPOSÓB OPISU NIEKTÓRYCH INFORMACJI

1. Urząd skarbowy, za pośrednictwem którego przekazywany jest wniosek.
2. Państwo członkowskie, do którego jest kierowany wniosek.
3. Cel złożenia wniosku (nowy wniosek/korekta).
4. Dane dotyczące wniosku, do którego odnosi się korekta:

1) numer wniosku;
2) data wniosku.

5. Dane dotyczące podatnika:

1) dane identyfikacyjne podatnika:
   a) imię i nazwisko,
   b) pełna nazwa firmy;
2) rodzaj podatnika (podatnik niebędący osobą fizyczną lub osoba fizyczna);
3) dokładny adres zamieszkania/siedziby;
4) adres poczty elektronicznej;
5) Numer Identyfikacji Podatkowej podatnika.

6. Dane dotyczące pełnomocnika (reprezentanta)[1]:

1) imię i nazwisko;
2) dokładny adres;
3) adres poczty elektronicznej;
4) numer identyfikacyjny.

7. Rodzaj prowadzonej działalności – wskazanie czwartego poziomu kodów NACE Rev. 2, zgodnie z art. 2 ust. 1 lit. d rozporządzenia nr 1893/2006[2], na podstawie art. 9 rozporządzenia nr 79/2012[3] lub opis tekstowy.

8. Okres, do którego odnosi się wniosek:

1) od (dzień, miesiąc, rok);
2) do (dzień, miesiąc, rok).

9. Oświadczenie podatnika, że w państwie członkowskim, do którego jest kierowany wniosek, w okresie, do którego odnosi się wniosek, podatnik nie dokonywał dostaw towarów lub świadczenia usług, z wyjątkiem:

1) usług transportu i usług pomocniczych do takich usług, zwolnionych zgodnie z przepisami państwa członkowskiego zwrotu implementującymi przepisy art. 144, 146, 148, 149, 151, 153, 159 lub 160 dyrektywy 2006/112/WE;
2) usług, wewnątrzwspólnotowej sprzedaży towarów na odległość i dostaw towarów dokonywanych przez podatnika ułatwiającego takie dostawy zgodnie z art. 14a ust. 2 dyrektywy 2006/112/WE, rozliczanych według procedury szczególnej określonej w tytule XII w rozdziale 6 w sekcji 3 tej dyrektywy;
3) sprzedaży na odległość towarów importowanych rozliczanej według procedury szczególnej określonej w tytule XII w rozdziale 6 w sekcji 4 dyrektywy 2006/112/WE;

eprasa.pl d145e88633

4) dostaw towarów lub świadczenia usług na rzecz osoby zobowiązanej do zapłaty podatku od wartości dodanej zgodnie z przepisami państwa członkowskiego zwrotu implementującymi przepisy art. 194–197 i art. 199 dyrektywy 2006/112/WE.

10. Dane dotyczące rachunku bankowego, na który ma być dokonany zwrot podatku od wartości dodanej[4]:
1) numer IBAN, o którym mowa w przepisach prawa bankowego;
2) kod BIC, o którym mowa w przepisach prawa bankowego;
3) waluta rachunku bankowego.

11. Informacje dotyczące zaimportowanych towarów:
1) imię i nazwisko/nazwa sprzedawcy towarów;
2) adres i kraj sprzedawcy towarów;
3) data i numer dokumentu celnego;
4) rodzaj towarów według kodów i podkodów, o których mowa w załączniku do rozporządzenia nr 79/2012[3], lub według opisu tekstowego;
5) podstawa opodatkowania w walucie państwa członkowskiego zwrotu;
6) kwota podatku od wartości dodanej w walucie państwa członkowskiego zwrotu;
7) obliczenie podatku od wartości dodanej w przypadku stosowania proporcji, o której mowa w art. 89 ust. 1k ustawy[5] – wysokość proporcji (w%);
8) kwota podatku od wartości dodanej do zwrotu[6].

12. Informacje dotyczące nabytych towarów i usług:
1) imię i nazwisko/nazwa dostawcy towarów lub usług;
2) numer rejestracyjny VAT dostawcy[7], [8];
3) adres i kraj dostawcy towarów lub usług;
4) data i numer faktury;
5) rodzaj towarów i usług według kodów i podkodów, o których mowa w załączniku do rozporządzenia nr 79/2012[3], lub według opisu tekstowego;
6) podstawa opodatkowania w walucie państwa członkowskiego zwrotu;
7) kwota podatku od wartości dodanej w walucie państwa członkowskiego zwrotu;
8) obliczenie podatku od wartości dodanej w przypadku stosowania proporcji, o której mowa w art. 89 ust. 1k ustawy[5] – wysokość proporcji (w%);
9) kwota podatku od wartości dodanej do zwrotu[6].

13. Zmiana proporcji, o której mowa w art. 89 ust. 1l ustawy[5]:
1) okres, do którego odnosi się zmiana:
   a) od (dzień, miesiąc, rok),
   b) do (dzień, miesiąc, rok);
2) wysokość proporcji po zmianie (w%).

14. Informacja o załącznikach, jeśli są wymagane – typ i nazwa pliku oraz opis zawartości.

15. Informacja o wyrażeniu zgody przez podatnika/pełnomocnika (reprezentanta) podatnika na otrzymywanie pism (informacji) w sprawie wniosku za pomocą środków komunikacji elektronicznej, na podany we wniosku adres poczty elektronicznej.

16. Data wypełnienia wniosku.

1) Pozycję 6 wypełnia się, jeśli podatnik ustanowił pełnomocnika.
2) Rozporządzenie (WE) nr 1893/2006 Parlamentu Europejskiego i Rady z dnia 20 grudnia 2006 r. w sprawie statystycznej klasyfikacji działalności gospodarczej NACE Rev. 2 i zmieniające rozporządzenie Rady (EWG) nr 3037/90 oraz niektóre rozporządzenia WE w sprawie określonych dziedzin statystycznych (Dz. Urz. UE L 393 z 30.12.2006, str. 1, z późn. zm.).
3) Rozporządzenie wykonawcze Komisji (UE) nr 79/2012 z dnia 31 stycznia 2012 r. ustanawiające szczegółowe zasady wykonywania niektórych przepisów rozporządzenia Rady (UE) nr 904/2010 w sprawie współpracy administracyjnej oraz zwalczania oszustw w dziedzinie podatku od wartości dodanej (Dz. Urz. UE L 29 z 01.02.2012, str. 13, z późn. zm.).
4) W przypadku gdy podatnik ustanowił pełnomocnika – możliwa opcja wskazania rachunku wnioskodawcy/pełnomocnika (reprezentanta).
5) Ustawa z dnia 11 marca 2004 r. o podatku od towarów i usług (Dz.U. z 2022 r. poz. 931, z późn. zm.).
6) W przypadku stosowania proporcji, o której mowa w art. 89 ust. 1k ustawy z dnia 11 marca 2004 r. o podatku od towarów i usług, kwota zwrotu powinna być obliczona z uwzględnieniem tej proporcji.
7) W przypadku Niemiec możliwe jest podanie numeru rejestracji podatkowej.
8) W przypadku faktury uproszczonej nie ma konieczności podawania numeru rejestracyjnego VAT dostawcy.

eprasa.pl d145e88633

ROZPORZĄDZENIE MINISTRA FINANSÓW

z dnia 29 września 2005 r.

w sprawie przypadków i trybu zwrotu podatku od towarów i usług przedstawicielstwom dyplomatycznym, urzędom konsularnym, członkom personelu tych przedstawicielstw i urzędów, a także innym osobom zrównanym z nimi na podstawie ustaw, umów lub zwyczajów międzynarodowych

(j.t. Dz.U. z 2024 r. poz. 1220)

Na podstawie art. 89 ust. 2 ustawy z dnia 11 marca 2004 r. o podatku od towarów i usług (Dz.U. z 2024 r. poz. 361 i 852) zarządza się, co następuje:

Rozdział 1

Przepisy ogólne

§ 1. [Zakres regulacji]

Ilekroć w rozporządzeniu jest mowa o:

1) uprawnionych przedstawicielstwach – należy przez to rozumieć obce przedstawicielstwa dyplomatyczne i urzędy konsularne oraz przedstawicielstwa organizacji międzynarodowych uznane za takie przez Rzeczpospolitą Polską, posiadające przedstawicielstwo lub siedzibę na terytorium kraju;
2) członkach personelu – należy przez to rozumieć członków personelu uprawnionych przedstawicielstw, a także inne osoby zrównane z nimi na podstawie ustaw, umów lub zwyczajów międzynarodowych, jeżeli nie są obywatelami polskimi i nie mają stałego pobytu na terytorium kraju;
3) urzędzie skarbowym – należy przez to rozumieć Drugi Urząd Skarbowy Warszawa-Śródmieście;
4) naczelniku urzędu skarbowego – należy przez to rozumieć Naczelnika Drugiego Urzędu Skarbowego Warszawa-Śródmieście;
5) podatku – należy przez to rozumieć podatek od towarów i usług.

Rozdział 2

Przypadki dokonywania zwrotu podatku

§ 2. [Osoby uprawnione, zakres zwrotu, warunki zwrotu]

1. Zwrot podatku przysługuje:

1) uprawnionemu przedstawicielstwu z tytułu nabycia towarów i usług w ilości (wartości) wynikającej z porozumienia międzynarodowego lub zasady wzajemności stosowanej przez państwo obce wobec polskich przedstawicielstw;
2) członkom personelu, w ilości (wartości) wynikającej z porozumienia międzynarodowego lub zasady wzajemności stosowanej przez państwo obce wobec polskich członków personelu.

2. Zwrot podatku zawartego w cenach towarów i usług nabytych przez podmioty, o których mowa w ust. 1, obejmuje kwotę podatku określoną w fakturze.

3. Informację o ilości (wartości) towarów lub usług, których nabycie uprawnia do zwrotu podatku, minister właściwy do spraw zagranicznych przekazuje uprawnionym przedstawicielstwom oraz naczelnikowi urzędu skarbowego.

4. Zwrot podatku z tytułu nabycia środka transportu przysługuje pod warunkiem, że środek ten nie zostanie odstąpiony podmiotom innym niż wymienione w ust. 1, przez okres 3 lat od dnia jego nabycia.

5. Na zasadzie wzajemności, zwrot podatku z tytułu nabycia pojazdu silnikowego w rozumieniu art. 2 pkt 32 ustawy z dnia 20 czerwca 1997 r. – Prawo o ruchu drogowym (Dz.U. z 2023 r. poz. 1047, z późn. zm.) przysługuje także, jeżeli niezachowanie terminu określonego w ust. 4 było uzasadnione okolicznościami związanymi z ważnym interesem służby, dotyczącymi przesiedlenia osoby odstępującej pojazd silnikowy w celu podjęcia pracy w innym państwie, a osoba ta przebywała na terytorium kraju nie krócej niż 2 lata.

§ 3. [Dokument stanowiący podstawę do obliczenia podatku podlegającego zwrotowi]

1. Dokumentem stanowiącym podstawę do obliczenia podatku podlegającego zwrotowi jest

eprasa.pl d145e88633

faktura wystawiona przy nabyciu towarów lub usług.

2. Faktura wystawiana jest w trzech egzemplarzach, przy czym oryginał faktury wraz z jedną kopią otrzymuje nabywca towarów i usług.

Rozdział 3

Tryb dokonywania zwrotu podatku

§ 4. [Wniosek w sprawie zwrotu podatku]

1. Wniosek w sprawie zwrotu podatku, zwany dalej „wnioskiem", składany jest naczelnikowi urzędu skarbowego.

2. Wniosek powinien zawierać:

1) kwotę podatku, o której zwrot ubiegają się podmioty określone w § 2 ust. 1, a w przypadku członków personelu – również wyszczególnione kwoty podatku związane z nabyciem towarów lub usług do celów prywatnych;
2) numer rachunku bankowego, na który ma zostać dokonany zwrot podatku.

3. Do wniosku dołącza się odpowiednio:

1) wykaz towarów lub usług nabytych do celów służbowych przez uprawnione przedstawicielstwo, potwierdzony przez ministra właściwego do spraw zagranicznych;
2) wykaz zainteresowanych członków personelu, którym przysługuje zwrot podatku z tytułu nabycia towarów lub usług do celów prywatnych, wraz z wykazem poszczególnych towarów lub usług, potwierdzone przez ministra właściwego do spraw zagranicznych;
3) oryginały faktur albo uwierzytelnione kserokopie tych faktur, jeżeli oryginały faktur zostały dołączone do wniosku w sprawie zwrotu podatku akcyzowego.

4. Wykazy, o których mowa w ust. 3 pkt 1 i 2, powinny zawierać następujące dane: nazwę lub imię i nazwisko nabywcy, numer faktury, nazwę towaru lub usługi, ilość towarów lub rodzaj wykonanych usług, wartość sprzedaży netto, kwotę podatku wraz z dokonanym podsumowaniem kolumn dotyczących wartości sprzedaży netto oraz kwoty podatku.

5. Wniosek składany jest za okres kwartalny, przy czym uwzględnia się kwoty podatku wynikające z faktur otrzymanych w danym kwartale.

§ 5. [Termin zwrotu podatku, wyjaśnienie wątpliwości, zwrot faktur]

1. Zwrotu podatku dokonuje urząd skarbowy na rachunek bankowy wskazany we wniosku, w terminie 30 dni od dnia złożenia wniosku.

2. W razie powstania uzasadnionych wątpliwości dotyczących sporządzonego wniosku, naczelnik urzędu skarbowego, wskazując przyczyny, z powodu których złożony wniosek podaje się w wątpliwość, zwraca się do podmiotu składającego wniosek o złożenie niezbędnych wyjaśnień, informując jednocześnie o tym ministra właściwego do spraw zagranicznych.

3. W przypadku określonym w ust. 2 zwrot podatku następuje w terminie 30 dni od dnia otrzymania wyjaśnień podmiotu, którego wniosek dotyczy, usuwających wątpliwości, o których mowa w ust. 2, według kwot faktycznie uznanych.

4. Po rozpatrzeniu wniosku każdy oryginał faktury, z którego wynikają kwoty podatku do zwrotu, podlega ostemplowaniu pieczęcią urzędu skarbowego oraz przedziurkowaniu, w celu uniknięcia ponownego jej użycia.

5. Po dokonaniu zwrotu podatku urząd skarbowy zwraca ostemplowane oraz przedziurkowane oryginały faktur podmiotowi, który je złożył.

§ 6. [Zwrot towaru]

1. Jeżeli towar zostaje zwrócony, a uprawnione przedstawicielstwo lub członek personelu żąda zwrotu zapłaconej ceny, sprzedawca zwraca należność pod warunkiem otrzymania faktury. O dokonanym zwrocie sprzedawca informuje naczelnika urzędu skarbowego, przekazując równocześnie kserokopię otrzymanej od uprawnionego przedstawicielstwa lub członka personelu faktury.

2. Jeżeli zwrot należności, o której mowa w ust. 1, nastąpił:

1) po dokonaniu, zgodnie z § 5, zwrotu kwoty podatku wynikającej z tej faktury lub
2) przed dokonaniem zwrotu kwoty podatku, natomiast informację o dokonanym zwrocie tej należności urząd skarbowy otrzymuje po dokonaniu zwrotu kwoty podatku

– kwotę zwracanego podatku za następny okres pomniejsza się o tę kwotę.

3. W przypadku gdy podmiot nie składa wniosku za następny okres (okresy), kwotę podatku wynikającą z faktury, o której mowa w ust. 2, zwraca się do urzędu skarbowego nie później niż w terminie 6 miesięcy od otrzymania przez podmiot zwrotu kwoty podatku, o której mowa w § 5.

Rozdział 4

Przepisy przejściowe i końcowe

§ 7. [Przepis przejściowy]

Do wniosków złożonych przez uprawnione przedstawicielstwa oraz członków personelu

eprasa.pl d145e88633

przed dniem wejścia w życie niniejszego rozporządzenia stosuje się przepisy rozporządzenia, o którym mowa w § 8.

§ 8. [Przepisy uchylone]

Traci moc rozporządzenie Ministra Finansów z dnia 23 kwietnia 2004 r. w sprawie przypadków i trybu zwrotu podatku od towarów i usług przedstawicielstwom dyplomatycznym, urzędom konsularnym oraz członkom personelu tych przedstawicielstw i urzędów, a także innym osobom zrównanym z nimi na podstawie ustaw, umów lub zwyczajów międzynarodowych (Dz.U. poz. 833).

§ 9. [Wejście w życie]

Rozporządzenie wchodzi w życie po upływie 14 dni od dnia ogłoszenia.

ROZPORZĄDZENIE MINISTRA FINANSÓW

z dnia 29 czerwca 2022 r.

w sprawie zwrotu podatku od towarów i usług siłom zbrojnym, wielonarodowym kwaterom i dowództwom, towarzyszącemu im personelowi cywilnemu, członkom ich rodzin oraz jednostkom dokonującym nabycia towarów lub usług na rzecz sił zbrojnych

(j.t. Dz.U. z 2025 r. poz. 1736)

Na podstawie art. 89 ust. 3 ustawy z dnia 11 marca 2004 r. o podatku od towarów i usług (Dz.U. z 2025 r. poz. 775, 894, 896, 1203 i 1541) zarządza się, co następuje:

Rozdział 1

Przepisy ogólne

§ 1. [Zakres regulacji]

Rozporządzenie określa przypadki i tryb zwrotu podatku:

1) siłom zbrojnym Państw-Stron Traktatu Północnoatlantyckiego i siłom zbrojnym Państw-Stron Traktatu Północnoatlantyckiego uczestniczących w Partnerstwie dla Pokoju oraz jednostkom dokonującym nabycia towarów lub usług na rzecz tych sił zbrojnych;
2) siłom zbrojnym państw członkowskich innych niż Rzeczpospolita Polska biorących udział w działaniach obronnych prowadzonych w celu realizacji działania Unii Europejskiej w ramach wspólnej polityki bezpieczeństwa i obrony oraz jednostkom dokonującym nabycia towarów lub usług na rzecz tych sił zbrojnych;
3) wielonarodowym Kwaterom, członkom personelu zagranicznego tych kwater oraz członkom ich rodzin;
4) Dowództwom Sojuszniczym oraz uprawnionym członkom Dowództw Sojuszniczych.

§ 2. [Definicje]

Użyte w rozporządzeniu określenia oznaczają:

1) członkowie rodzin personelu zagranicznego Kwatery – współmałżonków oraz dzieci będące na utrzymaniu osób, o których mowa w pkt 11;
2) członkowie rodzin uprawnionych członków Dowództwa Sojuszniczego – osoby, o których mowa w art. 1 ust. 14 Umowy uzupełniającej;
3) Dowództwo Brygady – dowództwo, o którym mowa w art. 3 ust. 2 Umowy między Rządem Republiki Litewskiej, Rządem Rzeczypospolitej Polskiej i Gabinetem Ministrów Ukrainy o utworzeniu wspólnej jednostki wojskowej, sporządzonej w Warszawie dnia 19 września 2014 r. (Dz.U. z 2015 r. poz. 1279 oraz z 2019 r. poz. 377);
4) Dowództwo Sojusznicze – Dowództwo Sojusznicze, o którym mowa w art. 1 ust. 9 Umowy uzupełniającej;
5) faktura – fakturę w rozumieniu przepisów o podatku od towarów i usług;
6) Kwatera – Kwaterę Główną, o której mowa w art. 2 lit. b Konwencji między Rządem Rzeczypospolitej Polskiej, Rządem Królestwa Danii i Rządem Republiki Federalnej Niemiec dotyczącej Wielonarodowego Korpusu Północno-Wschodniego, sporządzonej w Szczecinie dnia 5 września 1998 r.

eprasa.pl d145e88633

(Dz.U. z 2000 r. poz. 259 i 260 oraz z 2015 r. poz. 2112);
7) naczelnik urzędu skarbowego – naczelnika urzędu skarbowego właściwego w sprawie wniosku o zwrot podatku;
8) organ wojskowy – Ministra Obrony Narodowej, Dowódcę Operacyjnego Rodzajów Sił Zbrojnych, Szefa Inspektoratu Wsparcia Sił Zbrojnych lub upoważnionego przez nich właściwego kierownika państwowej jednostki budżetowej w Siłach Zbrojnych Rzeczypospolitej Polskiej;
9) Państwo wysyłające – państwo, o którym mowa w art. I ust. 1 lit. d umowy, o której mowa w pkt 13;
10) personel cywilny – personel cywilny, o którym mowa w art. I ust. 1 lit. b umowy, o której mowa w pkt 13;
11) personel zagraniczny Kwatery – osoby oddelegowane do Kwatery Głównej Korpusu lub zatrudnione w Kwaterze Głównej Korpusu przez każdą ze Stron Konwencji, niemające stałego miejsca zamieszkania na terytorium kraju;
12) podatek – podatek od towarów i usług;
13) siły zbrojne – siły zbrojne, o których mowa w art. I ust. 1 lit. a Umowy między Państwami-Stronami Traktatu Północnoatlantyckiego dotyczącej statusu ich sił zbrojnych, sporządzonej w Londynie dnia 19 czerwca 1951 r. (Dz.U. z 2000 r. poz. 257 i 258 oraz z 2008 r. poz. 1052);
14) siły zbrojne Stanów Zjednoczonych – siły zbrojne USA, o których mowa w art. 2 lit. a Umowy o wzmocnionej współpracy obronnej;
15) terytorium kraju – terytorium Rzeczypospolitej Polskiej;
16) Umowa o wzmocnionej współpracy obronnej – Umowę między Rządem Rzeczypospolitej Polskiej a Rządem Stanów Zjednoczonych Ameryki o wzmocnionej współpracy obronnej, podpisaną w Warszawie dnia 15 sierpnia 2020 r. (Dz.U. z 2020 r. poz. 2153 i 2154);
17) Umowa uzupełniająca – Umowę między Rządem Rzeczypospolitej Polskiej a Dowództwem Naczelnego Sojuszniczego Dowódcy Transformacji i Naczelnym Dowództwem Sojuszniczych Sił w Europie uzupełniającą Protokół dotyczący statusu międzynarodowych dowództw wojskowych ustanowionych na podstawie Traktatu Północnoatlantyckiego, podpisaną w Warszawie dnia 9 lipca 2016 r. (Dz.U. z 2017 r. poz. 1179 i 1180);
18) uprawnieni członkowie Dowództwa Sojuszniczego – osoby, o których mowa w art. 1 ust. 16 Umowy uzupełniającej;
19) ustawa – ustawę z dnia 11 marca 2004 r. o podatku od towarów i usług;
20) wykonawca kontraktowy sił zbrojnych Stanów Zjednoczonych – wykonawcę kontraktowego USA, o którym mowa w art. 2 lit. f Umowy o wzmocnionej współpracy obronnej;
21) wykonawcy kontraktowi Dowództwa Sojuszniczego – osoby fizyczne, osoby prawne oraz jednostki organizacyjne niemające osobowości prawnej, które na podstawie umów, o których mowa w art. 14 ust. 1 Umowy uzupełniającej, nabywają towary i usługi.

Rozdział 2

Zwrot podatku siłom zbrojnym Państw-Stron Traktatu Północnoatlantyckiego i siłom zbrojnym Państw-Stron Traktatu Północnoatlantyckiego uczestniczących w Partnerstwie dla Pokoju oraz jednostkom dokonującym nabycia towarów lub usług na rzecz tych sił zbrojnych

§ 3. [Zwrot podatku siłom zbrojnym Państw-Stron Traktatu Północnoatlantyckiego i siłom zbrojnym Państw-Stron Traktatu Północnoatlantyckiego uczestniczących w Partnerstwie dla Pokoju oraz jednostkom dokonującym nabycia towarów lub usług na rzecz tych sił zbrojnych]

1. Zwrot podatku przysługuje organowi wojskowemu z tytułu nabycia na terytorium kraju:
1) towarów lub usług na rzecz sił zbrojnych, przeznaczonych wyłącznie do użytku tych sił lub towarzyszącego im personelu cywilnego, w tym również do zaopatrzenia mes i kantyn tych sił zbrojnych, jeżeli siły te biorą udział we wspólnych działaniach obronnych,
2) paliw, olei lub smarów, zwanych dalej „paliwami", które udostępnił odpłatnie siłom zbrojnym, o których mowa w pkt 1, wyłącznie do użytku w służbowych pojazdach, statkach powietrznych i okrętach, jak również w służbowych agregatach prądotwórczych oraz grzewczych, tych sił lub ich personelu

eprasa.pl d145e88633

cywilnego, podczas ich pobytu na terytorium kraju

– jeżeli siły zbrojne dokonały w całości zapłaty należności za towary i usługi, w tym także paliwa.

2. W przypadku, o którym mowa w ust. 1, podstawą do obliczenia kwoty podatku podlegającej zwrotowi jest wykaz towarów lub usług, o którym mowa w § 5 ust. 3 pkt 1, w tym także paliw, oraz faktury wystawione przy ich zakupie.

§ 4. [Okresy, za które następuje zwrot podatku]

Zwrot podatku następuje za:

1) okresy kwartalne;
2) cały okres pobytu sił zbrojnych na terytorium kraju – w przypadku gdy organ wojskowy nie wystąpił z wnioskiem o zwrot podatku za okresy kwartalne.

§ 5. [Organ, do którego składa się wniosek o zwrot podatku]

1. Wniosek o zwrot podatku organ wojskowy składa do:

1) Naczelnika Drugiego Urzędu Skarbowego Warszawa-Śródmieście – w przypadku zakupów dokonywanych przez Ministra Obrony Narodowej, Dowódcę Operacyjnego Rodzajów Sił Zbrojnych, Szefa Inspektoratu Wsparcia Sił Zbrojnych lub upoważnionych przez nich właściwych kierowników państwowych jednostek budżetowych w Wojskach Lądowych lub Siłach Powietrznych,
2) Naczelnika Pierwszego Urzędu Skarbowego w Gdyni – w przypadku zakupów dokonywanych przez upoważnionego przez Ministra Obrony Narodowej lub Szefa Inspektoratu Wsparcia Sił Zbrojnych właściwego kierownika państwowej jednostki budżetowej w Marynarce Wojennej,
3) Naczelnika Urzędu Skarbowego Kraków-Stare Miasto – w przypadku zakupów dokonywanych przez upoważnionego przez Ministra Obrony Narodowej właściwego kierownika państwowej jednostki budżetowej w Wojskach Specjalnych

– w terminie 30 dni po upływie kwartału, za który jest składany, albo w terminie 90 dni po zakończeniu pobytu sił zbrojnych na terytorium kraju.

2. Wniosek o zwrot podatku zawiera:

1) wskazanie okresu za jaki ma zostać dokonany zwrot podatku;
2) wskazanie okresu pobytu sił zbrojnych na terytorium kraju;
3) kwotę podatku, o której zwrot ubiega się organ wojskowy, z wyszczególnieniem kwot podatku związanych z nabyciem towarów lub usług, o których mowa w § 3 ust. 1, w tym także paliw, na poszczególne cele, o których mowa w tym przepisie;
4) numer rachunku bankowego, na który ma zostać dokonany zwrot podatku.

3. Do wniosku o zwrot podatku dołącza się:

1) wykaz towarów lub usług, o których mowa w § 3 ust. 1, w tym także paliw, przekazanych (świadczonych) odpłatnie siłom zbrojnym i ich personelowi cywilnemu, zawierający:
   a) oznaczenie Państwa wysyłającego,
   b) wskazanie rodzaju tych towarów lub usług,
   c) wskazanie ilości tych towarów, w tym także paliw,
   d) poświadczenie odbioru tych towarów, w tym także paliw, lub wykonania usług,
   e) wyliczenie kwoty podatku do zwrotu;
2) informację o liczbie członków personelu sił zbrojnych oraz towarzyszącego im personelu cywilnego;
3) faktury, z których wynikają wnioskowane kwoty zwrotu podatku, albo uwierzytelnione kserokopie takich faktur, jeżeli faktury te zostały dołączone do wniosku o zwrot podatku akcyzowego;
4) faktury obciążające siły zbrojne za udostępnione paliwa – w przypadku, o którym mowa w § 3 ust. 1 pkt 2.

4. W przypadku gdy faktury, o których mowa w ust. 3 pkt 3 lub 4, są fakturami elektronicznymi, organ wojskowy przesyła lub udostępnia te faktury elektroniczne naczelnikowi urzędu skarbowego w dniu złożenia wniosku.

5. W razie powstania wątpliwości dotyczących wniosku o zwrot podatku lub dołączonych do niego dokumentów naczelnik urzędu skarbowego przekazuje wniosek wraz z kwestionowanymi dokumentami do zaopiniowania:

1) organowi sprawującemu, na podstawie odrębnych przepisów, nadzór nad organem wojskowym;
2) Ministrowi Obrony Narodowej – w przypadku gdy Minister Obrony Narodowej jest organem wojskowym.

6. Opinia jest składana do naczelnika urzędu skarbowego w terminie 30 dni od dnia otrzymania wniosku przez organ, o którym mowa w ust. 5.

eprasa.pl d145e88633

§ 6. [Termin zwrotu podatku]

1. Zwrot podatku jest dokonywany przez urząd skarbowy w terminie 90 dni od dnia otrzymania wniosku wraz z dokumentami, o których mowa w § 5 ust. 3 i 4, przez naczelnika urzędu skarbowego.

2. W przypadku, o którym mowa w § 5 ust. 5, zwrot podatku może nastąpić w terminie późniejszym niż określony w ust. 1 według kwot faktycznie uznanych, nie później jednak niż w terminie 30 dni od dnia otrzymania opinii organu, o którym mowa w tym przepisie.

3. Od kwot zwróconych w terminie, o którym mowa w ust. 2, nie nalicza się odsetek za zwłokę.

4. Zwrot podatku jest dokonywany w złotych polskich na rachunek bankowy wskazany we wniosku o zwrot podatku.

§ 7. [Zwrot faktur wnioskodawcy]

Po dokonaniu zwrotu podatku urząd skarbowy zwraca wnioskodawcy faktury, o których mowa w § 5 ust. 3 pkt 3 i 4.

§ 8. [Zwrot podatku Dowództwom Sojuszniczym]

1. Zwrot podatku przysługuje Dowództwom Sojuszniczym nabywającym towary lub usługi na terytorium kraju w związku z pobytem sił zbrojnych, jeżeli siły te biorą udział we wspólnych działaniach obronnych. Przepisy § 3 ust. 2, § 4, § 5 ust. 2–4, ust. 5 pkt 2 i ust. 6 oraz § 6 i § 7 stosuje się odpowiednio.

1a. Wniosek o zwrot podatku Dowództwa Sojusznicze składają do Naczelnika Drugiego Urzędu Skarbowego Warszawa-Śródmieście.

2. Urząd skarbowy nie ponosi kosztów związanych z dokonaniem zwrotu podatku na rachunek bankowy w kraju innym niż Rzeczpospolita Polska.

3. Zwrot podatku, o którym mowa w ust. 1, nie przysługuje, jeżeli dotyczy towarów lub usług, objętych zwrotem podatku na podstawie § 3–6.

§ 8a. [Zwrot naliczonego podatku z tytułu nabycia towarów i usług przeznaczonych do wyłącznego użytku służbowego]

1. Zwrot podatku przysługuje siłom zbrojnym z tytułu nabycia na terytorium kraju towarów lub usług przeznaczonych wyłącznie do użytku tych sił lub towarzyszącego im personelu cywilnego, w tym również do zaopatrzenia mes i kantyn tych sił zbrojnych, jeżeli siły takie biorą udział we wspólnych działaniach obronnych. Przepisy § 3 ust. 2, § 4, § 5 ust. 2–4, ust. 5 pkt 2 i ust. 6 oraz § 6 i § 7 stosuje się odpowiednio.

2. Wniosek o zwrot podatku siły zbrojne składają do Naczelnika Drugiego Urzędu Skarbowego Warszawa-Śródmieście.

3. Urząd skarbowy nie ponosi kosztów związanych z dokonaniem zwrotu podatku na rachunek bankowy w kraju innym niż Rzeczpospolita Polska.

4. Zwrot podatku, o którym mowa w ust. 1, nie przysługuje, jeżeli dotyczy towarów lub usług objętych zwrotem podatku na podstawie § 3–6.

§ 9. [Kwoty zwrócone na podstawie odrębnych przepisów]

Zwrot podatku, o którym mowa w § 3–8a, nie dotyczy kwot, które zostały zwrócone na podstawie odrębnych przepisów.

Rozdział 3

Zwrot podatku siłom zbrojnym państw członkowskich innych niż Rzeczpospolita Polska biorących udział w działaniach obronnych prowadzonych w celu realizacji działania Unii Europejskiej w ramach wspólnej polityki bezpieczeństwa i obrony oraz jednostkom dokonującym nabycia towarów lub usług na rzecz tych sił zbrojnych

§ 10. [Zwrot podatku siłom zbrojnym państw członkowskich innych niż Rzeczpospolita Polska biorących udział w działaniach obronnych]

1. Zwrot podatku przysługuje organowi wojskowemu z tytułu nabycia na terytorium kraju:

1) towarów lub usług na rzecz sił zbrojnych państwa członkowskiego innego niż Rzeczpospolita Polska, zwanych dalej „siłami zbrojnymi państwa członkowskiego", przeznaczonych wyłącznie do użytku tych sił lub towarzyszącego im personelu cywilnego, w tym również do zaopatrzenia mes i kantyn tych sił zbrojnych, jeżeli siły takie biorą udział w działaniach obronnych prowadzonych w celu realizacji działania Unii Europejskiej w ramach wspólnej polityki bezpieczeństwa i obrony,
2) paliw, które udostępnił odpłatnie siłom zbrojnym państwa członkowskiego wyłącznie do użytku w służbowych pojazdach, statkach powietrznych i okrętach, jak również w służbowych agregatach prądotwórczych oraz grzewczych, tych sił lub ich personelu

eprasa.pl d145e88633

cywilnego, podczas ich pobytu na terytorium kraju

– jeżeli siły zbrojne dokonały w całości zapłaty należności za towary i usługi, w tym także paliwa.

2. W przypadku, o którym mowa w ust. 1, podstawą do obliczenia kwoty podatku podlegającej zwrotowi jest wykaz towarów lub usług, o którym mowa w § 12 ust. 3 pkt 1, w tym także paliw, oraz faktury wystawione przy ich zakupie.

§ 11. [Okresy, za które następuje zwrot podatku]

Zwrot podatku następuje za:

1) okresy kwartalne;
2) cały okres pobytu sił zbrojnych na terytorium kraju – w przypadku gdy organ wojskowy nie wystąpił z wnioskiem o zwrot podatku za okresy kwartalne.

§ 12. [Wniosek o zwrot podatku]

1. Wniosek o zwrot podatku organ wojskowy składa do:

1) Naczelnika Drugiego Urzędu Skarbowego Warszawa-Śródmieście – w przypadku zakupów dokonywanych przez Ministra Obrony Narodowej, Dowódcę Operacyjnego Rodzajów Sił Zbrojnych, Szefa Inspektoratu Wsparcia Sił Zbrojnych lub upoważnionego przez nich właściwego kierownika państwowej jednostki budżetowej w Wojskach Lądowych lub Siłach Powietrznych,
2) Naczelnika Pierwszego Urzędu Skarbowego w Gdyni – w przypadku zakupów dokonywanych przez upoważnionego przez Ministra Obrony Narodowej lub Szefa Inspektoratu Wsparcia Sił Zbrojnych właściwego kierownika państwowej jednostki budżetowej w Marynarce Wojennej,
3) Naczelnika Urzędu Skarbowego Kraków-Stare Miasto – w przypadku zakupów dokonywanych przez upoważnionego przez Ministra Obrony Narodowej właściwego kierownika państwowej jednostki budżetowej w Wojskach Specjalnych

– w terminie 30 dni po upływie kwartału, za który jest składany, albo w terminie 90 dni po zakończeniu pobytu sił zbrojnych na terytorium kraju.

2. Wniosek o zwrot podatku zawiera:

1) wskazanie okresu za jaki ma zostać dokonany zwrot podatku;
2) wskazanie okresu pobytu sił zbrojnych państw członkowskich na terytorium kraju;
3) kwotę podatku, o której zwrot ubiega się organ wojskowy, z wyszczególnieniem kwot podatku związanych z nabyciem towarów lub usług, o których mowa w § 10 ust. 1, w tym także paliw, na poszczególne cele, o których mowa w tym przepisie;
4) numer rachunku bankowego, na który ma zostać dokonany zwrot podatku.

3. Do wniosku dołącza się następujące dokumenty:

1) wykaz towarów lub usług, o których mowa w § 10 ust. 1, w tym także paliw, przekazanych (świadczonych) odpłatnie siłom zbrojnym i ich personelowi cywilnemu, zawierający:
   a) oznaczenie Państwa, do którego należą siły zbrojne,
   b) wskazanie rodzaju tych towarów lub usług,
   c) wskazanie ilości tych towarów, w tym także paliw,
   d) poświadczenie odbioru tych towarów, w tym także paliw, lub wykonania usług,
   e) wyliczenie kwoty podatku do zwrotu;
2) informację o liczbie członków personelu sił zbrojnych państwa członkowskiego oraz towarzyszącego im personelu cywilnego;
3) faktury, z których wynikają wnioskowane kwoty zwrotu podatku, albo uwierzytelnione kserokopie takich faktur, jeżeli faktury te zostały dołączone do wniosku o zwrot podatku akcyzowego;
4) faktury obciążające siły zbrojne państwa członkowskiego za udostępnione paliwa – w przypadku, o którym mowa w § 10 ust. 1 pkt 2.

4. W przypadku gdy faktury, o których mowa w ust. 3 pkt 3 i 4, są fakturami elektronicznymi, organ wojskowy przesyła lub udostępnia te faktury elektroniczne naczelnikowi urzędu skarbowego w dniu złożenia wniosku.

5. W razie powstania wątpliwości dotyczących wniosku lub dołączonych do niego dokumentów naczelnik urzędu skarbowego przekazuje wniosek wraz z kwestionowanymi dokumentami do zaopiniowania:

1) organowi sprawującemu, na podstawie odrębnych przepisów, nadzór nad organem wojskowym;
2) Ministrowi Obrony Narodowej – w przypadku gdy Minister Obrony Narodowej jest organem wojskowym.

6. Opinia jest składana do naczelnika urzędu skarbowego w terminie 30 dni od dnia otrzymania wniosku przez organ, o którym mowa w ust. 5.

eprasa.pl d145e88633

§ 13. [Termin zwrotu podatku]

1. Zwrot podatku jest dokonywany przez urząd skarbowy w terminie 90 dni od dnia otrzymania wniosku wraz z dokumentami, o których mowa w § 12 ust. 3 i 4, przez naczelnika urzędu skarbowego.

2. W przypadku, o którym mowa w § 12 ust. 5, zwrot podatku może nastąpić w terminie późniejszym niż określony w ust. 1 według kwot faktycznie uznanych, nie później jednak niż w terminie 30 dni od dnia otrzymania opinii organu, o którym mowa w tym przepisie.

3. Od kwot zwróconych w terminie, o którym mowa w ust. 2, nie nalicza się odsetek za zwłokę.

4. Zwrot podatku jest dokonywany w złotych polskich na rachunek bankowy wskazany we wniosku o zwrot podatku.

§ 14. [Zwrot faktur wnioskodawcy]

Po dokonaniu zwrotu podatku urząd skarbowy zwraca wnioskodawcy faktury, o których mowa w § 12 ust. 3 pkt 3 i 4.

§ 15. [Zwrot podatku siłom zbrojnym państwa członkowskiego]

1. Zwrot podatku przysługuje siłom zbrojnych państwa członkowskiego, z tytułu nabycia na terytorium kraju towarów lub usług przeznaczonych wyłącznie do użytku tych sił lub towarzyszącego im personelu cywilnego, w tym również do zaopatrzenia mes i kantyn tych sił zbrojnych, jeżeli siły takie biorą udział w działaniach obronnych prowadzonych w celu realizacji działania Unii Europejskiej w ramach wspólnej polityki bezpieczeństwa i obrony. Przepisy § 10 ust. 2, § 11, § 12 ust. 2–4, ust. 5 pkt 2 i ust. 6 oraz § 13 i § 14 stosuje się odpowiednio.

1a. Wniosek o zwrot podatku siły zbrojne państwa członkowskiego składają do Naczelnika Drugiego Urzędu Skarbowego Warszawa-Śródmieście.

2. Urząd skarbowy nie ponosi kosztów związanych z dokonaniem zwrotu podatku na rachunek bankowy w kraju innym niż Rzeczpospolita Polska.

3. Zwrot podatku, o którym mowa w ust. 1, nie przysługuje, jeżeli dotyczy on towarów i usług, objętych zwrotem podatku na podstawie § 10–13.

§ 16. [Kwoty podatku zwrócone na podstawie odrębnych przepisów]

Zwrot podatku, o którym mowa w § 10–15, nie dotyczy kwot podatku, które zostały zwrócone na podstawie odrębnych przepisów.

Rozdział 4

Zwrot podatku siłom zbrojnym Stanów Zjednoczonych oraz wykonawcom kontraktowym sił zbrojnych Stanów Zjednoczonych

§ 17. [Zwrot podatku siłom zbrojnym Stanów Zjednoczonych oraz wykonawcom kontraktowym sił zbrojnych Stanów Zjednoczonych]

Zwrot podatku przysługuje:

1) siłom zbrojnym Stanów Zjednoczonych – z tytułu nabycia na terytorium kraju towarów lub usług do ich wyłącznego użytku zgodnie z art. 21 ust. 1 Umowy o wzmocnionej współpracy obronnej lub służących do zaopatrzenia ich wojskowej usługowej działalności wspierającej zgodnie z art. 24 Umowy o wzmocnionej współpracy obronnej;
2) wykonawcy kontraktowemu sił zbrojnych Stanów Zjednoczonych – z tytułu nabycia na terytorium kraju towarów lub usług na rzecz tych sił zbrojnych do ich wyłącznego użytku zgodnie z art. 21 ust. 1 Umowy o wzmocnionej współpracy obronnej lub służących do zaopatrzenia ich wojskowej usługowej działalności wspierającej zgodnie z art. 24 Umowy o wzmocnionej współpracy obronnej.

§ 18. [Podstawa do obliczenia kwoty podatku podlegającego zwrotowi]

1. W przypadku, o którym mowa w § 17, podstawą do obliczenia kwoty podatku podlegającego zwrotowi jest faktura wystawiona przy zakupie towarów lub usług, potwierdzająca ich nabycie przez siły zbrojne Stanów Zjednoczonych albo wykonawcę kontraktowego sił zbrojnych Stanów Zjednoczonych.

2. Faktura wystawiana jest w trzech egzemplarzach.

3. Dwa egzemplarze faktury otrzymuje nabywca.

4. Przepisy ust. 2 i 3 nie mają zastosowania do faktur elektronicznych.

§ 19. [Zakres zwrotu podatku]

Zwrot podatku obejmuje kwotę podatku określoną na fakturze, o której mowa w § 18 ust. 1.

§ 20. [Wniosek o zwrot podatku]

1. Zwrot podatku następuje na wniosek przekazany przez siły zbrojne Stanów Zjednoczonych albo wykonawcę kontraktowego sił zbrojnych Stanów Zjednoczonych w terminie do 25. dnia miesiąca następującego po kwartale, za który

eprasa.pl d145e88633

składany jest wniosek, Naczelnikowi Drugiego Urzędu Skarbowego Warszawa-Śródmieście.

2. Wniosek o zwrot podatku zawiera:

1) nazwę wnioskodawcy;
2) kwotę podatku, o której zwrot ubiega się wnioskodawca;
3) numer rachunku bankowego, na który ma zostać dokonany zwrot podatku.

3. Do wniosku o zwrot podatku dołącza się:

1) wykaz towarów lub usług, nabytych przez siły zbrojne Stanów Zjednoczonych lub na ich rzecz do ich wyłącznego użytku zgodnie z art. 21 ust. 1 Umowy o wzmocnionej współpracy obronnej lub służących do zaopatrzenia ich wojskowej usługowej działalności wspierającej zgodnie z art. 24 Umowy o wzmocnionej współpracy obronnej;
2) faktury, z których wynikają wnioskowane kwoty zwrotu podatku, albo uwierzytelnione kserokopie takich faktur, jeżeli faktury te zostały dołączone do wniosku o zwrot podatku akcyzowego;
3) kopię dokumentu, o którym mowa w art. 19 ust. 3 Umowy o wzmocnionej współpracy obronnej – w przypadku gdy wnioskodawcą jest wykonawca kontraktowy sił zbrojnych Stanów Zjednoczonych.

4. W przypadku gdy faktury, o których mowa w ust. 3 pkt 2, są fakturami elektronicznymi, wnioskodawca przesyła lub udostępnia te faktury elektroniczne w dniu złożenia wniosku.

5. We wniosku o zwrot podatku uwzględnia się kwoty podatku wynikające z faktur otrzymanych w kwartale, za który składany jest wniosek.

6. W uzasadnionych przypadkach, po uzgodnieniu z naczelnikiem urzędu skarbowego, zwrot podatku może być dokonany na podstawie wniosku złożonego w terminie późniejszym niż określony w ust. 1.

7. W razie powstania wątpliwości dotyczących wniosku lub dołączonych do niego dokumentów naczelnik urzędu skarbowego zwraca się do wnioskodawcy o dodatkowe wyjaśnienia.

§ 21. [Organ dokonujący zwrotu podatku]

1. Zwrot podatku jest dokonywany przez Drugi Urząd Skarbowy Warszawa-Śródmieście w terminie 30 dni od dnia otrzymania wniosku wraz z dokumentami, o których mowa w § 20 ust. 3 i 4.

2. W przypadku, o którym mowa w § 20 ust. 7, zwrot podatku może nastąpić w terminie późniejszym niż określony w ust. 1 według kwot faktycznie uznanych, nie później jednak niż w terminie 30 dni od dnia otrzymania dodatkowych wyjaśnień.

3. Od kwot zwróconych w terminie, o którym mowa w ust. 2, nie nalicza się odsetek za zwłokę.

4. Zwrot podatku jest dokonywany w złotych polskich na rachunek bankowy wskazany we wniosku o zwrot podatku.

§ 22. [Zwrot faktur wnioskodawcy]

Po dokonaniu zwrotu podatku Drugi Urząd Skarbowy Warszawa-Śródmieście zwraca wnioskodawcy faktury, o których mowa w § 20 ust.3 pkt 2.

§ 23. [Postępowanie w przypadku zwrotu towaru i zapłaconej za ten towar ceny]

1. Jeżeli towar został zwrócony, a siły zbrojne Stanów Zjednoczonych lub wykonawca kontraktowy sił zbrojnych Stanów Zjednoczonych otrzymali od sprzedawcy zwrot zapłaconej ceny (należności), sprzedawca niezwłocznie informuje o dokonanym zwrocie Naczelnika Drugiego Urzędu Skarbowego Warszawa-Śródmieście, przekazując równocześnie kserokopię faktury dokumentującej dostawę zwróconego towaru. W przypadku faktur elektronicznych sprzedawca przesyła lub udostępnia fakturę elektroniczną.

2. Jeżeli zwrot należności, o której mowa w ust. 1, nastąpił:

1) po dokonaniu zwrotu kwoty podatku wynikającej z faktury, o której mowa w ust. 1, lub
2) przed dokonaniem zwrotu podatku, jeżeli informację o dokonanym zwrocie tej należności Naczelnik Drugiego Urzędu Skarbowego Warszawa-Śródmieście otrzymuje po dokonaniu zwrotu kwoty podatku

– kwotę zwrotu podatku za następny okres pomniejsza się o tę kwotę.

3. W przypadku gdy siły zbrojne Stanów Zjednoczonych lub wykonawca kontraktowy sił zbrojnych Stanów Zjednoczonych nie występują o zwrot podatku za następny okres (okresy), kwotę podatku wynikającą z faktury, o której mowa w ust. 1, zwraca się do Drugiego Urzędu Skarbowego Warszawa-Śródmieście nie później niż w terminie 6 miesięcy od dnia otrzymania od sprzedawcy zwrotu zapłaconej ceny (należności).

§ 24. [Towary i usługi wyłączone ze zwrotu podatku]

1. Zwrot podatku nie dotyczy nabytych towarów lub usług, do których zastosowano stawki podatku w wysokości 0%.

2. Jeżeli po dokonaniu zwrotu podatku siłom zbrojnym Stanów Zjednoczonych albo wyko-

eprasa.pl d145e88633

nawcy kontraktowemu sił zbrojnych Stanów Zjednoczonych, do nabytych przez nich towarów lub usług zastosowana została stawka podatku, o której mowa w ust. 1, podmiot, któremu dokonano zwrotu podatku, zwraca przekazane kwoty podatku na rachunek bankowy Drugiego Urzędu Skarbowego Warszawa-Śródmieście.

§ 25. [Dokument inny niż faktura jako podstawa do obliczenia podatku podlegającego zwrotowi]

1. W uzasadnionych przypadkach, po uzgodnieniu z Naczelnikiem Drugiego Urzędu Skarbowego Warszawa-Śródmieście, podstawą do obliczenia podatku podlegającego zwrotowi na podstawie § 17 może być dokument inny niż faktura, z którego bezspornie wynika, że kwota podatku została uiszczona na terytorium kraju przez siły zbrojne Stanów Zjednoczonych albo przez wykonawcę kontraktowego sił zbrojnych Stanów Zjednoczonych.

2. W przypadku, o którym mowa w ust. 1, przepisy niniejszego rozdziału stosuje się odpowiednio.

Rozdział 5

Zwrot podatku Kwaterze Głównej Wielonarodowego Korpusu Północno-Wschodniego, członkom personelu zagranicznego Kwatery oraz członkom ich rodzin

§ 26. [Zwrot podatku Kwaterze Głównej Wielonarodowego Korpusu Północno-Wschodniego, członkom personelu zagranicznego Kwatery oraz członkom ich rodzin]

1. Zwrot podatku przysługuje:

1) Kwaterze – z tytułu nabycia na terytorium kraju towarów lub usług przeznaczonych na potrzeby własne Kwatery w celu utworzenia, budowy i działalności Kwatery oraz towarów przeznaczonych na zaopatrzenie barów, mes i kantyn, prowadzonych na terenie Kwatery, i tam sprzedawanych;
2) personelowi zagranicznemu Kwatery lub członkom rodzin tego personelu – z tytułu nabycia towarów lub usług na terytorium kraju, w ilościach niewskazujących na przeznaczenie handlowe.

2. W przypadku nabycia samochodów osobowych lub innych pojazdów przez personel zagraniczny Kwatery zwrot podatku przysługuje wyłącznie temu personelowi w odniesieniu do:

1) jednej sztuki samochodu osobowego,
2) innych pojazdów – w miarę uzasadnionych potrzeb

– nie częściej niż raz na trzy lata.

3. Zwrot podatku z tytułu nabycia samochodów osobowych lub innych pojazdów, o których mowa w ust. 2, przysługuje pod warunkiem, że samochody te lub inne pojazdy nie zostaną odstąpione podmiotom innym niż wymienione w tym przepisie, przez okres 3 lat od dnia ich nabycia.

4. Kradzież samochodu osobowego lub innego pojazdu, o których mowa w ust. 2, lub ich utrata na skutek całkowitego zniszczenia, wyłączającego, na podstawie odrębnych przepisów, ich ponowne dopuszczenie do ruchu drogowego, nie narusza warunków zwrotu przewidzianych w ust. 3, pod warunkiem posiadania przez podmioty, o których mowa w ust. 1 pkt 2, korzystające z takiego zwrotu zaświadczenia stwierdzającego dokonanie kradzieży samochodu osobowego lub innego pojazdu lub ich całkowite zniszczenie, wydanego przez właściwy organ Policji lub inny podmiot upoważniony, zgodnie z obowiązującymi na terytorium kraju przepisami prawa.

§ 27. [Podstawa do obliczenia podatku podlegającego zwrotowi]

1. Podstawą do obliczenia podatku podlegającego zwrotowi Kwaterze oraz personelowi zagranicznemu Kwatery i członkom rodzin tego personelu jest faktura wystawiona przy zakupie towarów lub usług, potwierdzająca ich nabycie przez Kwaterę lub personel zagraniczny Kwatery, jak również członków ich rodzin.

2. Faktura wystawiana jest w trzech egzemplarzach.

3. Dwa egzemplarze faktury otrzymuje nabywca.

4. Przepisy ust. 2 i 3 nie mają zastosowania do faktur elektronicznych.

§ 28. [Zakres zwrotu podatku]

Zwrot podatku obejmuje kwotę podatku określoną na fakturze, o której mowa w § 27 ust. 1.

§ 29. [Wniosek o zwrot podatku]

1. Zwrot podatku następuje na wniosek przekazany przez Kwaterę w terminie do 25. dnia miesiąca następującego po kwartale, za który składany jest wniosek, do Naczelnika Drugiego Urzędu Skarbowego w Szczecinie.

2. Wniosek o zwrot podatku zawiera:

1) kwotę podatku, o której zwrot ubiega się Kwatera, personel zagraniczny Kwatery lub członkowie jego rodzin, z wyszczególnie-

eprasa.pl d145e88633

niem kwoty podatku związanego z nabyciem towarów lub usług na cele Kwatery oraz cele prywatne personelu zagranicznego lub członków jego rodzin;
2) numer rachunku bankowego, na który ma zostać dokonany zwrot podatku.

3. Do wniosku o zwrot podatku dołącza się:
1) wykaz towarów lub usług nabytych przez Kwaterę, z wyszczególnieniem towarów lub usług przeznaczonych na zaopatrzenie barów, mes i kantyn, prowadzonych na terenie Kwatery;
2) listę personelu zagranicznego Kwatery i członków jego rodzin, którym przysługuje zwrot podatku z tytułu nabycia towarów lub usług na cele prywatne, wraz z wykazem poszczególnych towarów lub usług oraz kwot podatku przypadających do zwrotu;
3) faktury, z których wynikają wnioskowane kwoty zwrotu podatku, albo uwierzytelnione kserokopie takich faktur, jeżeli faktury te zostały dołączone do wniosku o zwrot podatku akcyzowego.

4. W przypadku gdy faktury, o których mowa w ust. 3 pkt 3, są fakturami elektronicznymi, wnioskodawca przesyła lub udostępnia te faktury elektroniczne w dniu złożenia wniosku.

5. We wniosku o zwrot podatku uwzględnia się kwoty podatku wynikające z faktur otrzymanych w kwartale, za który składany jest wniosek.

6. W razie powstania wątpliwości dotyczących sporządzonego wniosku lub dołączonych do niego dokumentów naczelnik urzędu skarbowego przekazuje wniosek wraz z kwestionowanymi dokumentami do zaopiniowania Ministrowi Obrony Narodowej.

§ 30. [Termin zwrotu podatku]

1. Zwrot podatku jest dokonywany przez Drugi Urząd Skarbowy w Szczecinie w terminie 30 dni od dnia otrzymania wniosku wraz z dokumentami, o których mowa w § 29 ust. 3 i 4.

2. W przypadku, o którym mowa w § 29 ust. 6, zwrot podatku może nastąpić w terminie późniejszym niż określony w ust. 1 według kwot faktycznie uznanych, nie później jednak niż w terminie 30 dni od dnia otrzymania opinii Ministra Obrony Narodowej.

3. Od kwot zwróconych w terminie, o którym mowa w ust. 2, nie nalicza się odsetek za zwłokę.

4. Zwrot podatku jest dokonywany w złotych polskich na rachunek bankowy wskazany we wniosku o zwrot podatku.

§ 31. [Zwrot faktur Kwaterze]

Po dokonaniu zwrotu podatku urząd skarbowy zwraca Kwaterze faktury, o których mowa w § 29 ust. 3 pkt 3.

§ 32. [Postępowanie w przypadku zwrotu towaru i zwrotu zapłaconej za ten towar ceny]

1. Jeżeli towar został zwrócony, a Kwatera lub personel zagraniczny Kwatery lub członkowie jego rodzin otrzymali od sprzedawcy zwrot zapłaconej ceny (należności), sprzedawca niezwłocznie informuje o dokonanym zwrocie Naczelnika Drugiego Urzędu Skarbowego w Szczecinie, przekazując równocześnie kserokopię faktury dokumentującej dostawę zwróconego towaru. W przypadku faktur elektronicznych sprzedawca przesyła lub udostępnia fakturę elektroniczną.

2. Jeżeli zwrot należności, o której mowa w ust. 1, nastąpił:
1) po dokonaniu zwrotu kwoty podatku wynikającej z faktury, o której mowa w ust. 1, lub
2) przed dokonaniem zwrotu podatku, jeżeli informację o dokonanym zwrocie tej należności Naczelnik Drugiego Urzędu Skarbowego w Szczecinie otrzymuje po dokonaniu zwrotu kwoty podatku

– kwotę zwrotu podatku za następny okres pomniejsza się o tę kwotę.

3. W przypadku gdy Kwatera lub personel zagraniczny Kwatery lub członkowie jego rodzin nie występują o zwrot podatku za następny okres (okresy), kwotę podatku wynikającą z faktury, o której mowa w ust. 1, zwraca się do Drugiego Urzędu Skarbowego w Szczecinie nie później niż w terminie 6 miesięcy od dnia otrzymania od sprzedawcy zwrotu zapłaconej ceny (należności).

Rozdział 6

Zwrot podatku Dowództwu Brygady

§ 33. [Zwrot podatku Dowództwu Brygady]

Zwrot podatku przysługuje Dowództwu Brygady z tytułu nabycia na terytorium kraju towarów lub usług przeznaczonych na użytek służbowy Dowództwa Brygady.

§ 34. [Podstawa do obliczenia podatku podlegającego zwrotowi]

1. Podstawą do obliczenia podatku podlegającego zwrotowi Dowództwu Brygady jest faktura wystawiona przy zakupie towarów lub usług, potwierdzająca ich nabycie przez Dowództwo Brygady.

2. Faktura wystawiana jest w trzech egzemplarzach.

eprasa.pl d145e88633

3. Dwa egzemplarze faktury otrzymuje nabywca.

4. Przepisy ust. 2 i 3 nie mają zastosowania do faktur elektronicznych.

§ 35. [Zakres zwrotu podatku]

Zwrot podatku zawartego w cenach towarów lub usług nabytych przez Dowództwo Brygady obejmuje kwotę podatku określoną na fakturze, o której mowa w § 34 ust. 1.

§ 36. [Wniosek o zwrot podatku]

1. Zwrot podatku następuje na wniosek przekazany przez Dowództwo Brygady w terminie do 25. dnia miesiąca następującego po kwartale, za który składany jest wniosek, Naczelnikowi Pierwszego Urzędu Skarbowego w Lublinie.

2. Wniosek o zwrot podatku zawiera:

1) kwotę podatku, o której zwrot ubiega się Dowództwo Brygady;
2) numer rachunku bankowego, na który ma zostać dokonany zwrot podatku.

3. Do wniosku o zwrot podatku dołącza się:

1) wykaz towarów i usług nabytych na użytek służbowy przez Dowództwo Brygady;
2) faktury, z których wynikają wnioskowane kwoty zwrotu podatku, albo uwierzytelnione kserokopie takich faktur, jeżeli faktury te zostały dołączone do wniosku o zwrot podatku akcyzowego.

4. W przypadku gdy faktury, o których mowa w ust. 3 pkt 2, są fakturami elektronicznymi, Dowództwo Brygady przesyła lub udostępnia te faktury elektroniczne w dniu złożenia wniosku.

5. We wniosku o zwrot podatku uwzględnia się kwoty podatku wynikające z faktur otrzymanych w kwartale, za który składany jest wniosek.

6. W razie powstania wątpliwości dotyczących sporządzonego wniosku lub dołączonych do niego dokumentów naczelnik urzędu skarbowego przekazuje wniosek wraz z kwestionowanymi dokumentami do zaopiniowania Ministrowi Obrony Narodowej oraz wskazuje przyczyny, z powodu których złożony wniosek lub dokumenty podaje się w wątpliwość.

§ 37. [Termin zwrotu podatku]

1. Zwrot podatku jest dokonywany przez Pierwszy Urząd Skarbowy w Lublinie w terminie 30 dni od dnia jego otrzymania wraz z dokumentami, o których mowa w § 36 ust. 3 i 4.

2. W przypadku, o którym mowa w § 36 ust. 6, zwrot podatku może nastąpić w terminie późniejszym niż określony w ust. 1 według kwot faktycznie uznanych, nie później jednak niż w terminie 30 dni od dnia otrzymania opinii Ministra Obrony Narodowej.

3. Od kwot zwróconych w terminie, o którym mowa w ust. 2, nie nalicza się odsetek za zwłokę.

4. Zwrot podatku jest dokonywany w złotych polskich na rachunek bankowy wskazany we wniosku o zwrot podatku.

§ 38. [Zwrot faktur Dowództwu Brygady]

Po dokonaniu zwrotu podatku Pierwszy Urząd Skarbowy w Lublinie zwraca Dowództwu Brygady faktury, o których mowa w § 36 ust. 3 pkt 2.

§ 39. [Postępowanie w przypadku gdy towar został zwrócony i zwrotu zapłaconej za ten towar ceny]

1. Jeżeli towar został zwrócony, a Dowództwo Brygady otrzymało od sprzedawcy zwrot zapłaconej ceny (należności), sprzedawca niezwłocznie informuje o dokonanym zwrocie Naczelnika Pierwszego Urzędu Skarbowego w Lublinie, przekazując równocześnie kserokopię faktury dokumentującej dostawę zwróconego towaru. W przypadku faktur elektronicznych sprzedawca przesyła lub udostępnia fakturę elektroniczną.

2. Jeżeli zwrot należności, o której mowa w ust. 1, nastąpił:

1) po dokonaniu zwrotu kwoty podatku wynikającej z faktury, o której mowa w ust. 1, lub
2) przed dokonaniem zwrotu podatku, jeżeli informację o dokonanym zwrocie tej należności Naczelnik Pierwszego Urzędu Skarbowego w Lublinie, otrzymuje po dokonaniu zwrotu kwoty podatku

– kwotę zwrotu podatku za następny okres pomniejsza się o tę kwotę.

3. W przypadku gdy Dowództwo Brygady nie wystąpi o zwrot podatku za następny okres (okresy), kwotę podatku wynikającą z faktury, o której mowa w ust. 1, zwraca się do Pierwszego Urzędu Skarbowego w Lublinie nie później niż w terminie 6 miesięcy od dnia otrzymania od sprzedawcy zwrotu zapłaconej ceny (należności).

Rozdział 7

Zwrot podatku Dowództwom Sojuszniczym i uprawnionym członkom Dowództw Sojuszniczych

§ 40. [Zwrot podatku Dowództwom Sojuszniczym i uprawnionym członkom Dowództw Sojuszniczych]

1. Zwrot podatku przysługuje:

1) Dowództwu Sojuszniczemu – z tytułu nabycia na terytorium kraju towarów lub usług

eprasa.pl d145e88633

przeznaczonych na jego użytek służbowy, służących utrzymaniu i wykonywaniu jego oficjalnej działalności, w tym na zaopatrzenie kantyn, stołówek i mes Dowództwa Sojuszniczego zlokalizowanych na jego terenie, o ile zaopatrzenie to jest niezbędne do ich działalności, gdy towary lub usługi nabywane są przez:
   a) Dowództwo Sojusznicze,
   b) wykonawcę kontraktowego Dowództwa Sojuszniczego na rzecz tego Dowództwa, jeżeli nabycie jest niezbędne do wykonania kontraktu,
   c) właściwe organy administracji publicznej Rzeczypospolitej Polskiej w imieniu i na rzecz tego Dowództwa;
2) uprawnionym członkom Dowództwa Sojuszniczego – z tytułu nabycia na terytorium kraju towarów lub usług określonych w art. 18 ust. 2 Umowy uzupełniającej, w ilościach niewskazujących na przeznaczenie handlowe, przy zachowaniu limitów ilościowych i wartościowych, o których mowa w Umowie uzupełniającej, oraz pod warunkiem ich wykorzystania na użytek własny lub na użytek zamieszkujących z nimi członków ich rodzin.

2. Zwrot podatku z tytułu nabycia samochodów osobowych lub innych pojazdów określonych w art. 18 ust. 2 lit. d–g Umowy uzupełniającej przysługuje pod warunkiem, że samochody osobowe lub inne pojazdy nie zostaną odstąpione na terytorium kraju osobom innym niż wymienione w ust. 1 pkt 2.

3. Kradzież samochodu osobowego lub innego pojazdu, o których mowa w ust. 2, lub ich utrata na skutek całkowitego zniszczenia, wyłączającego, na podstawie odrębnych przepisów, ich ponowne dopuszczenie do ruchu drogowego, nie narusza warunków zwrotu przewidzianych w ust. 2, pod warunkiem posiadania przez uprawnionych członków Dowództwa Sojuszniczego korzystających z takiego zwrotu zaświadczenia, stwierdzającego dokonanie kradzieży samochodu osobowego albo innego pojazdu lub ich całkowite zniszczenie, wydanego przez właściwy organ Policji lub inny podmiot upoważniony, zgodnie z obowiązującymi na terytorium kraju przepisami prawa.

4. Zwrot podatku z tytułu nabycia towarów innych niż samochody osobowe lub inne pojazdy określone w art. 18 ust. 2 lit. d–g Umowy uzupełniającej przysługuje, pod warunkiem że towary te nie zostaną odstąpione na terytorium kraju przez okres 3 lat od dnia ich nabycia.

5. Warunki zwrotu przewidziane w ust. 4 nie zostaną naruszone w przypadku:
1) sprzedaży, wynajmu lub darowizny towarów dokonanej między osobami, o których mowa w ust. 1 pkt 2;
2) przekazania w formie prezentu towaru o niskiej wartości nieprzekraczającej kwoty 100 zł;
3) kradzieży towarów, o których mowa w ust. 4, lub ich utraty na skutek całkowitego zniszczenia wykluczającego dalsze użytkowanie, pod warunkiem posiadania przez uprawnionych członków Dowództwa Sojuszniczego korzystających z takiego zwrotu zaświadczenia stwierdzającego dokonanie kradzieży towaru lub jego całkowite zniszczenie, wydanego przez właściwy organ Policji lub inny podmiot upoważniony zgodnie z obowiązującymi na terytorium kraju przepisami prawa.

§ 41. [Podstawa do obliczenia podatku podlegającego zwrotowi]

1. Podstawą do obliczenia podatku podlegającego zwrotowi Dowództwu Sojuszniczemu lub uprawnionym członkom Dowództwa Sojuszniczego jest faktura wystawiona przy zakupie towarów lub usług, potwierdzająca ich nabycie przez to Dowództwo lub na jego rzecz albo przez uprawnionych członków tego Dowództwa.

2. Faktura wystawiana jest w trzech egzemplarzach.

3. Dwa egzemplarze faktury otrzymuje nabywca.

4. Przepisy ust. 2 i 3 nie mają zastosowania do faktur elektronicznych.

§ 42. [Zakres zwrotu podatku]

Zwrot podatku obejmuje kwotę podatku określoną na fakturze, o której mowa w § 41 ust. 1.

§ 43. [Wniosek o zwrot podatku]

1. Zwrot podatku następuje na wniosek przekazany przez Dowództwo Sojusznicze w terminie do 25. dnia miesiąca następującego po kwartale, za który składany jest wniosek, do:
1) Naczelnika Kujawsko-Pomorskiego Urzędu Skarbowego w Bydgoszczy – w przypadku Dowództwa Sojuszniczego dyslokowanego w Bydgoszczy;
2) Naczelnika Urzędu Skarbowego Kraków-Stare Miasto – w przypadku Dowództwa Sojuszniczego dyslokowanego w Krakowie;

eprasa.pl d145e88633

3) Naczelnika Urzędu Skarbowego w Elblągu – w przypadku Dowództwa Sojuszniczego dyslokowanego w Elblągu;
4) Naczelnika Urzędu Skarbowego właściwego ze względu na dyslokację Dowództwa Sojuszniczego – w przypadku pozostałych Dowództw Sojuszniczych.

2. O przyznaniu statusu Dowództwa Sojuszniczego dyslokowanego na terytorium kraju Minister Obrony Narodowej informuje każdorazowo ministra właściwego do spraw finansów publicznych oraz Szefa Krajowej Administracji Skarbowej.

3. Wniosek o zwrot podatku zawiera:
1) kwotę podatku, o której zwrot ubiega się Dowództwo Sojusznicze lub uprawnieni członkowie Dowództwa Sojuszniczego, z wyszczególnieniem kwoty podatku związanego z nabyciem towarów lub usług na cele służbowe oraz cele prywatne;
2) numer rachunku bankowego, na który ma zostać dokonany zwrot podatku.

4. Do wniosku o zwrot podatku dołącza się:
1) wykaz towarów i usług nabytych przez Dowództwo Sojusznicze lub na rzecz tego Dowództwa, z wyszczególnieniem towarów lub usług przeznaczonych na zaopatrzenie kantyn, stołówek i mes, prowadzonych na jego terenie;
2) listę uprawnionych członków Dowództwa Sojuszniczego, którym przysługuje zwrot podatku z tytułu nabycia towarów lub usług na cele prywatne, wraz z wykazem poszczególnych towarów lub usług oraz kwot podatku przypadających do zwrotu;
3) faktury, z których wynikają wnioskowane kwoty zwrotu podatku, albo uwierzytelnione kserokopie takich faktur, jeżeli faktury te zostały dołączone do wniosku o zwrot podatku akcyzowego.

5. W przypadku gdy faktury, o których mowa w ust. 4 pkt 3, są fakturami elektronicznymi, Dowództwo Sojusznicze przesyła lub udostępnia faktury elektroniczne w dniu złożenia wniosku.

6. We wniosku o zwrot podatku uwzględnia się kwoty podatku wynikające z faktur otrzymanych w kwartale, za który składany jest wniosek.

7. W razie powstania wątpliwości dotyczących sporządzonego wniosku lub dołączonych do niego dokumentów naczelnik urzędu skarbowego przekazuje wniosek wraz z kwestionowanymi dokumentami do zaopiniowania Ministrowi Obrony Narodowej oraz wskazuje przyczyny, z powodu których złożony wniosek lub dokumenty podaje się w wątpliwość.

§ 44. [Termin zwrotu podatku]

1. Zwrot podatku jest dokonywany przez urząd skarbowy w terminie 30 dni od dnia jego otrzymania wraz z dokumentami, o których mowa w § 43 ust. 4 i 5.

2. W przypadku, o którym mowa w § 43 ust. 7, zwrot podatku może nastąpić w terminie późniejszym niż określony w ust. 1 według kwot faktycznie uznanych, nie później jednak niż w terminie 30 dni od dnia otrzymania opinii Ministra Obrony Narodowej.

3. Od kwot zwróconych w terminie, o którym mowa w ust. 2, nie nalicza się odsetek za zwłokę.

4. Zwrot podatku jest dokonywany w złotych polskich na rachunek bankowy wskazany we wniosku o zwrot podatku.

§ 45. [Zwrot faktur]

Po dokonaniu zwrotu podatku urząd skarbowy zwraca faktury, o których mowa w § 43 ust. 4 pkt 3.

§ 46. [Postępowanie w przypadku zwrotu towaru i zapłaconej za ten towar ceny]

1. Jeżeli towar zostaje zwrócony, a Dowództwo Sojusznicze lub uprawnieni członkowie Dowództwa Sojuszniczego otrzymali od sprzedawcy zwrot zapłaconej ceny (należności), sprzedawca niezwłocznie informuje o dokonanym zwrocie naczelnika urzędu skarbowego, o którym mowa w § 43 ust. 1, przekazując równocześnie kserokopię faktury dokumentującej dostawę zwróconego towaru. W przypadku faktur elektronicznych sprzedawca przesyła lub udostępnia fakturę elektroniczną.

2. Jeżeli zwrot należności, o której mowa w ust. 1, nastąpił:
1) po dokonaniu zwrotu kwoty podatku wynikającej z faktury, o której mowa w ust. 1, lub
2) przed dokonaniem zwrotu podatku, jeżeli informację o dokonanym zwrocie tej należności naczelnik urzędu skarbowego, o którym mowa w § 43 ust. 1, otrzymuje po dokonaniu zwrotu kwoty podatku

– kwotę zwrotu podatku za następny okres pomniejsza się o tę kwotę.

3. W przypadku gdy Dowództwo Sojusznicze lub uprawnieni członkowie Dowództwa Sojuszniczego nie występują o zwrot podatku za następny okres (okresy), kwotę podatku wynikającą z faktury, o której mowa w ust. 1, zwraca się do właściwego urzędu skarbowego nie później niż w terminie 6 miesięcy od dnia

eprasa.pl d145e88633

otrzymania od sprzedawcy zwrotu zapłaconej ceny (należności).

4. Przepisy ust. 1–3 stosuje się odpowiednio do towarów nabytych przez wykonawcę kontraktowego Dowództwa Sojuszniczego lub właściwe organy administracji publicznej Rzeczypospolitej Polskiej na rzecz tego Dowództwa.

§ 47. [Kwoty zwrócone na podstawie odrębnych przepisów]

Zwrot podatku, o którym mowa w § 40–46, nie dotyczy kwot podatku, które zostały zwrócone na podstawie odrębnych przepisów.

Rozdział 8

Przepis przejściowy i końcowy

§ 48. [Stosowanie przepisów do wniosków o zwrot podatku złożonych i nierozpatrzonych przed wejściem w życie rozporządzenia]

Do wniosków o zwrot podatku złożonych i nierozpatrzonych przed dniem wejścia w życie rozporządzenia stosuje się przepisy dotychczasowe.

§ 49. [Wejście w życie]

Rozporządzenie wchodzi w życie z dniem 1 lipca 2022 r.

PROCEDURA SME

ROZPORZĄDZENIE MINISTRA FINANSÓW

z dnia 22 grudnia 2024 r.

w sprawie danych zawartych w powiadomieniu o zamiarze skorzystania ze zwolnienia w państwie członkowskim innym niż Rzeczpospolita Polska oraz informacji kwartalnej

(Dz.U. z 2024 r. poz. 1969; ost.zm. Dz.U. z 2025 r. poz. 1870)

Na podstawie art. 113b ust. 22 ustawy z dnia 11 marca 2004 r. o podatku od towarów i usług (Dz.U. z 2024 r. poz. 361, 852, 1473, 1721 i 1911) zarządza się, co następuje:

§ 1. [Zakres regulacji]

Rozporządzenie określa:

1) szczegółowy zakres danych zawartych w powiadomieniu o zamiarze skorzystania ze zwolnienia, zwanym dalej „uprzednim powiadomieniem", wraz z objaśnieniami co do sposobu wypełniania oraz niezbędnymi pouczeniami;
2) szczegółowy zakres danych zawartych w informacji kwartalnej wraz z objaśnieniami co do sposobu wypełniania oraz niezbędnymi pouczeniami.

§ 2. [Uprzednie powiadomienie]

1. Uprzednie powiadomienie zawiera:

1) oznaczenie naczelnika urzędu skarbowego, do którego jest składane uprzednie powiadomienie, i cel jego złożenia;
2) identyfikator podatkowy NIP podatnika;
3) **numery identyfikacyjne, za pomocą których podatnik był lub jest zidentyfikowany na potrzeby procedur szczególnych, o których mowa w dziale XII w rozdziałach 6a, 7 i 9 ustawy z dnia 11 marca 2004 r. o podatku od towarów i usług lub odpowiadających im regulacjach w państwie członkowskim innym niż Rzeczpospolita Polska**;[6]
3a) **numery identyfikacyjne, za pomocą których podatnik był lub jest zidentyfikowany na potrzeby podatku od wartości dodanej w państwie członkowskim innym niż Rzeczpospolita Polska, wraz ze wskazaniem kodu państwa członkowskiego, które nadało ten numer;**
4) nazwę lub imię i nazwisko podatnika;
5) rodzaj podatnika;
6) adres siedziby podatnika lub adres miejsca zamieszkania podatnika w przypadku osoby fizycznej;

[6] Rozporządzenie uwzględnia zmiany wprowadzone rozporządzeniem Ministra Finansów i Gospodarki z 22 grudnia 2025 r. zmieniającym rozporządzenie w sprawie danych zawartych w powiadomieniu o zamiarze skorzystania ze zwolnienia w państwie członkowskim innym niż Rzeczpospolita Polska oraz informacji kwartalnej (Dz.U. z 2025 r. poz. 1870), które weszły w życie 19 stycznia 2026 r. i zostały zaznaczone **czcionką pogrubioną**.

eprasa.pl d145e88633

7) rodzaje działalności gospodarczej podatnika;
8) państwo członkowskie lub państwa członkowskie, w których podatnik zamierza korzystać ze zwolnienia;
9) wartość dostaw towarów lub świadczenia usług w każdym z państw członkowskich w poprzednim roku podatkowym, w tym wartość sprzedaży na terytorium kraju;
10) wartość dostaw towarów lub świadczenia usług w roku podatkowym poprzedzającym poprzedni rok podatkowy w każdym z państw członkowskich, które wymagają wskazania takich danych – w przypadku gdy podatnik ma zamiar skorzystać ze zwolnienia w tych państwach członkowskich;
11) wartość dostaw towarów lub świadczenia usług w każdym z państw członkowskich w roku podatkowym, w którym podatnik składa uprzednie powiadomienie, w tym wartość sprzedaży na terytorium kraju;
12) oświadczenie o wycofaniu uprzedniego powiadomienia – w przypadku gdy podatnik zidentyfikuje błędy w złożonym uprzednim powiadomieniu i przed nadaniem mu indywidualnego numeru identyfikacyjnego poprzedzonego kodem PL i zawierającego kod EX, zwanego dalej „polskim numerem identyfikacyjnym EX", składa kolejne uprzednie powiadomienie;
13) rodzaj przedstawicielstwa, jeżeli wynika z mocy prawa lub zostało ustanowione przez podatnika – w przypadku gdy uprzednie powiadomienie jest składane przez przedstawiciela.

2. W przypadku gdy państwo członkowskie, w którym podatnik zamierza skorzystać ze zwolnienia, stosuje różne progi zwolnienia uzależnione od sektora prowadzonej działalności gospodarczej, dane, o których mowa w ust. 1 pkt 9–11, przedstawia się oddzielnie w odniesieniu do każdego sektora działalności gospodarczej.

3. Dane, o których mowa w ust. 1 pkt 9–11, podaje się w euro. Przeliczenia na euro wartości wyrażonych w złotych lub innych walutach dokonuje się według kursu wymiany opublikowanego przez Europejski Bank Centralny w pierwszym dniu roku, a w przypadku gdy w tym dniu kurs wymiany nie został opublikowany – według kursu wymiany z następnego dnia, w którym został opublikowany.

4. W przypadku gdy podatnik nie dokonał sprzedaży na terytorium kraju lub dostaw towarów lub świadczenia usług w innym państwie członkowskim, na potrzeby określenia danych, o których mowa w ust. 1 pkt 9–11, podaje się wartość „0".

5. Uprzednie powiadomienie może zawierać:
1) informacje o załączonych dokumentach;
2) dane kontaktowe podatnika, w tym adresy stron internetowych, numer telefonu oraz adres poczty elektronicznej.

§ 3. [Aktualizacja uprzedniego powiadomienia]

1. W przypadku zamiaru skorzystania ze zwolnienia w kolejnym państwie członkowskim podatnik nie jest zobowiązany do przekazania w aktualizacji uprzedniego powiadomienia informacji, o których mowa w § 2 ust. 1 pkt 3, **3a**, 5–7 i 9–11, jeżeli informacje te zostały już ujęte w przedłożonym uprzednim powiadomieniu i jego aktualizacjach lub informacjach kwartalnych i ich korektach.

2. W przypadku zamiaru rezygnacji ze zwolnienia w państwie członkowskim innym niż Rzeczpospolita Polska podatnik w aktualizacji uprzedniego powiadomienia informuje właściwego naczelnika urzędu skarbowego o tej rezygnacji oraz wskazuje państwo członkowskie, w którym zamierza zrezygnować ze zwolnienia.

3. Aktualizacja uprzedniego powiadomienia składana w związku ze zmianą danych, o których mowa w § 2 ust. 1 pkt 9–11, zawiera datę złożenia uprzedniego powiadomienia lub jego aktualizacji, w których podatnik wskazał te dane.

4. Aktualizacja uprzedniego powiadomienia zamiast identyfikatora podatkowego NIP podatnika zawiera polski numer identyfikacyjny EX.

§ 4. [Informacja kwartalna]

1. Informacja kwartalna zawiera:
1) oznaczenie naczelnika urzędu skarbowego, do którego jest składana informacja kwartalna, i cel jej złożenia wraz z oznaczeniem kwartału, za który jest składana;
2) polski numer identyfikacyjny EX;
3) nazwę lub imię i nazwisko podatnika;
4) wartość dostaw towarów lub świadczenia usług w każdym z państw członkowskich w danym kwartale, w tym wartość sprzedaży na terytorium kraju;
5) oświadczenie podatnika o przekroczeniu kwoty 100 000 euro rocznego obrotu na terytorium Unii Europejskiej z oznaczeniem, że składana informacja kwartalna stanowi raport końcowy, oraz datę przekroczenia tej kwoty – w przypadku gdy celem złożenia informacji kwartalnej jest oświadczenie

eprasa.pl d145e88633

o przekroczeniu rocznego obrotu na terytorium Unii Europejskiej.

2. W przypadku gdy celem złożenia informacji kwartalnej jest korekta tej informacji, podatnik jest zobowiązany również do przekazania danych, o których mowa w ust. 1, z uwzględnieniem zmian zaistniałych w tej informacji oraz kwartału, którego dotyczy korekta informacji kwartalnej.

3. W wartościach, o których mowa w ust. 1 pkt 4, pomija się wartości, które zostały ujęte w złożonym uprzednim powiadomieniu.

4. W przypadku gdy państwo członkowskie, w którym podatnik zamierza skorzystać ze zwolnienia, stosuje różne progi zwolnienia uzależnione od sektora prowadzonej działalności gospodarczej, dane, o których mowa w ust. 1 pkt 4, przedstawia się oddzielnie w odniesieniu do każdego sektora działalności gospodarczej.

5. Dane, o których mowa w ust. 1 pkt 4, podaje się w euro. Przeliczenia na euro wartości wyrażonych w złotych lub w innych walutach dokonuje się według kursu wymiany opublikowanego przez Europejski Bank Centralny w pierwszym dniu roku, a w przypadku gdy w tym dniu kurs wymiany nie został opublikowany – według kursu wymiany z następnego dnia, w którym został opublikowany.

6. W przypadku gdy podatnik nie dokonał sprzedaży na terytorium kraju lub dostaw towarów lub świadczenia usług w innym państwie członkowskim, na potrzeby określenia danych, o których mowa w ust. 1 pkt 4, podaje się wartość „0".

§ 5. [Pouczenie]

Uprzednie powiadomienie oraz informacja kwartalna zawierają pouczenie podatnika, że podanie nieprawdy lub zatajenie prawdy albo niedopełnienie obowiązku zawiadomienia o zmianie danych grozi odpowiedzialnością przewidzianą w przepisach Kodeksu karnego skarbowego.

§ 6. [Wejście w życie]

Rozporządzenie wchodzi w życie z dniem 1 stycznia 2025 r.

SAMOCHODY

ROZPORZĄDZENIE MINISTRA FINANSÓW

z dnia 27 marca 2014 r.

w sprawie pojazdów samochodowych uznawanych za wykorzystywane wyłącznie do działalności gospodarczej podatnika

(Dz.U. z 2014 r. poz. 407)

Na podstawie art. 86a ust. 16 ustawy z dnia 11 marca 2004 r. o podatku od towarów i usług (Dz.U. z 2011 r. Nr 177, poz. 1054, z późn. zm.) zarządza się, co następuje:

§ 1. [Zakres regulacji]

Rozporządzenie określa:

1) inne niż określone w art. 86a ust. 9 ustawy z dnia 11 marca 2004 r. o podatku od towarów i usług, zwanej dalej „ustawą", pojazdy samochodowe, o których mowa w art. 86a ust. 4 pkt 2 ustawy, uznawane za wykorzystywane wyłącznie do działalności gospodarczej podatnika;
2) wymagania dla pojazdów samochodowych, o których mowa w pkt 1;
3) dokumenty potwierdzające spełnienie wymagań, o których mowa w pkt 2.

§ 2. [Pojazdy samochodowe wykorzystywane wyłącznie do działalności gospodarczej]

Za pojazdy samochodowe inne niż określone w art. 86a ust. 9 ustawy uznawane za wykorzystywane wyłącznie do działalności gospodarczej podatnika uznaje się pojazdy samochodowe będące pojazdami specjalnymi o przeznaczeniu:

1) pogrzebowy;
2) bankowóz – wyłącznie typu A i B

– jeżeli mają jeden rząd siedzeń albo ich dopuszczalna masa całkowita jest większa niż 3 tony.

§ 3. [Wymagania, jakie muszą spełniać pojazdy samochodowe wykorzystywane wyłącznie do działalności gospodarczej]

Pojazdy samochodowe, o których mowa w § 2, powinny spełniać wymagania określone:

1) w § 4 ust. 1 i 2 rozporządzenia Ministra Zdrowia z dnia 27 grudnia 2007 r. w spra-

eprasa.pl d145e88633

wie wydawania pozwoleń i zaświadczeń na przewóz zwłok i szczątków ludzkich (Dz.U. Nr 249, poz. 1866) – w przypadku pojazdów, o których mowa w § 2 pkt 1;

2) odpowiednio w załączniku nr 3 albo załączniku nr 4 do rozporządzenia Ministra Spraw Wewnętrznych i Administracji z dnia 7 września 2010 r. w sprawie wymagań, jakim powinna odpowiadać ochrona wartości pieniężnych przechowywanych i transportowanych przez przedsiębiorców i inne jednostki organizacyjne (Dz.U. Nr 166, poz. 1128, z 2012 r. poz. 1262 oraz z 2013 r. poz. 1652) – w przypadku pojazdów, o których mowa w § 2 pkt 2.

§ 4. [Dokumenty]

Dokumentami potwierdzającymi spełnienie wymagań, o których mowa w § 2 i 3, są dokumenty wydane zgodnie z przepisami o ruchu drogowym.

§ 5. [Wejście w życie]

Rozporządzenie wchodzi w życie z dniem 1 kwietnia 2014 r.

ROZPORZĄDZENIE MINISTRA FINANSÓW

z dnia 28 maja 2014 r.

w sprawie przypadków, w których nie stosuje się warunku prowadzenia ewidencji przebiegu pojazdu

(Dz.U. z 2014 r. poz. 709)

Na podstawie art. 86a ust. 17 ustawy z dnia 11 marca 2004 r. o podatku od towarów i usług (Dz.U. z 2011 r. Nr 177, poz. 1054, z późn. zm.) zarządza się, co następuje:

§ 1. [Zakres regulacji]

Rozporządzenie określa inne niż wskazane w art. 86a ust. 5 ustawy z dnia 11 marca 2004 r. o podatku od towarów i usług, zwanej dalej „ustawą", przypadki, w których nie stosuje się warunku prowadzenia ewidencji przebiegu pojazdu, o której mowa w art. 86a ust. 4 pkt 1 ustawy.

§ 2. [Pojazdy, dla których nie trzeba prowadzić ewidencji przebiegu pojazdu]

Warunku prowadzenia ewidencji przebiegu pojazdu, o której mowa w art. 86a ust. 4 pkt 1 ustawy, nie stosuje się w przypadku pojazdów samochodowych będących pojazdami specjalnymi o przeznaczeniu:

1) pomoc drogowa, mających nadwozie konstrukcyjnie przeznaczone do przewozu uszkodzonych pojazdów;

2) pogrzebowy, innych niż określone w § 2 pkt 1 rozporządzenia Ministra Finansów z dnia 27 marca 2014 r. w sprawie pojazdów samochodowych uznawanych za wykorzystywane wyłącznie do działalności gospodarczej podatnika (Dz.U. poz. 407), jeżeli przedmiotem działalności gospodarczej podatnika wykorzystującego te pojazdy są usługi pogrzebowe;

3) bankowóz – wyłącznie typu A i B, innych niż określone w § 2 pkt 2 rozporządzenia, o którym mowa w pkt 2, jeżeli przedmiotem działalności gospodarczej podatnika wykorzystującego te pojazdy jest transport wartości pieniężnych

– jeżeli z dokumentów wydanych zgodnie z przepisami o ruchu drogowym wynika, że dany pojazd jest pojazdem specjalnym, i jeżeli spełnione są warunki zawarte w odrębnych przepisach, określone dla tych przeznaczeń.

§ 3. [Wejście w życie]

Rozporządzenie wchodzi w życie z dniem 1 czerwca 2014 r.

eprasa.pl d145e88633

OBOWIĄZEK PODATKOWY

ROZPORZĄDZENIE MINISTRA FINANSÓW

z dnia 18 września 2015 r.

w sprawie późniejszego terminu powstania obowiązku podatkowego

(Dz.U. z 2015 r. poz. 1504)

Na podstawie art. 19a ust. 12 ustawy z dnia 11 marca 2004 r. o podatku od towarów i usług (Dz.U. z 2011 r. Nr 177, poz. 1054, z późn. zm.) zarządza się, co następuje:

§ 1. [Zakres regulacji]

Rozporządzenie określa późniejszy niż wymieniony w art. 19a ust. 1 ustawy z dnia 11 marca 2004 r. o podatku od towarów i usług termin powstania obowiązku podatkowego w podatku od towarów i usług.

§ 2. [Obowiązek podatkowy z tytułu usług wykonywanych przez komornika sądowego]

W przypadku usług wykonywanych przez komornika sądowego w ramach czynności egzekucyjnych lub innych czynności przekazanych do kompetencji komornika sądowego na podstawie odrębnych przepisów, obowiązek podatkowy z tytułu tych usług powstaje z chwilą otrzymania całości lub części zapłaty w odniesieniu do otrzymanej kwoty.

§ 3. [Wejście w życie]

Rozporządzenie wchodzi w życie z dniem 1 października 2015 r.

eprasa.pl d145e88633

INFOR
Zał. R. Pieńkowski w 1987 r.

JAK PRAWIDŁOWO SPORZĄDZIĆ SPRAWOZDANIE FINANSOWE ZA 2025 ROK



Publikacja wyjaśnia podatkowe i bilansowe aspekty związane z zamknięciem roku. Całość jest poparta praktycznymi przykładami.

Z publikacji dowiesz się m.in.:

- Jak prawidłowo zweryfikować i zaktualizować aktywa oraz pasywa
- Na czym polega wstępne zamknięcie ksiąg rachunkowych
- Jak ustalić wynik finansowy i sporządzić kompletne sprawozdanie finansowe
- W jaki sposób przygotować roczne zeznanie podatkowe
- Kto, kiedy i gdzie składa e-sprawozdanie
- Jakie nowe obowiązki pojawią się w sprawozdawczości

Szczegóły na **sklep.infor.pl**

W SERII POLECAMY



Koszty 2026 po zmianach



KSeF w biurze rachunkowym



Projektowanie polityki rachunkowości

Biuro Obsługi Klienta: 22 761 30 30, 801 626 666 bok@infor.pl

eprasa.pl d145e88633

KSeF

INFOR
Zał. R. Pieńkowski w 1987 r.

Jak przygotować się do KSeF

Praktyczne procedury krok po kroku



Kompleksowy przewodnik po obowiązkowym Krajowym Systemie e-Faktur z gotowymi instrukcjami – od nadania uprawnień i wystawienia faktury po korekty i tryby awaryjne. Publikacja zawiera także praktyczne wskazówki, wzory pism i komunikatów wykorzystywanych w systemie.

ZAMÓW : **sklep.infor.pl**

Biuro Obsługi Klienta: 22 761 30 30, 801 626 666 bok@infor.pl

eprasa.pl d145e88633

INFOR
Zał. R. Pieńkowski w 1987 r.

Biuletyn VAT nr **2** (356) luty 2026

e-dodatek

Przegląd orzecznictwa i interpretacji



KSeF

– przegląd interpretacji

www.sklep.infor.pl ■ 801 626 666 ■ 22 761 30 30 ■ bok@infor.pl

eprasa.pl d145e88633

W związku z wprowadzeniem od 1 lutego 2026 r. obowiązkowego Krajowego Systemu e-Faktur (dalej również jako: KSeF) podatnicy coraz częściej mają wątpliwości dotyczące prawidłowego fakturowania, rozliczeń VAT oraz obowiązków dokumentacyjnych. Liczne interpretacje indywidualne wydawane przez Dyrektora Krajowej Informacji Skarbowej dostarczają istotnych wskazówek, jak stosować nowe regulacje w praktyce – w szczególności w przypadku transakcji międzynarodowych, odliczania VAT czy zaliczenia wydatków do kosztów, gdy kontrahent nie wystawia faktur w KSeF.

Przedstawiamy podsumowanie najważniejszych wniosków wynikających z aktualnych interpretacji podatkowych.

1. Czy można odliczyć VAT z faktury wystawionej poza KSeF wbrew obowiązkowi

Dyrektor Krajowej Informacji Skarbowej potwierdził, że podatnik VAT czynny zachowuje prawo do odliczenia VAT naliczonego, nawet jeżeli otrzyma fakturę zakupową wystawioną z naruszeniem obowiązku, tj. bez użycia Krajowego Systemu e-Faktur, mimo że sprzedawca był zobowiązany do jej wystawienia w KSeF.

Organ wskazał, że prawo do odliczenia VAT wynika z art. 86 ust. 1 ustawy z 11 marca 2004 r. o podatku od towarów i usług (dalej: ustawa o VAT) i jest uzależnione od spełnienia przesłanek materialnych, w szczególności:

- statusu nabywcy jako czynnego podatnika VAT,
- związku nabytych towarów lub usług z czynnościami opodatkowanymi,
- rzeczywistego dokonania transakcji udokumentowanej fakturą.

Jednocześnie ustawa o VAT w art. 88 zawiera zamknięty katalog przesłanek negatywnych, które wyłączają prawo do odliczenia. Brak wystawienia faktury w KSeF nie został w tym katalogu wskazany, a zatem samo naruszenie obowiązku fakturowania w KSeF nie pozbawia nabywcy prawa do odliczenia VAT, o ile faktura odzwierciedla rzeczywiste zdarzenie gospodarcze.

Organ podkreślił również zasadę neutralności VAT, zgodnie z którą ograniczenia prawa do odliczenia mogą wynikać wyłącznie z wyraźnych przepisów prawa. Nabywca nie ma obowiązku weryfikowania, czy sprzedawca prawidłowo zastosował KSeF ani czy istniały przesłanki do wystawienia faktury poza systemem.

WAŻNE! Nabywca nie ma obowiązku weryfikowania, czy sprzedawca prawidłowo zastosował KSeF ani czy istniały przesłanki do wystawienia faktury poza systemem.

W konsekwencji uznano, że faktura wystawiona poza KSeF, choć wadliwa formalnie, może stanowić podstawę do odliczenia VAT, jeżeli spełnia pozostałe warunki materialne. Stanowisko wnioskodawcy zostało uznane za prawidłowe.

eprasa.pl d145e88633

WAŻNE! Prawidłowe wystawienie faktury papierowej, elektronicznej czy ustrukturyzowanej pod kątem formalnym i materialnym stanowi spełnienie jednej z przesłanek skorzystania z prawa do odliczenia. Jej wystawienie bez użycia KSeF nie powoduje jednak tego, że wadliwie wystawiony dokument nie stanowi dowodu istnienia prawa do odliczenia podatku naliczonego.

Jednocześnie organ zaznaczył, że wystawianie faktur poza KSeF powinno mieć charakter wyjątkowy i ograniczać się do sytuacji przewidzianych w przepisach.

ŹRÓDŁO:

- pisma Dyrektora Krajowej Informacji Skarbowej z 16 stycznia 2026 r. (sygn. 0114-KDIP1-3.4012.891.2025.1.KP, sygn. 0114-KDIP1-1.4012.979.2025.1.MŻ, sygn. 0114-KDIP1-1.4012.977.2025.1.ESZ, sygn. 0114-KDIP1--1.4012.1053.2025.1.KOM)
- pismo Dyrektora Krajowej Informacji Skarbowej z 26 stycznia 2026 r. (sygn. 0111-KDIB3-1.4012.930.2025.2.KO)

2. Czy można zaliczyć do kosztów uzyskania przychodów wydatek na podstawie faktury wystawionej poza KSeF

Organ podatkowy potwierdził, że podatnik podatku dochodowego zachowuje prawo do zaliczenia wydatków do kosztów uzyskania przychodów, nawet jeśli otrzyma faktury zakupowe wystawione poza Krajowym Systemem e-Faktur, tj. w formie papierowej lub jako „zwykłe" faktury elektroniczne, mimo że zgodnie z przepisami o VAT powinny one mieć formę faktur ustrukturyzowanych.

Kluczowe znaczenie ma fakt, że ustawa z 15 lutego 1992 r. o podatku dochodowym od osób prawnych (dalej: updop) nie została zmieniona w związku z wdrożeniem KSeF i nie przewiduje sankcji ani ograniczeń w zakresie zaliczania do kosztów podatkowych wydatków udokumentowanych fakturami wystawionymi poza KSeF. W szczególności nie ma przepisów analogicznych do art. 15d updop, które wyłączałyby takie wydatki z kosztów uzyskania przychodów.

Organ wskazał, że dla celów CIT decydujące jest spełnienie ogólnych przesłanek z art. 15 ust. 1 updop, tj. aby wydatek:

- został faktycznie i definitywnie poniesiony przez podatnika,
- pozostawał w związku z prowadzoną działalnością gospodarczą,
- służył osiągnięciu, zachowaniu lub zabezpieczeniu źródła przychodów,
- był właściwie udokumentowany,
- nie podlegał wyłączeniom z art. 16 ust. 1 updop.

Forma faktury (papierowa, elektroniczna czy ustrukturyzowana) nie ma znaczenia na gruncie CIT, o ile dokument potwierdza rzeczywiste zdarzenie gospodarcze i spełnia wymogi formalne przewidziane przepisami o VAT oraz rachunkowości. Naruszenie obowiązku wystawienia faktury w KSeF będzie obciążało wystawcę faktury na gruncie VAT od 2027 r., ale nie wpływa na prawo nabywcy do rozpoznania kosztu podatkowego.

eprasa.pl d145e88633

W konsekwencji organ uznał stanowisko wnioskodawcy za prawidłowe i potwierdził, że otrzymanie faktur wystawionych poza KSeF nie pozbawia podatnika prawa do zaliczenia wynikających z nich wydatków do kosztów uzyskania przychodów. Przedstawione zasady mają zastosowanie do rozliczania kosztów przez podatników podatku dochodowego od osób fizycznych.

ŹRÓDŁO:

- pismo Dyrektora Krajowej Informacji Skarbowej z 21 stycznia 2026 r. (sygn. 0111-KDIB1-1.4010.617.2025.1.RH)
- pismo Dyrektora Krajowej Informacji Skarbowej z 16 stycznia 2026 r. (sygn. 0111-KDIB1-1.4010.597.2025.3.RH)
- pismo Dyrektora Krajowej Informacji Skarbowej z 19 stycznia 2026 r. (sygn. 0111-KDIB1-1.4010.610.2025.2.SH)

3. Czy podatnik nieposiadający stałego miejsca prowadzenia działalności musi wystawiać faktury w KSeF

Dyrektor Krajowej Informacji Skarbowej potwierdził, że zagraniczna spółka z siedzibą za granicą nie posiada na terytorium Polski stałego miejsca prowadzenia działalności gospodarczej. Powodem uznania, że spółka nie posiada stałego miejsca prowadzenia działalności, był brak odpowiedniej struktury technicznej, zaplecza personalnego oraz cech stałości i samodzielności działalności prowadzonej w Polsce. W konsekwencji spółka nie jest zobowiązana do wystawiania faktur ustrukturyzowanych w Krajowym Systemie e-Faktur.

Organ zgodził się ze stanowiskiem wnioskodawcy, że w opisanym modelu działalności nie są spełnione łącznie przesłanki powstania stałego miejsca prowadzenia działalności, tj. istnienie odpowiedniej struktury technicznej, zaplecza personalnego oraz cech stałości i samodzielności działalności prowadzonej w Polsce.

Przyczyny uznania, że spółka nie posiada stałego miejsca prowadzenia działalności:

- spółka nie posiada w Polsce własnej infrastruktury technicznej (biur, magazynów, maszyn, urządzeń) ani prawa do dysponowania infrastrukturą usługodawcy w sposób porównywalny do własnego zaplecza,
- spółka nie zatrudnia i nie deleguje pracowników do Polski ani nie sprawuje kontroli nad personelem usługodawcy, który wykonuje wyłącznie usługi pomocnicze,
- wszystkie kluczowe decyzje biznesowe i zarządcze podejmowane są poza terytorium Polski, w kraju siedziby spółki,
- działalność realizowana w Polsce ma charakter pomocniczy i niesamodzielny, a spółka nie prowadzi tu działalności w sposób stały i niezależny.

Organ podkreślił, że samo korzystanie z usług podmiotu trzeciego (w tym usług produkcyjnych lub logistycznych), a także rejestracja dla celów VAT w Polsce nie przesądzają o istnieniu stałego miejsca prowadzenia działalności, jeżeli podatnik nie dysponuje zapleczem personalnym i technicznym w sposób analogiczny do własnego.

eprasa.pl d145e88633

WAŻNE! Samo korzystanie z usług podmiotu trzeciego (w tym usług produkcyjnych lub logistycznych), a także rejestracja dla celów VAT w Polsce nie przesądzają o istnieniu stałego miejsca prowadzenia działalności, jeżeli podatnik nie dysponuje zapleczem personalnym i technicznym w sposób analogiczny do własnego.

W konsekwencji – skoro spółka nie posiada ani siedziby, ani stałego miejsca prowadzenia działalności gospodarczej w Polsce – znajduje zastosowanie wyłączenie przewidziane w art. 106ga ust. 2 pkt 1 ustawy o VAT. Tym samym spółka nie jest objęta obowiązkiem wystawiania faktur ustrukturyzowanych za pośrednictwem KSeF od 1 lutego 2026 r.

ŹRÓDŁO:

- pismo Dyrektora Krajowej Informacji Skarbowej z 13 stycznia 2026 r. (sygn. 0114-KDIP1-2.4012.728.2025.1.MW)

4. Kiedy odliczyć VAT z faktury wystawionej wbrew obowiązkowi poza KSeF

Organ podatkowy potwierdził, że podatnik VAT czynny ma prawo do odliczenia VAT naliczonego z faktury zakupowej wystawionej poza Krajowym Systemem e-Faktur, mimo że – zgodnie z przepisami – faktura ta powinna zostać wystawiona jako faktura ustrukturyzowana w KSeF. Prawo do odliczenia z takiej faktury powstaje w dacie faktycznego otrzymania faktury. Późniejsze nadanie fakturze numeru KSeF pozostaje bez wpływu na moment odliczenia. Dokument „potwierdzenie transakcji" nie uprawnia do odliczenia VAT.

Organ wskazał, że dla powstania prawa do odliczenia VAT kluczowe znaczenie mają przepisy art. 86 ust. 1, ust. 10 oraz ust. 10b pkt 1 ustawy o VAT. Prawo to powstaje w rozliczeniu za okres, w którym powstał obowiązek podatkowy z tytułu danej czynności, nie wcześniej jednak niż w okresie, w którym podatnik faktycznie otrzymał fakturę. W przypadku faktury wystawionej poza KSeF moment ten należy utożsamiać z datą jej faktycznego otrzymania przez nabywcę, niezależnie od tego, czy dokument ten zostanie później wprowadzony do KSeF i otrzyma numer KSeF, czy też nigdy do systemu nie trafi.

Organ podkreślił, że ustawodawca posługuje się ogólnym pojęciem „faktury", które obejmuje faktury papierowe, elektroniczne, jak i faktury ustrukturyzowane. Tym samym faktura wystawiona poza KSeF (bez kodów QR), jeżeli spełnia wymogi formalne i materialne określone w ustawie o VAT, pozostaje fakturą w rozumieniu przepisów i może stanowić podstawę do odliczenia podatku naliczonego. Decydujące znaczenie ma prawidłowość materialna dokumentu, tj. to, czy potwierdza on rzeczywiste nabycie towarów lub usług wykorzystywanych do wykonywania czynności opodatkowanych.

Jednocześnie organ jednoznacznie stwierdził, że dokument „potwierdzenie transakcji" nie stanowi faktury w rozumieniu ustawy o VAT. Dokument ten, mimo że zawiera podstawowe dane stron, kwotę należności oraz kody QR umożliwiające weryfikację faktury w KSeF, nie spełnia wymogów przewidzianych w art. 106e ustawy o VAT. W konsekwencji nie daje on

eprasa.pl d145e88633

prawa do odliczenia podatku VAT naliczonego, gdyż podatkiem naliczonym jest wyłącznie kwota podatku wynikająca z faktury.

Podsumowując, organ uznał, że:

- „zwykła" faktura wystawiona poza KSeF może stanowić podstawę do odliczenia VAT,
- prawo do odliczenia powstaje w dacie faktycznego otrzymania takiej faktury,
- późniejsze nadanie fakturze numeru KSeF pozostaje bez wpływu na moment odliczenia,
- dokument „potwierdzenie transakcji" nie uprawnia do odliczenia VAT.

ŹRÓDŁO:

- pismo Dyrektora Krajowej Informacji Skarbowej z 13 stycznia 2026 r. (sygn. 0114-KDIP1-3.4012.804.2025.1.JG)

5. Czy spółka zagraniczna wynajmująca w Polsce nieruchomości posiada stałe miejsce prowadzenia działalności i musi korzystać z KSeF

Dyrektor Krajowej Informacji Skarbowej potwierdził, że zagraniczna spółka prowadząca w Polsce wyłącznie działalność polegającą na wynajmie własnej nieruchomości na rzecz podmiotu powiązanego nie posiada i nie będzie posiadać na terytorium Polski stałego miejsca prowadzenia działalności gospodarczej (ang. *fixed establishment*) dla celów VAT. Dlatego nie musi wystawiać faktur w KSeF.

Organ wskazał, że dla uznania istnienia stałego miejsca prowadzenia działalności konieczne jest łączne spełnienie przesłanek dotyczących:

- odpowiedniej struktury zaplecza personalnego i technicznego,
- wystarczającej stałości tej struktury,
- możliwości samodzielnego odbioru i wykorzystania usług (lub świadczenia usług) w danym miejscu.

W analizowanej sprawie spółka, mimo że jest właścicielem nieruchomości położonej w Polsce, nie zatrudnia w Polsce żadnych pracowników, nie deleguje personelu z zagranicy, nie posiada lokalnej infrastruktury technicznej ani organizacyjnej oraz nie korzysta z zaplecza personalnego lub technicznego podmiotów trzecich w sposób porównywalny do własnego. Wszystkie kluczowe decyzje zarządcze, negocjacyjne i operacyjne podejmowane są w Niemczech. Działalność w Polsce ogranicza się do pasywnego najmu nieruchomości.

Organ podkreślił, że samo posiadanie nieruchomości w Polsce nie jest wystarczające do uznania istnienia stałego miejsca prowadzenia działalności, co pozostaje zgodne z orzecznictwem TSUE, w szczególności z wyrokiem z 3 czerwca 2021 r. w sprawie C-931/19 (Titanium). Brak własnego personelu niezbędnego do świadczenia usług najmu wyklucza uznanie, że podatnik prowadzi działalność w Polsce w sposób stały i samodzielny.

W konsekwencji organ uznał, że skoro spółka nie posiada w Polsce ani siedziby działalności gospodarczej, ani stałego miejsca prowadzenia działalności, to na podstawie

eprasa.pl d145e88633

art. 106ga ust. 2 pkt 1 ustawy o VAT nie będzie zobowiązana do wystawiania faktur ustrukturyzowanych w KSeF od 1 lutego 2026 r. Spółka, jako zarejestrowany czynny podatnik VAT w Polsce, może jednak dobrowolnie korzystać z KSeF, jeżeli zdecyduje się na wystawianie faktur ustrukturyzowanych.

ŹRÓDŁO:

- pismo Dyrektora Krajowej Informacji Skarbowej z 8 stycznia 2026 r. (sygn. 0114-KDIP1-2.4012.743.2025.2.RST)
- pismo Dyrektora Krajowej Informacji Skarbowej z 15 grudnia 2025 r. (sygn. 0114-KDIP1-2.4012.659.2025.2.AP)

6. Czy zagraniczna spółka zlecająca w Polsce produkcję ma stałe miejsce prowadzenia działalności i musi wystawiać faktury w KSeF

Dyrektor Krajowej Informacji Skarbowej potwierdził, że zagraniczna spółka, która korzysta z usług podmiotu powiązanego oraz pozostawia sprzęt produkcyjny, nie posiada stałego miejsca prowadzenia działalności. Dlatego nie musi wystawiać faktur w KSeF.

Organ uznał, że francuska spółka nie posiada na terytorium Polski stałego miejsca prowadzenia działalności gospodarczej (ang. *fixed establishment*) dla celów VAT, mimo że realizuje w Polsce określone transakcje gospodarcze. Spółka zleca bowiem produkcję części asortymentu polskiej spółce B., a sprzęt produkcyjny wykorzystywany przez B. pozostaje w Polsce wyłącznie w celu realizacji usług na rzecz spółki.

Dyrektor Krajowej Informacji Skarbowej podkreślił, że dla istnienia stałego miejsca prowadzenia działalności konieczne jest łączne spełnienie przesłanek w postaci:

- posiadania zaplecza personalnego i technicznego,
- odpowiedniej struktury umożliwiającej samodzielne wykonywanie czynności opodatkowanych,
- wystarczającej stałości prowadzonej działalności,
- kontroli nad wykorzystywanymi zasobami porównywalnej do kontroli nad zapleczem własnym.

W analizowanej sprawie spółka:

- nie posiada w Polsce nieruchomości ani infrastruktury technicznej,
- nie zatrudnia pracowników ani nie deleguje personelu do Polski,
- nie posiada przedstawicieli uprawnionych do działania w jej imieniu,
- nie sprawuje kontroli nad personelem ani zapleczem technicznym spółki B.,
- wszystkie kluczowe decyzje biznesowe podejmuje we Francji.

Samo korzystanie z usług podmiotu powiązanego oraz fakt, że sprzęt produkcyjny pozostaje w Polsce, nie przesądza o istnieniu stałego miejsca prowadzenia działalności, co jest zgodne z utrwalonym orzecznictwem TSUE (m.in. sprawy: Titanium, Berlin Chemie, Cabot Plastics, Adient).

eprasa.pl d145e88633

W konsekwencji organ uznał, że spółka nie posiada w Polsce ani siedziby działalności gospodarczej, ani stałego miejsca prowadzenia działalności, a tym samym – na podstawie art. 106ga ust. 2 pkt 1 ustawy o VAT – nie będzie zobowiązana od 1 lutego 2026 r. do wystawiania faktur ustrukturyzowanych w KSeF.

Jednocześnie, jako zarejestrowany czynny podatnik VAT w Polsce, spółka może dobrowolnie korzystać z KSeF. Organ potwierdził również, że spółka nie będzie zobowiązana do odbioru faktur od polskich kontrahentów za pośrednictwem KSeF, a sposób ich otrzymywania powinien zostać uzgodniony z kontrahentami.

ŹRÓDŁO:

- pismo Dyrektora Krajowej Informacji Skarbowej z 5 stycznia 2026 r. (sygn. 0114-KDIP1-2.4012.698.2025.2.JO)

7. Czy trzeba wystawiać w KSeF faktury dokumentujące przemieszczenie własnych towarów do innego kraju UE

Podatnik jest zobowiązany do wystawienia faktury ustrukturyzowanej przy użyciu Krajowego Systemu e-Faktur dokumentującej przemieszczenie własnych towarów z Polski do Niemiec, które jest kwalifikowane jako WDT.

Organ wskazał, że przemieszczenie towarów własnych z terytorium Polski do innego państwa członkowskiego UE, spełniające warunki określone w art. 13 ust. 3 ustawy o VAT, stanowi wewnątrzwspólnotową dostawę towarów (WDT), która podlega opodatkowaniu VAT, mimo że nie dochodzi do faktycznej sprzedaży między dwoma różnymi podmiotami. W takim przypadku ustawodawca wprowadza fikcję prawną, zgodnie z którą podatnik występuje jednocześnie w roli „dostawcy" i „nabywcy" w różnych państwach członkowskich.

Zdaniem Dyrektora Krajowej Informacji Skarbowej fakt, że przemieszczenie towarów następuje w ramach jednego podmiotu i ma charakter nieodpłatny, nie wyłącza obowiązku dokumentowania tej czynności fakturą. Przepisy art. 106b ust. 1 ustawy o VAT obejmują bowiem również wewnątrzwspólnotowe dostawy towarów, a WDT w rozumieniu art. 13 ust. 3 ustawy o VAT należy traktować jako dostawę „na rzecz innego podatnika", tj. podatnika tego samego podmiotu zidentyfikowanego dla celów VAT w innym państwie UE.

Organ nie podzielił argumentacji spółki, zgodnie z którą brak odpłatności oraz brak rzeczywistego nabywcy uniemożliwiają wystawienie faktury, w szczególności faktury ustrukturyzowanej wymagającej wskazania ceny jednostkowej. W ocenie Dyrektora Krajowej Informacji Skarbowej ustawa o VAT nie uzależnia obowiązku wystawienia faktury od odpłatnego charakteru WDT, a trudności techniczne związane z wypełnieniem niektórych pól faktury ustrukturyzowanej nie mogą prowadzić do wyłączenia obowiązku jej wystawienia.

W konsekwencji organ uznał, że skoro:

- spółka posiada siedzibę działalności gospodarczej w Polsce,
- spółka dokonuje czynności kwalifikowanej jako WDT,

eprasa.pl d145e88633

- czynność ta podlega dokumentowaniu fakturą na podstawie art. 106b ust. 1 ustawy o VAT,

to spółka będzie zobowiązana do wystawiania faktur ustrukturyzowanych w KSeF dokumentujących przemieszczenie towarów z Polski do Niemiec, niezależnie od tego, że czynność ma charakter nietransakcyjny i nieodpłatny.

ŹRÓDŁO:

- pismo Dyrektora Krajowej Informacji Skarbowej z 15 grudnia 2025 r. (sygn. 0112-KDIL1-3.4012.778.2025.1.KM)

8. Jaka jest data wystawienia faktury ustrukturyzowanej i jaki kurs waluty przyjąć, gdy faktura zostanie przesłana do KSeF z opóźnieniem

Dyrektor Krajowej Informacji Skarbowej uznał, że w przypadku faktur ustrukturyzowanych wysłanych do KSeF z opóźnieniem decydujące znaczenie ma data wystawienia faktury wskazana w polu P_1 struktury FA(3), a nie data faktycznego przesłania faktury do KSeF. Również dla ustalenia kursu waluty nie ma znaczenia data technicznego przesłania faktury do KSeF.

Spółka prowadzi działalność w zakresie hurtowej sprzedaży surowców chemicznych oraz usług logistycznych. Jest czynnym podatnikiem VAT i posiada siedzibę oraz stałe miejsce prowadzenia działalności gospodarczej w Polsce. Faktury wystawiane są zgodnie z wewnętrznym regulaminem fakturowania – z datą powstania obowiązku podatkowego, tj. datą dostawy zgodnie z regułami Incoterms 2020. W praktyce mogą zdarzyć się sytuacje, w których faktura jest wystawiana z datą dostawy, ale wysyłana do KSeF kilka dni później.

Wątpliwości spółki dotyczyły ustalenia:

- jaka data stanowi „datę wystawienia faktury" w rozumieniu art. 106e ust. 1 pkt 1 ustawy o VAT,
- właściwego kursu waluty do przeliczenia podstawy opodatkowania na złote zgodnie z art. 31a ustawy o VAT.

Dyrektor Krajowej Informacji Skarbowej potwierdził, że:

- „datą wystawienia faktury" jest data wskazana w polu P_1 faktury ustrukturyzowanej, nawet jeżeli faktura zostanie przesłana do KSeF w późniejszym terminie,
- w sytuacji gdy data przesłania faktury do KSeF jest późniejsza niż data wskazana w polu P_1, faktura jest traktowana jako wystawiona w jednym z trybów offline (w szczególności offline24), przy czym nie zmienia to formalnej daty jej wystawienia,
- dla celów ewidencyjnych oraz dla ustalenia kursu waluty nie ma znaczenia data technicznego przesłania faktury do KSeF.

W konsekwencji organ uznał, że w przypadku faktur wystawianych w walucie obcej, gdy data wystawienia faktury jest równa dacie powstania obowiązku podatkowego (WDT), spółka ma prawo przeliczyć podstawę opodatkowania według średniego kursu NBP

eprasa.pl d145e88633

z ostatniego dnia roboczego poprzedzającego datę wskazaną w polu P_1 faktury ustrukturyzowanej, niezależnie od dnia jej faktycznego wysłania do KSeF.

Interpretacja potwierdza, że opóźnione przesłanie faktury do KSeF nie wpływa na datę jej wystawienia ani na zasady ustalania kursu walutowego.

ŹRÓDŁO:

- pismo Dyrektora Krajowej Informacji Skarbowej z 3 grudnia 2025 r. (sygn. 0112-KDIL1-3.4012.760.2025.1.MR)

9. Czy agencja, dokonując płatności za inny podmiot, będzie miała obowiązek podawania numeru KSeF w tytule płatności

Potwierdzono, że od 2027 r. agencja działająca w imieniu i na rzecz innego podmiotu nie będzie zobowiązana do podawania numeru identyfikującego fakturę w KSeF ani identyfikatora zbiorczego w komunikacie płatności, mimo że dokonuje płatności za faktury wystawione na podatnika. Powodem tego jest fakt, że podmiot, w imieniu którego dokonywane będą płatności, nie jest podatnikiem VAT czynnym.

Interpretacja dotyczy przepisów art. 108g ustawy o VAT, które weszły w życie 1 lutego 2026 r., przy czym obowiązek oznaczania płatności numerem KSeF będzie miał zastosowanie do płatności dokonanych od 1 stycznia 2027 r.

Zgodnie z art. 108g ust. 1 ustawy o VAT obowiązek podania numeru KSeF w tytule płatności dotyczy sytuacji, gdy łącznie spełnione są następujące warunki:

- płatności dokonuje podatnik VAT czynny,
- płatność dotyczy faktury ustrukturyzowanej,
- faktura została wystawiona na rzecz innego podatnika VAT czynnego,
- płatność dokonywana jest instrumentem umożliwiającym podanie tytułu transferu środków.

Przepisy te obejmują również przypadki, gdy płatności dokonuje podmiot inny niż nabywca, jednak wyłącznie wtedy, gdy zapłata dotyczy faktury wystawionej na rzecz nabywcy będącego czynnym podatnikiem VAT.

W analizowanej sprawie agencja:

- działa jako agent armatora,
- dokonuje płatności za faktury zakupowe wystawione na armatora,
- nie jest stroną transakcji nabycia towarów lub usług,
- reguluje zobowiązania z wykorzystaniem środków należących do armatora,
- dokonuje płatności za faktury wystawione na armatora, który nie jest zarejestrowanym czynnym podatnikiem VAT.

Organ uznał, że w takiej sytuacji nie zostaje spełniony jeden z kluczowych warunków zastosowania art. 108g ustawy o VAT, tj. faktura nie jest wystawiona na rzecz podatnika VAT czynnego. W konsekwencji, mimo że agencja dokonuje płatności jako podmiot trzeci, nie ciąży na niej obowiązek podawania numeru KSeF lub identyfikatora zbiorczego w tytule przelewu.

eprasa.pl d145e88633

ŹRÓDŁO:

- pismo Dyrektora Krajowej Informacji Skarbowej z 4 grudnia 2025 r. (sygn. 0113-KDIPT1-2.4012.882.2025.1.AJB)

10. Czy spółka zagraniczna zarejestrowana do VAT w Polsce musi wystawiać i odbierać faktury w KSeF

Dyrektor Krajowej Informacji Skarbowej potwierdził, że spółka niemająca w Polsce ani siedziby działalności gospodarczej, ani stałego miejsca prowadzenia działalności (ang. *fixed establishment*, dalej: FE) nie będzie – od 1 lutego 2026 r. – zobowiązana do wystawiania ani odbierania faktur ustrukturyzowanych za pośrednictwem Krajowego Systemu e-Faktur, mimo że jest czynnym podatnikiem VAT. Może to jednak robić dobrowolnie.

Organ wskazał, że co do zasady podatnicy są zobowiązani do wystawiania faktur ustrukturyzowanych w KSeF, jednak ustawodawca przewidział wyraźne wyłączenie dla podmiotów nieposiadających w Polsce siedziby ani FE (art. 106ga ust. 2 pkt 1 ustawy o VAT). W analizowanej sprawie warunki te zostały spełnione, wobec czego po stronie spółki nie powstanie obowiązek korzystania z KSeF.

Jednocześnie Dyrektor Krajowej Informacji Skarbowej podkreślił, że rejestracja spółki jako czynnego podatnika VAT w Polsce nie przesądza o obowiązku stosowania KSeF. Spółka – mimo braku takiego obowiązku – może dobrowolnie wystawiać faktury ustrukturyzowane, korzystając z KSeF, jeżeli zdecyduje się na takie rozwiązanie.

W zakresie odbioru faktur organ wskazał, że skoro spółka nie posiada w Polsce siedziby ani FE, faktury wystawione przez polskich kontrahentów nie muszą być jej udostępniane za pośrednictwem KSeF, lecz w inny, uzgodniony z kontrahentem sposób (np. w formie elektronicznej lub papierowej).

W konsekwencji Dyrektor Krajowej Informacji Skarbowej uznał, że w opisanym stanie faktycznym brak jest obowiązku zarówno wystawiania, jak i odbierania faktur ustrukturyzowanych w KSeF.

ŹRÓDŁO:

- pismo Dyrektora Krajowej Informacji Skarbowej z 24 listopada 2025 r. (sygn. 0114-KDIP1-2.4012.608.2025.2.JO)
- pismo Dyrektora Krajowej Informacji Skarbowej z 21 listopada 2025 r. (sygn. 0114-KDIP1-2.4012.593.2025.2.RST)

11. Jak ewidencjonować sprzedaż kasową po wprowadzeniu KSeF

Organ wyjaśnił, że do 31 grudnia 2026 r. obowiązują przepisy przejściowe umożliwiające wystawianie faktur oraz paragonów z NIP przy użyciu kas rejestrujących. W tym okresie wystawianie faktur ustrukturyzowanych do sprzedaży kasowej na rzecz podatników VAT ma charakter fakultatywny. Od 1 stycznia 2027 r. sprzedaż na rzecz podatników VAT, zaewidencjonowana na kasie rejestrującej, w przypadku gdy paragon

eprasa.pl d145e88633

zawiera NIP nabywcy, będzie musiała zostać udokumentowana fakturą ustrukturyzowaną wystawioną w KSeF.

Organ wskazał, że co do zasady sprzedaż na rzecz osób fizycznych nieprowadzących działalności gospodarczej oraz rolników ryczałtowych podlega obowiązkowi ewidencjonowania przy użyciu kas rejestrujących, natomiast sprzedaż na rzecz podatników VAT powinna być dokumentowana fakturą. W przypadku sprzedaży zaewidencjonowanej na kasie fiskalnej faktura dla podatnika może zostać wystawiona wyłącznie wtedy, gdy paragon zawiera numer NIP nabywcy.

Dyrektor Krajowej Informacji Skarbowej przypomniał, że paragon fiskalny o wartości do 450 zł (lub 100 euro), zawierający NIP nabywcy, stanowi tzw. fakturę uproszczoną, która jest traktowana na równi z fakturą wystawioną na zasadach ogólnych. Do końca 31 grudnia 2026 r. takie paragony pozostają wyłączone z obowiązku wystawiania ich w KSeF.

Organ wyjaśnił, że od 1 lutego 2026 r. zasadą jest obowiązek wystawiania faktur ustrukturyzowanych w KSeF, przy czym do 31 grudnia 2026 r. obowiązują przepisy przejściowe umożliwiające wystawianie faktur oraz paragonów z NIP przy użyciu kas rejestrujących. W tym okresie wystawianie faktur ustrukturyzowanych do sprzedaży kasowej na rzecz podatników VAT ma charakter fakultatywny.

Jednocześnie Dyrektor Krajowej Informacji Skarbowej potwierdził, że od 1 stycznia 2027 r. sprzedaż na rzecz podatników VAT, zaewidencjonowana na kasie rejestrującej, w przypadku gdy paragon zawiera NIP nabywcy, będzie musiała zostać udokumentowana fakturą ustrukturyzowaną wystawioną w KSeF. Taka faktura nie będzie już traktowana jako faktura uproszczona, lecz jako faktura, o której mowa w art. 106h ust. 1 ustawy o VAT.

W zakresie ewidencji VAT organ wskazał, że faktury wystawione do sprzedaży zaewidencjonowanej na kasie fiskalnej należy wykazywać w ewidencji VAT z oznaczeniem „FP", w okresie rozliczeniowym ich wystawienia. Faktury te nie zwiększają wartości sprzedaży ani podatku należnego, ponieważ wartości te są ujmowane w raportach fiskalnych z kasy rejestrującej, wykazywanych w ewidencji jako dokumenty „RO".

W konsekwencji Dyrektor Krajowej Informacji Skarbowej uznał, że:

- od 1 stycznia 2027 r. podatnik będzie zobowiązany do wystawiania faktur ustrukturyzowanych w KSeF do sprzedaży kasowej na rzecz podatników VAT, jeżeli paragon zawiera NIP nabywcy,
- faktury te należy ujmować w ewidencji VAT z oznaczeniem „FP", bez wpływu na wysokość sprzedaży i podatku należnego.

ŹRÓDŁO:

- pismo Dyrektora Krajowej Informacji Skarbowej z 14 listopada 2025 r. (sygn. 0114-KDIP1-3.4012.768.2025.1.PRM)

eprasa.pl d145e88633

12. Czy po wprowadzeniu KSeF można wystawiać rachunki

Dyrektor Krajowej Informacji Skarbowej odniósł się do zasad dokumentowania sprzedaży zwolnionej z VAT w kontekście wprowadzenia obowiązkowego Krajowego Systemu e-Faktur. Potwierdził, że podatnik zwolniony może nadal wystawiać rachunki, ale gdy nabywca zażąda faktury, podatnik musi wystawić fakturę ustrukturyzowaną w KSeF.

Organ przypomniał, że KSeF obejmuje wyłącznie faktury ustrukturyzowane i nie dotyczy innych dokumentów sprzedaży, w szczególności rachunków wystawianych na podstawie art. 87 § 1 ustawy z 29 sierpnia 1997 r. – Ordynacja podatkowa. Podatnicy korzystający ze zwolnienia z VAT, o którym mowa w art. 113 ust. 1 i 9 ustawy o VAT, co do zasady nie mają obowiązku wystawiania faktur, a sprzedaż mogą dokumentować rachunkiem – na żądanie nabywcy.

Jednocześnie Dyrektor Krajowej Informacji Skarbowej wskazał, że na żądanie nabywcy podatnik zwolniony z VAT ma obowiązek wystawić fakturę, zgodnie z art. 106b ust. 3 pkt 2 ustawy o VAT. Po wejściu w życie obowiązkowego KSeF faktura taka musi mieć postać faktury ustrukturyzowanej wystawionej w KSeF, ponieważ przepisy art. 106ga ust. 2 tej ustawy nie przewidują wyłączenia z obowiązku KSeF dla czynności zwolnionych z VAT.

W konsekwencji organ potwierdził, że:

- podatnik zwolniony z VAT może nadal dokumentować sprzedaż przez wystawianie rachunków, niezależnie od wdrożenia KSeF,
- w przypadku zgłoszenia żądania przez nabywcę podatnik ten będzie zobowiązany do wystawienia faktury ustrukturyzowanej w KSeF, mimo że czynność jest zwolniona z VAT,
- obowiązek korzystania z KSeF powstaje wyłącznie w odniesieniu do faktur, a nie do rachunków.

ŹRÓDŁO:

- pismo Dyrektora Krajowej Informacji Skarbowej z 27 października 2025 r. (sygn. 0112-KDIL1-3.4012.657.2025.2.MR)

13. Jak po wprowadzeniu KSeF dokumentować rabaty pośrednie

Dyrektor Krajowej Informacji Skarbowej potwierdził, że wdrożenie obowiązkowego Krajowego Systemu e-Faktur nie zmienia zasady dokumentowania premii pieniężnych (rabatów pośrednich) wypłacanych na rzecz tzw. nabywców niebezpośrednich. Nadal należy je wystawiać za pomocą not uznaniowych poza KSeF.

Organ przypomniał, że opodatkowaniu VAT podlegają wyłącznie czynności stanowiące odpłatną dostawę towarów lub odpłatne świadczenie usług w rozumieniu art. 5, 7 i 8 ustawy o VAT. Premie pieniężne wypłacane przez spółkę w ramach programów intensyfikacji

eprasa.pl d145e88633

sprzedaży nie są związane z bezpośrednią dostawą towarów ani świadczeniem usług na rzecz spółki, a tym samym nie stanowią czynności opodatkowanych VAT.

W konsekwencji Dyrektor Krajowej Informacji Skarbowej uznał, że noty uznaniowe dokumentujące wypłatę premii pieniężnych nie są fakturami VAT w rozumieniu art. 2 pkt 31 ustawy o VAT, ponieważ nie dokumentują sprzedaży ani innych czynności podlegających opodatkowaniu. Są to dokumenty księgowe funkcjonujące poza systemem fakturowania VAT.

Organ podkreślił, że obowiązek wystawiania faktur ustrukturyzowanych w KSeF, który wszedł w życie od 1 lutego 2026 r., dotyczy wyłącznie faktur, a nie innych dokumentów księgowych. Obowiązujące przepisy ani regulacje dotyczące KSeF nie przewidują obowiązku wystawiania w tym systemie not księgowych lub not uznaniowych.

W rezultacie Dyrektor Krajowej Informacji Skarbowej potwierdził, że spółka nie będzie zobowiązana do dokumentowania w KSeF premii pieniężnych (rabatów pośrednich) wypłacanych nabywcom niebezpośrednim, jeżeli są one dokumentowane notami uznaniowymi i dotyczą czynności niepodlegających opodatkowaniu VAT.

ŹRÓDŁO:

- pismo Dyrektora Krajowej Informacji Skarbowej z 17 października 2025 r. (sygn. 0114-KDIP1-1.4012.703.2025.1.EW)

14. Jak oznaczać faktury zaliczkowe wystawiane w KSeF

Faktura dokumentująca zapłatę całości wynagrodzenia przed wykonaniem usługi powinna mieć oznaczenie „ZAL". Natomiast gdy po wykonaniu usługi wystawiana jest faktura końcowa, gdyż zaliczka nie obejmowała 100% ceny, to taka faktura w strukturze ma oznaczenie „ROZ".

Organ wskazał, że w sytuacji gdy przed wykonaniem usługi (końcem okresu rozliczeniowego) zostanie zapłacona całość wynagrodzenia należnego za dany okres, ostatnia płatność nadal stanowi zaliczkę, a faktura dokumentująca tę płatność ma charakter faktury zaliczkowej pełniącej jednocześnie funkcję faktury końcowej. Taka faktura powinna zawierać numery wszystkich wcześniejszych faktur zaliczkowych dotyczących tego samego okresu rozliczeniowego oraz – w przypadku wystawienia jej w KSeF – powinna być oznaczona jako faktura typu „ZAL".

Jednocześnie organ wyjaśnił, że jeżeli przed końcem okresu rozliczeniowego uiszczona zostanie jedynie część wynagrodzenia, to po wykonaniu usługi (tj. po upływie okresu rozliczeniowego) podatnik jest zobowiązany do wystawienia faktury końcowej. Faktura ta powinna obejmować wartość usługi przypadającą na dany okres rozliczeniowy, pomniejszoną o otrzymane zaliczki, oraz zawierać numery wyłącznie tych faktur zaliczkowych, które dotyczą tego okresu. W przypadku wystawienia takiej faktury w KSeF należy ją oznaczyć jako fakturę typu „ROZ".

Ponadto Dyrektor Krajowej Informacji Skarbowej potwierdził, że oddział przedsiębiorcy zagranicznego nie jest odrębnym podatnikiem VAT, lecz podatnikiem pozostaje przedsiębiorca zagraniczny. W konsekwencji faktura powinna zawierać dane przedsiębiorcy (sprze-

eprasa.pl d145e88633

dawcy), przy czym dopuszczalne jest dodatkowe wskazanie danych oddziału w Polsce. W przypadku faktur ustrukturyzowanych dane oddziału (np. nazwa i adres) mogą zostać wykazane w fakultatywnym elemencie Podmiot3 struktury FA. Stanowisko podatnika w tym zakresie również uznano za prawidłowe.

ŹRÓDŁO:

- pismo Dyrektora Krajowej Informacji Skarbowej z 2 października 2025 r. (sygn. 0114-KDIP1-1.4012.563.2025.2.AWY)

15. Jak wpisywać nazwę usługi na fakturze ustrukturyzowanej

Dyrektor Krajowej Informacji Skarbowej potwierdził, że ani przepisy ustawy o VAT, ani struktura logiczna faktury ustrukturyzowanej FA(3) nie nakładają obowiązku ujmowania w nazwie usługi szczegółowych danych operacyjnych, takich jak numer referencyjny przesyłki, miejsce nadania, miejsce odbioru czy waga pojedynczej paczki.

Dyrektor Krajowej Informacji Skarbowej odniósł się do wątpliwości spółki dotyczących zakresu danych, jakie powinny zostać wskazane w nazwie usługi na fakturze ustrukturyzowanej wystawianej w KSeF w przypadku usług transportowych.

Organ przypomniał, że zgodnie z art. 106e ust. 1 pkt 7 ustawy o VAT faktura powinna zawierać nazwę (rodzaj) towaru lub usługi, przy czym przepisy nie definiują szczegółowo, jak taka nazwa powinna brzmieć. Istotne jest, aby nazwa usługi odzwierciedlała rzeczywisty charakter świadczenia, była zgodna ze stanem faktycznym oraz umożliwiała prawidłowe przyporządkowanie do właściwej stawki VAT. Nazwa powinna także pozwalać nabywcy – w połączeniu z ceną – na jednoznaczną identyfikację rodzaju nabytej usługi.

Dyrektor Krajowej Informacji Skarbowej wskazał, że ani przepisy ustawy o VAT, ani struktura logiczna faktury ustrukturyzowanej FA(3) nie nakładają obowiązku ujmowania w nazwie usługi szczegółowych danych operacyjnych, takich jak numer referencyjny przesyłki, miejsce nadania, miejsce odbioru czy waga pojedynczej paczki. W konsekwencji, w przypadku gdy spółka świadczy usługi transportowe o charakterze ciągłym i rozlicza je w okresach miesięcznych, dopuszczalne jest wskazanie na fakturze jedynie rodzaju wykonywanej usługi transportowej, bez wyszczególniania danych dotyczących każdej pojedynczej przesyłki.

Jednocześnie organ podkreślił, że w strukturze e-faktury istnieje fakultatywny element „DodatkowyOpis dla FA", w którym podatnik może – według własnego uznania – zamieścić dodatkowe informacje opisujące świadczone usługi, jednak nie jest to element obowiązkowy.

W rezultacie Dyrektor Krajowej Informacji Skarbowej potwierdził, że spółka może ograniczyć nazwę usługi na fakturze KSeF do rodzaju świadczonej usługi transportowej, o ile opis ten jednoznacznie identyfikuje usługę i pozwala na prawidłowe rozliczenie podatku VAT.

ŹRÓDŁO:

- pismo Dyrektora Krajowej Informacji Skarbowej z 15 lipca 2025 r. (sygn. 0114-KDIP1-2.4012.360.2025.1.RST)

eprasa.pl d145e88633

16. Czy faktury ustrukturyzowane można wystawiać w języku obcym

Dyrektor Krajowej Informacji Skarbowej potwierdził, że podatnik może wystawiać faktury ustrukturyzowane w KSeF z wykorzystaniem języka obcego, w tym wskazywać nazwy towarów oraz ewentualne dodatkowe informacje w języku obcym. Również wizualizacja faktury przekazywana kontrahentowi zagranicznemu może być sporządzona w języku obcym, o ile jest w pełni spójna z danymi zawartymi w pliku XML i nie zawiera informacji sprzecznych ani dodatkowych związanych z przedmiotem transakcji.

Interpretacja dotyczyła możliwości stosowania języka obcego w fakturach ustrukturyzowanych (KSeF) – zarówno w pliku XML, jak i w ich wizualizacji – wystawianych przez czynnego podatnika VAT na rzecz zagranicznych kontrahentów nieposiadających siedziby ani stałego miejsca prowadzenia działalności w Polsce.

Organ podatkowy wskazał, że faktura ustrukturyzowana, jako szczególny rodzaj faktury elektronicznej, musi zawierać wszystkie elementy wymagane przepisami art. 106e ustawy o VAT. Przepisy te nie określają jednak obowiązku stosowania języka polskiego w odniesieniu do faktur wystawianych na rzecz podmiotów zagranicznych.

Dyrektor Krajowej Informacji Skarbowej podkreślił, że obowiązek używania języka polskiego – wynikający z Konstytucji RP oraz ustawy o języku polskim – dotyczy w szczególności obrotu z udziałem konsumentów na terytorium Polski oraz czynności wykonywanych przez podmioty realizujące zadania publiczne. Nie ma on zastosowania do faktur wystawianych w obrocie gospodarczym na rzecz kontrahentów zagranicznych, którzy nie mają siedziby ani stałego miejsca prowadzenia działalności w kraju.

W konsekwencji organ potwierdził, że podatnik może wystawiać faktury ustrukturyzowane w KSeF z wykorzystaniem języka obcego, w tym wskazywać nazwy towarów oraz ewentualne dodatkowe informacje w języku obcym, pod warunkiem że faktura zawiera wszystkie elementy wymagane ustawą o VAT. Również wizualizacja faktury przekazywana kontrahentowi zagranicznemu może być sporządzona w języku obcym, o ile jest w pełni spójna z danymi zawartymi w pliku XML i nie zawiera informacji sprzecznych ani dodatkowych związanych z przedmiotem transakcji.

Jednocześnie organ zaznaczył, że w przypadku ewentualnej kontroli podatkowej podatnik może zostać zobowiązany do przedstawienia tłumaczenia dokumentacji na język polski.

ŹRÓDŁO:

- pismo Dyrektora Krajowej Informacji Skarbowej z 3 lipca 2025 r. (sygn. 0114-KDIP1-3.4012.333.2025.2.AMA)

Podsumowanie – kluczowe wnioski z interpretacji KSeF

1. Odliczenie VAT

eprasa.pl d145e88633

- Faktura wystawiona poza KSeF, mimo obowiązku jej wystawienia w systemie, nie pozbawia prawa do odliczenia VAT, jeżeli dokumentuje rzeczywiste zdarzenie gospodarcze.
- Dokument „potwierdzenie transakcji" nie jest fakturą i nie daje prawa do odliczenia VAT.
- Nabywca nie ma obowiązku weryfikowania, czy sprzedawca prawidłowo zastosował KSeF.

2. Koszty uzyskania przychodów

- Wydatki udokumentowane fakturami wystawionymi poza KSeF mogą być zaliczone do kosztów podatkowych.
- Ustawa o podatku dochodowym od osób prawnych nie uzależnia zaliczenia wydatku do kosztów od formy faktury (papierowa, elektroniczna, ustrukturyzowana).
- Naruszenie obowiązku KSeF obciąża wystawcę faktury, nie wpływa na prawo nabywcy do kosztu.

3. Stałe miejsce prowadzenia działalności (FE) a KSeF

- Rejestracja do VAT w Polsce nie przesądza o obowiązku wystawiania faktur w KSeF.
- Brak własnego zaplecza personalnego i technicznego w Polsce oznacza brak FE, a tym samym brak obowiązku wystawiania i odbierania faktur w KSeF.
- Podmioty zagraniczne bez siedziby i FE w Polsce mogą korzystać z KSeF dobrowolnie.

4. Sprzedaż ewidencjonowana na kasie

- Do końca 2026 r. faktury do sprzedaży kasowej na rzecz podatników VAT są fakultatywne w KSeF.
- Od 1 stycznia 2027 r. faktury do paragonów z NIP dla podatnika VAT muszą być wystawiane w KSeF.

5. Rachunki i sprzedaż zwolniona z VAT

- Podatnik zwolniony z VAT może nadal wystawiać rachunki poza KSeF.
- Jeżeli nabywca zażąda faktury – podatnik musi wystawić fakturę ustrukturyzowaną w KSeF, nawet przy sprzedaży zwolnionej.

6. Rabaty pośrednie

- Premie pieniężne (rabaty pośrednie) dokumentowane notami uznaniowymi pozostają poza KSeF.
- Noty uznaniowe nie są fakturami VAT.

7. Nazwa usługi na fakturze KSeF

- W nazwie usługi nie trzeba podawać danych operacyjnych (np. numerów przesyłek, miejsc nadania, wagi).
- Wystarczy opis rodzaju usługi, umożliwiający identyfikację i prawidłowe ustalenie stawki VAT.
- Szczegóły mogą być opcjonalnie podane w polu DodatkowyOpis.

eprasa.pl d145e88633

8. Język faktury
   - Faktury ustrukturyzowane w KSeF mogą być wystawiane w języku obcym, w tym można podawać w języku obcym nazwy towarów i usług.
   - Wizualizacja faktury dla kontrahenta zagranicznego również może być w języku obcym.
   - Na potrzeby kontroli podatnik może zostać zobowiązany do tłumaczenia faktury na język polski.
9. Daty i kursy walut
   - Datą wystawienia faktury wysłanej z opóźnieniem do KSeF jest data wskazana w polu P_1, a nie data jej wysłania do systemu.
   - Opóźnione przesłanie faktury do KSeF nie wpływa na kurs waluty ani moment rozliczenia VAT.
10. Płatności i numer KSeF
    - Obowiązek podawania numeru KSeF od 2027 r. w tytule przelewu będzie dotyczył wyłącznie płatności:
      – między czynnymi podatnikami VAT,
      – za faktury ustrukturyzowane.
    - Podmiot trzeci płacący za faktury wystawione na podatnika, który nie jest zarejestrowany jako podatnik czynny, nie ma takiego obowiązku.

©℗

oprac. **Joanna Dmowska**

eprasa.pl d145e88633

INFOR
Zał. R. Pieńkowski w 1987 r.

Biuletyn VAT nr **2** (356) luty 2026

e-dodatek

Wyjaśnienia MF

JPK_VAT z deklaracją

– broszura informacyjna dotycząca struktury JPK_VAT z deklaracją

[JPK_V7M(3), JPK_V7K(3)]

www.sklep.infor.pl ■ 801 626 666 ■ 22 761 30 30 ■ bok@infor.pl

eprasa.pl d145e88633

Spis treści

Wstęp 3
Struktura schematu głównego dla JPK_V7M i JPK_V7K 7
Opis struktury schematu głównego dla JPK_V7M i JPK_V7K 7
Naglowek dla JPK_V7M i JPK_V7K 8
Struktura elementu Naglowek dla JPK_V7M i JPK_V7K 8
Podmiot1 dla JPK_V7M i JPK_V7K 10
Struktura elementu Podmiot1 dla JPK_V7M i JPK_V7K 10
Ewidencja 12
Ogólne założenia dotyczące wypełniania części ewidencyjnej w strukturze JPK_V7M i JPK_V7K 12
Struktura elementu Ewidencja dla JPK_V7M i JPK_V7K 13
SprzedazWiersz dla JPK_V7M i JPK_V7K 14
Struktura ewidencji w zakresie podatku należnego dla JPK_V7M i JPK_V7K 14
SprzedazCtrl dla JPK_V7M i JPK_V7K 39
Struktura sum kontrolnych dla ewidencji w zakresie podatku należnego dla JPK_V7M i JPK_V7K 39
ZakupWiersz dla JPK_V7M i JPK_V7K 40
Struktura ewidencji w zakresie podatku naliczonego dla JPK_V7M i JPK_V7K 40
ZakupCtrl dla JPK_V7M i JPK_V7K 48
Struktura sum kontrolnych dla ewidencji w zakresie podatku naliczonego dla JPK_V7M i JPK_V7K 48
Deklaracja 49
Struktura elementu Deklaracja dla JPK_V7M i JPK_V7K 49
Naglowek w elemencie Deklaracja dla JPK_V7M i JPK_V7K 50
Struktura Naglowek w elemencie Deklaracja dla JPK_V7M 50
Struktura Naglowek w elemencie Deklaracja dla JPK_V7K 51
Pozycje szczegółowe deklaracji dla JPK_V7M i JPK_V7K 53
Struktura pozycji szczegółowych deklaracji dla JPK_V7M i JPK_V7K 53
Pouczenia 68
Struktura pouczenia 68
Przykłady 69
Spis schematów 81
Spis tabel 83
Rejestr zmian 85

eprasa.pl d145e88633

Wstęp

Elementy JPK_VAT z deklaracją określa rozporządzenie Ministra Finansów, Inwestycji i Rozwoju z dnia 15 października 2019 roku w sprawie szczegółowego zakresu danych zawartych w deklaracjach podatkowych i w ewidencji w zakresie podatku od towarów i usług (Dz. U. z 2019 r., poz. 1988, z późn. zm.) – zwane dalej: „rozporządzeniem", które zostało wydane na podstawie art. 99 ust. 13b oraz art. 109 ust. 14 ustawy z dnia 11 marca 2004 r. o podatku od towarów i usług (Dz. U. z 2025 r., poz. 775 z późn. zm.) – zwane dalej: „ustawą".

Wzory struktury logicznej JPK_VAT z deklaracją, w formie JPK_V7M i JPK_V7K w wersji (3) zostały zaktualizowane na podstawie przepisów:

- Rozporządzenia Ministra Finansów z dnia 24.04.2023 r. zmieniającego rozporządzenie w sprawie szczegółowego zakresu danych zawartych w deklaracjach podatkowych i w ewidencji w zakresie podatku od towarów i usług (Dz. U. z 2023 r., poz. 794).
- Rozporządzenia Ministra Finansów z dnia 29.12.2023 r. zmieniającego rozporządzenie w sprawie szczegółowego zakresu danych zawartych w deklaracjach podatkowych i w ewidencji w zakresie podatku od towarów i usług (Dz. U. z 2024 r., poz. 13).
- Rozporządzenia Ministra Finansów i Gospodarki z dnia 12.12.2025 r. w sprawie zmiany rozporządzenia zmieniającego rozporządzenie w sprawie szczegółowego zakresu danych zawartych w deklaracjach podatkowych i w ewidencji w zakresie podatku od towarów i usług (Dz. U. z 2025 r., poz. 1800).

JPK_VAT z deklaracją, który obejmuje część deklaracyjną i ewidencyjną, obowiązkowo składają wszyscy podatnicy zarejestrowani jako podatnicy VAT czynni za okresy od 1 października 2020 roku.

UWAGA

[1] JPK_V7M(1)/JPK_V7K(1)
Wzór w wersji (1) należy stosować za okresy rozliczeniowe od października 2020 roku do grudnia 2021 roku.

[2] JPK_V7M(2)/JPK_V7K(2)
Wzór w wersji (2) należy stosować za okresy rozliczeniowe od stycznia 2022 roku do stycznia 2026 roku.

[3] JPK_V7M(3)/JPK_V7K(3)
Wzór w wersji (3) należy stosować za okresy rozliczeniowe od lutego 2026 roku.

eprasa.pl d145e88633

Obowiązują dwa wzory JPK_VAT:

- **JPK_V7M** – dla podatników rozliczających się w podatku od towarów i usług **miesięcznie**.

- **JPK_V7K** – dla podatników rozliczających się w podatku od towarów i usług **kwartalnie.**

UWAGA

JPK_V7M – dla podatników, którzy są zobowiązani do składania części ewidencyjnej oraz deklaracyjnej **miesięcznie**.

Podatnicy obowiązani są do wypełniania wszystkich elementów JPK_V7M w pliku XML, tj. **Naglowek**, **Podmiot1**, **Deklaracja** oraz **Ewidencja.**

JPK_V7K – dla podatników, którzy są zobowiązani do składania części ewidencyjnej **miesięcznie,** zaś deklaracyjnej **kwartalnie**.

Podatnicy w JPK_V7K za dwa pierwsze miesiące kwartału powinni wypełnić następujące elementy w pliku XML, tj.: **Naglowek**, **Podmiot1**, **Ewidencja.** Natomiast za trzeci miesiąc kwartału powinni wypełnić wszystkie elementy JPK_V7K w pliku XML, tj.: **Naglowek**, **Podmiot1**, **Deklaracja, Ewidencja** z tym, że **Deklaracja** dotyczy danych za cały kwartał, natomiast **Ewidencja** obejmuje dane tylko za ostatni miesiąc kwartału.

UWAGA

W składanych korektach wypełnia się wyłącznie części (odpowiednio deklarację lub ewidencję), które podlegają korekcie:

- w przypadku korekty części deklaracyjnej oraz ewidencyjnej wskazuje się wszystkie elementy, tj.: **Naglowek**, **Podmiot1**, **Deklaracja, Ewidencja.**
- w przypadku korekty wyłącznie części deklaracyjnej, która nie ma wpływu na część ewidencyjną, wskazuje się elementy: **Naglowek**, **Podmiot1**, **Deklaracja.**
- w przypadku korekty wyłącznie części ewidencyjnej, która nie ma wpływu na część deklaracyjną, wskazuje się elementy: **Naglowek, Podmiot1, Ewidencja.**

eprasa.pl d145e88633

Formaty pól (danych) pliku JPK_VAT:

Ogólne założenia dotyczące formatu pól:

1. Formatem pliku jest XML.
2. Pola w pliku XML przyjmują następujący charakter:
   - obowiązkowe – zapisów dokonuje się każdorazowo, a w przypadku gdy nie jest możliwe ustalenie wymaganych danych (np. NrKontrahenta, NazwaKontrahenta) należy wpisać „BRAK”,
   - opcjonalne – zapisów dokonuje się wyłącznie w przypadku wystąpienia wymaganych danych, a w pozostałych przypadkach pole pozostaje puste,
   - fakultatywne - zapisów dokonuje się dobrowolnie; w przypadku braku zapisu (np. numer telefonu kontaktowego) pole pozostaje niewypełnione.
3. Pola znakowe są polami alfanumerycznymi. Dopuszczalne jest stosowanie małych i dużych liter oraz cyfr. Maksymalna ilość znaków wynosi co do zasady 256, natomiast dla pól NazwaKontrahenta oraz NazwaDostawcy – 512.
4. Polskie znaki diakrytyczne muszą być wpisywane przy użyciu kodowania UTF-8. W polach znakowych dopuszczalne jest stosowanie znaków specjalnych, np. „/”, „– ”, „+”.
5. Pola kwotowe (numeryczne) służą do podania wartości liczbowej. Wartość należy wpisać ciągiem cyfr, nie można używać separatorów dla tysięcy (np. spacji). Jako separator miejsc dziesiętnych można używać wyłącznie kropki („ **.** ”).
6. Kwoty, w części dotyczącej ewidencji, podawane są z dokładnością do 2 miejsc po przecinku – o ile występują (np. 12345.56).
7. Kwoty w części dotyczącej deklaracji zaokrągla się do pełnych złotych w ten sposób, że końcówki kwot wynoszące mniej niż 50 groszy pomija się, a końcówki kwot wynoszące 50 i więcej groszy podwyższa się do pełnych złotych, zgodnie z art. 63 § 1 ustawy z dnia 29 sierpnia 1997 r. – Ordynacja podatkowa (Dz. U. z 2025 r., poz. 111, z późn. zm.).
8. Wszystkie wielkości ujemne poprzedza się znakiem minus („ –”).
9. Daty podawane są w formacie RRRR-MM-DD (np. 2026-02-01).
10. Wymóg podania daty i czasu dotyczy tylko jednego pola. Jest to pole opisujące datę i czas wytworzenia pliku. Datę i czas podaje się w formacie RRRR-MM-DDTGG:MM:SS (np.: 2026-02-01T00:00:00Z; gdzie T oznacza „Time”). Przy podawaniu czasu uniwersalnego (UTC) na końcu należy dodać literę „Z” (ZULU).

eprasa.pl d145e88633

11. Numery identyfikacji podatkowej ujęte w ewidencji należy zapisywać jako ciąg kolejno po sobie następujących cyfr lub liter, bez spacji i innych znaków rozdzielających oraz poprzez wyodrębnienie literowego kodu kraju do osobnego pola przeznaczonego na ten kod.

Wykaz używanych oznaczeń w diagramie XSD:

	Sekwencja elementów – obowiązkowa
	Sekwencja elementów – opcjonalna
	Wybór
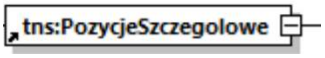	Element obowiązkowy
	Element opcjonalny

eprasa.pl d145e88633

Struktura schematu głównego dla JPK_V7M i JPK_V7K

Struktura schematu głównego dla JPK_V7M i JPK_V7K składa się z następujących elementów: **Naglowek, Podmiot1, Deklaracja** oraz **Ewidencja.**

Schemat 1. **Struktura schematu głównego dla JPK_V7M i JPK_V7K.**

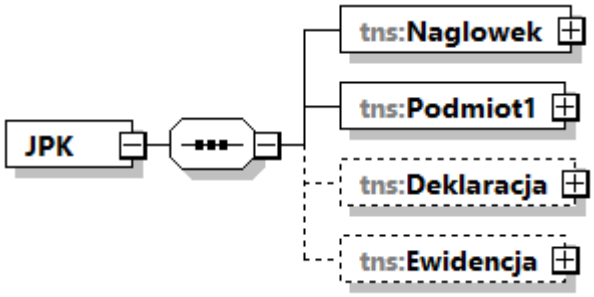

Opis struktury schematu głównego dla JPK_V7M i JPK_V7K

Tabela 1. **Opis struktury schematu głównego dla JPK_V7M i JPK_V7K.**

Nazwa pola	Opis pola
Naglowek	Zawiera m.in. dane dotyczące okresu, za jaki jest składany plik JPK_V7M/JPK_V7K, cel złożenia, urząd skarbowy, do którego jest składany, data złożenia.
Podmiot1	Zawiera dane, które identyfikują podmiot składający plik JPK_V7M/JPK_V7K.
Deklaracja	Zawiera dane niezbędne do obliczenia wysokości podatku należnego, obliczenia wysokości podatku naliczonego, obliczenia wysokości podatku lub zwrotu podatku wraz z oznaczeniem sposobu dokonania tego zwrotu oraz pouczenia podatnika.
Ewidencja	Zawiera dane pozwalające na prawidłowe rozliczenie podatku należnego i podatku naliczonego.

eprasa.pl d145e88633

Naglowek dla JPK_V7M i JPK_V7K

Struktura elementu Naglowek dla JPK_V7M i JPK_V7K

Schemat 2. Struktura elementu Naglowek dla JPK_V7M i JPK_V7K.

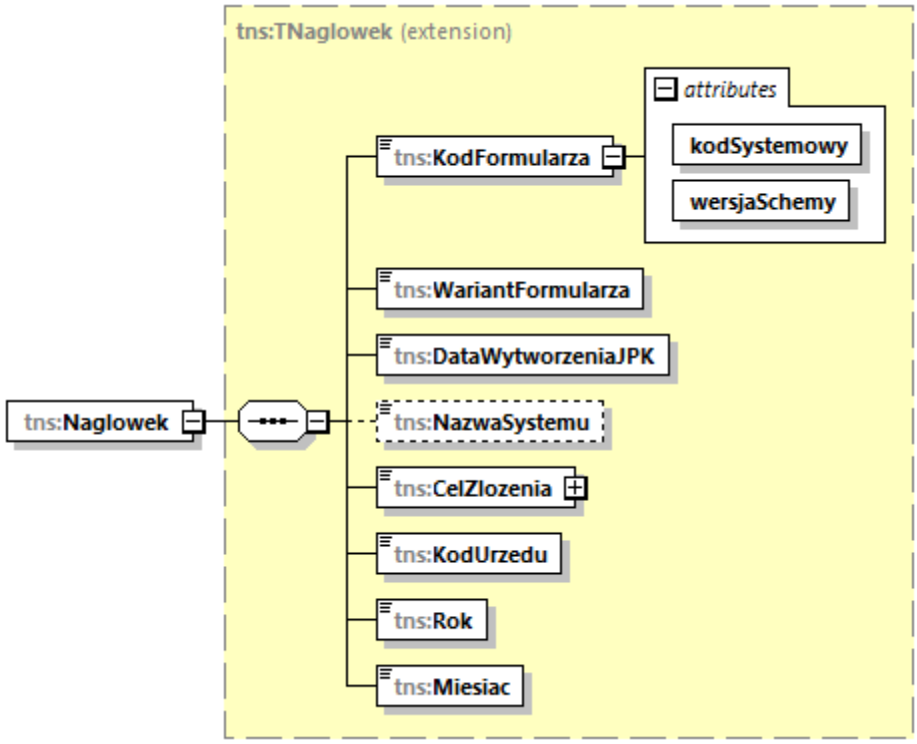

Tabela 2. **Opis struktury elementu Naglowek dla JPK_V7M i JPK_V7K.**

Nazwa pola	Opis pola
KodFormularza	Pole przechowuje dwa atrybuty elementu KodFormularza: – kodSystemowy: JPK_V7M (3) [dla podatników rozliczających się miesięcznie] albo JPK_V7K (3) [dla podatników rozliczających się kwartalnie] – wersjaSchemy: 1-0E.
WariantFormularza	Pole zawiera oznaczenie schematu. Obecnie jest to wartość: 3. Jest to trzeci wariant schemy JPK_V7M oraz JPK_V7K.
DataWytworzeniaJPK	Data i czas sporządzenia JPK_V7M albo JPK_V7K.
NazwaSystemu	Nazwa systemu informatycznego, z którego przesyłany jest JPK_V7M/JPK_V7K (pole fakultatywne)
CelZlozenia	Pole zawiera określenie celu złożenia: 1 – złożenie 2 – korekta
KodUrzedu	Oznaczenie kodu urzędu skarbowego, do którego składana jest deklaracja i ewidencja (np. 1471).

eprasa.pl d145e88633

Rok	Oznaczenie roku, za który składana jest deklaracja i ewidencja (np. 2026).
Miesiac	Oznaczenie miesiąca, za który składana jest deklaracja i ewidencja dla JPK_V7M oraz oznaczenie miesiąca, za który składana jest ewidencja dla JPK_V7K (np. 10). W przypadku złożenia pierwotnego JPK_V7K, jak i korekty części deklaracyjnej należy wskazać ostatni miesiąc kwartału, tj. odpowiednio: 3, 6, 9, 12.

eprasa.pl d145e88633

Podmiot1 dla JPK_V7M i JPK_V7K

Podmiot1 dla JPK_V7M i JPK_V7K składa się z następujących pól: **OsobaFizyczna** oraz **OsobaNiefizyczna**.

Na dane identyfikujące podmiotu będącego osobą fizyczną składają się następujące pola: **NIP, ImiePierwsze, Nazwisko, DataUrodzenia, Email** i **Telefon.**

Natomiast do pól wchodzących w skład danych identyfikujących podmiotu niebędącego osobą fizyczną należą: **NIP, PelnaNazwa, Email** i **Telefon.**

Struktura elementu Podmiot1 dla JPK_V7M i JPK_V7K

Schemat 3. Struktura elementu Podmiot1 dla JPK_V7M i JPK_V7K.

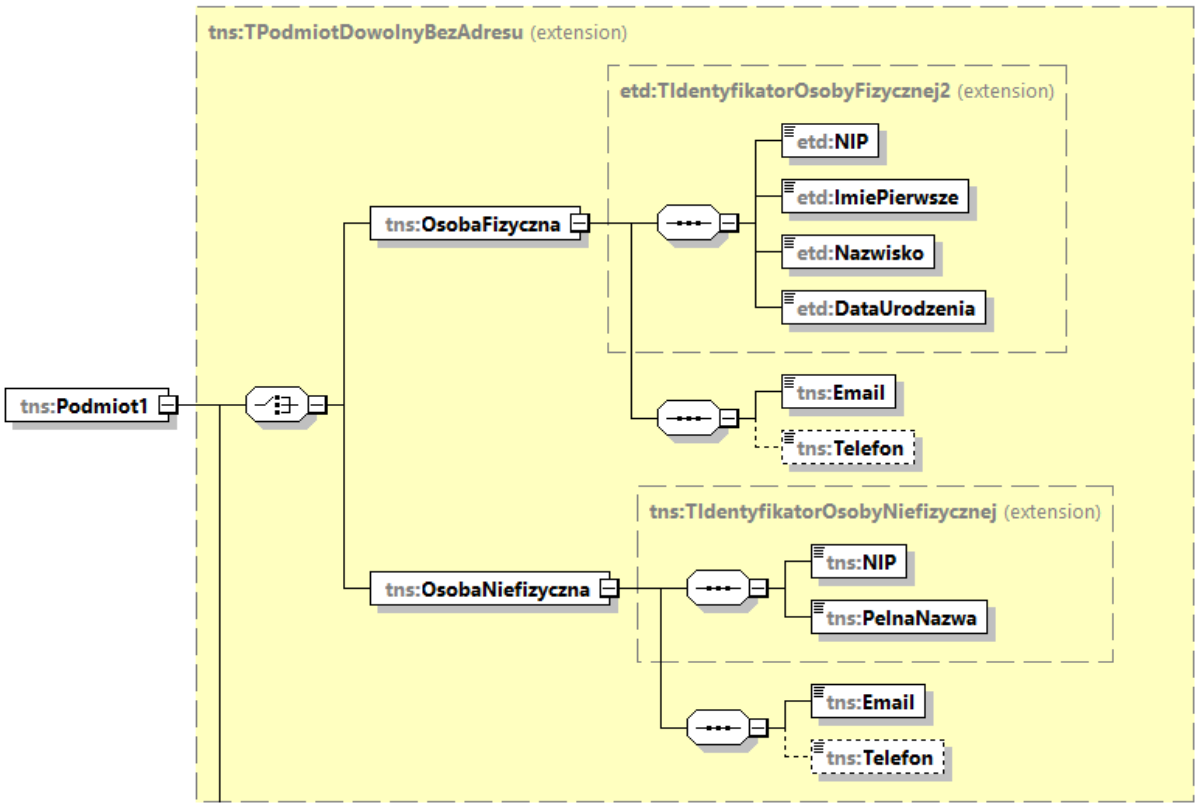

Tabela 3. **Opis struktura elementu Podmiot1 dla JPK_V7M i JPK_V7K.**

Nazwa pola	Opis pola
OsobaFizyczna	**Zawiera dane identyfikujące podmiot będący osobą fizyczną**
NIP	Identyfikator podatkowy NIP podatnika (np. 1010000000).
ImiePierwsze	Pierwsze imię podatnika

eprasa.pl d145e88633

Nazwisko	Nazwisko podatnika
DataUrodzenia	Data urodzenia podatnika (np. 1977-07-07)
Email	Adres poczty elektronicznej podatnika lub osoby reprezentującej podatnika
Telefon	Numer telefonu kontaktowego (np. 801055055) [pole fakultatywne]
OsobaNiefizyczna	**Zawiera dane identyfikujące podmiot niebędący osobą fizyczną**
NIP	Identyfikator podatkowy NIP podatnika (np. 1010000000).
PelnaNazwa	Nazwa podmiotu
Email	Adres poczty elektronicznej podatnika lub osoby reprezentującej podatnika
Telefon	Numer telefonu kontaktowego (pole fakultatywne)

eprasa.pl d145e88633

Ewidencja

Ogólne założenia dotyczące wypełniania części ewidencyjnej w strukturze JPK_V7M i JPK_V7K.

1. W przypadku korekty ewidencji, należy złożyć nowy, kompletny oraz zawierający poprawione dane plik XML. Niedopuszczalne jest złożenie pliku zawierającego jedynie dane korygowane.
2. Korektę błędnego wpisu niewpływającego na wysokość podatku należnego lub naliczonego dokonuje się co do zasady poprzez jego wystornowanie, tj. wpisanie ze znakiem przeciwnym całego wpisu oraz ponowne dodanie prawidłowego wpisu z podaniem pierwotnego numeru dokumentu (np. DowodSprzedazy, NrKontrahenta lub NazwaKontrahenta). Natomiast, w przypadku gdy podatnik jeszcze nie przesłał pliku za dany okres rozliczeniowy, dopuszczalne jest ujęcie tylko jednego zapisu z poprawnymi danymi.
3. Korekty dokumentów wpływających na wysokość podstawy opodatkowania lub podatku należnego („in plus” lub „in minus”) należy ująć w ewidencji z numerem dokumentu korygującego za ten okres, za który zgodnie z przepisami ustawy powinna nastąpić korekta.
4. Korekty dokumentów wpływających na wysokość podatku naliczonego „in plus” lub „in minus” należy ująć w ewidencji z numerem dokumentu korygującego. Natomiast, w przypadku korekt dokumentów wpływających na wysokość podatku naliczonego „in minus” jeżeli zgodnie z przepisami ustawy dokument pierwotny oraz korygujący można ująć w ewidencji za jeden okres rozliczeniowy dopuszczalne jest ujęcie wyłącznie dokumentu pierwotnego pomniejszonego o wartości z dokumentu korygującego.
5. Wielkości liter nie mają znaczenia.
6. Numery dowodów sprzedaży oraz dowodów zakupu należy ująć w ewidencji w całości, zgodnie z ich oryginalną pisownią. Nie należy pomijać części oznaczeń takich dokumentów.

eprasa.pl d145e88633

Struktura elementu Ewidencja dla JPK_V7M i JPK_V7K

Schemat 4. **Struktura elementu Ewidencja dla JPK_V7M i JPK_V7K.**

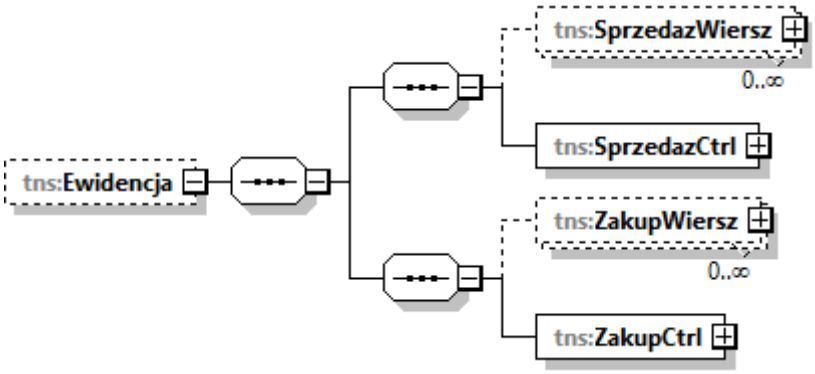

Tabela 4. **Opis struktura elementu Ewidencja dla JPK_V7M i JPK_V7K.**

Nazwa pola	Opis pola
SprzedazWiersz	Zawiera dane pozwalające na prawidłowe rozliczenie podatku należnego.
SprzedazCtrl	Zawiera dane dotyczące liczby wierszy oraz podatek należny według ewidencji w zakresie podatku należnego za okres, którego dotyczy JPK_V7M/JPK_V7K.
ZakupWiersz	Zawiera dane pozwalające na prawidłowe rozliczenie podatku naliczonego.
ZakupCtrl	Zawiera dane dotyczące liczby wierszy oraz podatek naliczony według ewidencji w zakresie podatku naliczonego za okres, którego dotyczy JPK_V7M/JPK_V7K.

eprasa.pl d145e88633

SprzedazWiersz dla JPK_V7M i JPK_V7K

Struktura ewidencji w zakresie podatku należnego dla JPK_V7M i JPK_V7K

Schemat 5. Struktura ewidencji w zakresie podatku należnego dla JPK_V7M i JPK_V7K (od pola LpSprzedazy do pola TypDokumentu).

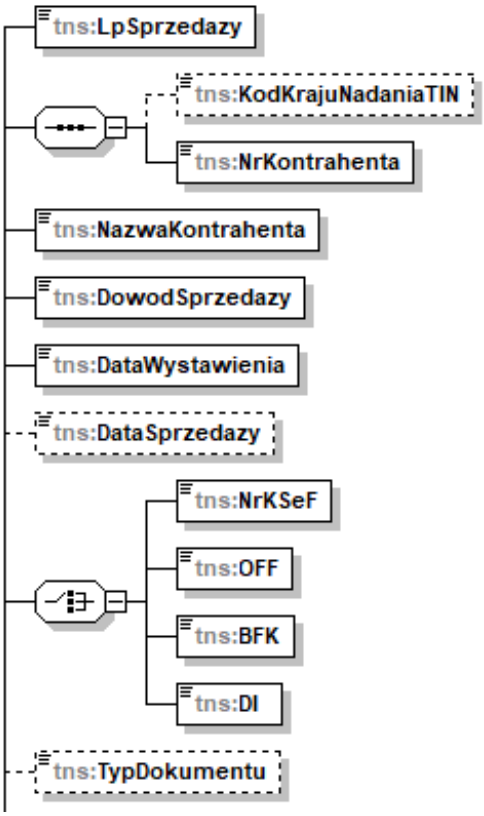

Tabela 5. **Opis struktury ewidencji w zakresie podatku należnego dla JPK_V7M i JPK_V7K (od pola LpSprzedazy do pola TypDokumentu).**

Nazwa pola	Opis pola
LpSprzedazy	Liczba porządkowa wiersza ewidencji w zakresie podatku należnego. W następujących po sobie wierszach podaje się kolejną liczbę naturalną począwszy od 1.
KodKrajuNadaniaTIN	Kod kraju nadania numeru, za pomocą którego nabywca, dostawca lub usługodawca jest zidentyfikowany na potrzeby podatku lub podatku od wartości dodanej (pole opcjonalne). Podaje się literowy kod kraju, w którym nabywca, dostawca lub usługodawca (kontrahent) jest

eprasa.pl d145e88633

	zidentyfikowany na potrzeby podatku lub podatku od wartości dodanej. W przypadku braku numeru TIN nabywcy, dostawcy lub usługodawcy pole pozostaje puste. *Przykład dla kontrahenta z Austrii: AT* *Przykład dla kontrahenta z Irlandii Północnej w zakresie transakcji towarowych: XI*
NrKontrahenta	Numer, za pomocą którego nabywca, dostawca lub usługodawca jest zidentyfikowany na potrzeby podatku lub podatku od wartości dodanej (wyłącznie kod cyfrowo-literowy). Podaje się numer, za pomocą którego nabywca, dostawca lub usługodawca (kontrahent) jest zidentyfikowany na potrzeby podatku lub podatku od wartości dodanej, bez literowego kodu kraju. W przypadku braku - w polu tym należy wpisać „BRAK”. *Przykład dla kontrahenta z Austrii: U99999999*
NazwaKontrahenta	Imię i nazwisko lub nazwa nabywcy, dostawcy lub usługodawcy. Podaje się imię i nazwisko lub nazwę nabywcy, dostawcy lub usługodawcy (kontrahenta), imię i nazwisko lub nazwę nadawcy w przypadku zgłoszenia celnego. W przypadku braku - w polu tym należy wpisać „BRAK”.
DowodSprzedazy	Numer dowodu. Podaje się numer dokumentu, odpowiednio faktury lub faktury korygującej, numer raportu fiskalnego lub innego dowodu wewnętrznego, a w przypadku dowodów dokumentujących dokonanie importu towarów, rozliczanego zgodnie z art. 33a ustawy, numer zgłoszenia celnego lub numer deklaracji importowej, o której mowa w art. 33b ustawy.

eprasa.pl d145e88633

	Ważne W przypadku, gdy zgłoszenia celne były składane z zastosowaniem uproszczeń, należy podać: • numer MRN zgłoszenia uzupełniającego złożonego do wpisu/wpisów do rejestru dokonanych w okresie rozliczeniowym, za który składana jest deklaracja importowa, • numer MRN zgłoszenia uproszczonego. W przypadku braku - w polu tym należy wpisać „BRAK”.
DataWystawienia	Data wystawienia dowodu. Podaje się datę wystawienia (dokumentu), odpowiednio faktury lub faktury korygującej, datę raportu fiskalnego lub innego dowodu wewnętrznego, a w przypadku dowodów dokumentujących dokonanie importu towarów, rozliczanego zgodnie z art. 33a ustawy, datę przyjęcia zgłoszenia celnego lub datę deklaracji importowej, o której mowa w art. 33b ustawy.
DataSprzedazy	Data dokonania lub zakończenia dostawy towarów lub wykonania usługi lub data otrzymania zapłaty, o której mowa w art. 106b ust. 1 pkt 4 ustawy, o ile taka data jest określona i różni się od daty wystawienia dowodu, a w przypadku, o którym mowa w art. 106e ust. 1a ustawy, datę dokonania lub zakończenia dostawy towarów lub wykonania usługi, jeżeli taka data jest określona i różni się od daty wystawienia faktury (pole opcjonalne). Podaje się datę dokonania lub zakończenia dostawy towarów lub wykonania usługi lub datę otrzymania całości lub części zapłaty, w przypadkach o których mowa w art. 106b ust. 1 pkt 4 ustawy, tj. w przypadku otrzymania całości lub części zapłaty przed dokonaniem dostawy towarów lub wykonaniem usługi, o ile taka data jest określona i różni się od daty wystawienia faktury. Jeśli data sprzedaży i wystawienia są takie same - pole może pozostać puste.
Dane z faktur lub oznaczenia dotyczące występowania faktur w Krajowym Systemie e-Faktur	Numer identyfikujący fakturę w KSeF lub oznaczenie wskazujące na powód braku numeru KSeF:

eprasa.pl d145e88633

	• **NrKSeF -** Numer identyfikujący fakturę w Krajowym Systemie e-Faktur; • **OFF -** Faktura, o której mowa w art. 106nf ust. 1 ustawy, która na dzień złożenia ewidencji nie posiada numeru identyfikującego tę fakturę w Krajowym Systemie e-Faktur; • **BFK -** Faktura elektroniczna lub faktura w postaci papierowej; • **DI -** Dowód inny niż faktura. Należy wprowadzić numer KSeF albo wybrać oznaczenie
TypDokumentu	Oznaczenia dowodu sprzedaży (pole opcjonalne). Podaje się przez wybór odpowiedniego oznaczenia, tylko w przypadku wystąpienia w danym okresie rozliczeniowym określonego dowodu: • **RO -** w przypadku zbiorczego dowodu sprzedaży z kas rejestrujących; • **WEW** - w przypadku dowodu wewnętrznego; przykład: *przekazanie nieodpłatnie przez podatnika towarów należących do jego przedsiębiorstwa, dokument zbiorczy dotyczący sprzedaży na rzecz osób fizycznych nieewidencjonowanej przy użyciu kasy rejestrującej;* • **FP -** w przypadku faktury, o której mowa w art. 106h ust. 1 ustawy. W przypadku braku wymienionych oznaczeń – pole pozostaje puste.

UWAGA

Dane z faktur lub oznaczenia dotyczące występowania faktur w Krajowym Systemie e-Faktur

NrKSeF

pole uzupełnia się, gdy na dzień złożenia JPK_VAT faktura ma nadany nr KSeF.

Ważne: Podanie numeru KSeF ma zastosowanie do wszystkich trybów wystawiania faktur (offline24, awaria, niedostępność systemu), jeśli z chwilą złożenia JPK_VAT z deklaracją faktury te zostały przesłane do KSeF i posiadają numer identyfikujący je w KSeF.

eprasa.pl d145e88633

OFF
Oznaczenie dotyczy faktury, o której mowa w **art. 106nf ust. 1 ustawy**, tj. faktury wystawionej w trybie awarii KSeF. Na dzień złożenia ewidencji faktura nie ma jeszcze przydzielonego numeru identyfikującego tę fakturę w KSeF.
Podatnik nie ma obowiązku dokonania korekty ewidencji JPK_VAT po uzyskaniu numeru KSeF.

BFK
Oznaczenie dotyczy faktury elektronicznej oraz faktury w postaci papierowej, które zostały wystawione poza KSeF, np. faktura na rzecz konsumenta lub faktury wystawione przed obowiązkiem fakturowania za pośrednictwem KSeF.

Oznaczenie należy stosować także do faktur wystawionych w trakcie awarii całkowitej KSeF (**art. 106ng ustawy**).

DI
Oznaczenie dotyczy dowodu innego niż faktura, dla której istnieje obowiązek wystawienia za pośrednictwem KSeF. Będą to dokumenty nieobjęte oznaczeniami **OFF** i **BFK** oraz faktury wystawione w trybie offline24 (**art. 106nda ustawy**) oraz w trakcie niedostępności systemu (**art. 106nh ust. 1 ustawy**), które na dzień przesłania ewidencji nie posiadają nadanego numeru identyfikującego tę fakturę w KSeF.
Ważne: W przypadku ujęcia w ewidencji faktury wystawionej w trybie offline24 (art. 106nda ustawy) oraz w trakcie niedostępności systemu (art. 106nh ust. 1 ustawy), dla której zastosowano w ewidencji oznaczenie DI - po uzyskaniu numeru KSeF podatnik powinien skorygować zastosowane oznaczenie poprzez wprowadzenie nadanego numeru KSeF.

UWAGA

Oznaczenie FP – „Faktura do paragonu”

W okresie od dnia 1 lutego 2026 r. do dnia 31 grudnia 2026 r. zawarte w ewidencji oznaczenie "FP" obejmuje fakturę, o której mowa w art. 106h ust. 1 ustawy *oraz fakturę elektroniczną i fakturę w postaci papierowej wystawione przy użyciu kas rejestrujących.*

Zgodnie z art. 109 ust. 3d ustawy faktury, o których mowa w art. 106h ust. 1, ujmuje się w ewidencji, w okresie rozliczeniowym, w którym zostały wystawione. **Faktury te nie zwiększają wartości sprzedaży oraz podatku należnego za okres, w którym zostały ujęte w tej ewidencji** (ponieważ sprzedaż została zaewidencjonowana przy użyciu kasy rejestrującej i ujęta w raporcie fiskalnym dobowym oraz miesięcznym, w okresie rozliczeniowym, w którym co do zasady powstał obowiązek podatkowy). W celu uniknięcia korekt JPK_VAT za okresy wcześniejsze przyjęto zasadę, że właściwe jest ujęcie faktury w

eprasa.pl d145e88633

części ewidencyjnej pliku JPK_VAT za miesiąc, w którym wystawiono fakturę, niezależnie od tego, w jakim okresie sprzedaż została ujęta w raporcie fiskalnym.

WAŻNE

W sumach kontrolnych ewidencji w zakresie podatku należnego nie uwzględnia się wysokości podstawy opodatkowania i podatku należnego z tytułu dostawy towarów oraz świadczenia usług udokumentowanych fakturami oznaczonymi FP.

Schemat 6. **Struktura ewidencji w zakresie podatku należnego dla JPK_V7M i JPK_V7K (od pola GTU_01 do pola GTU_13)**.

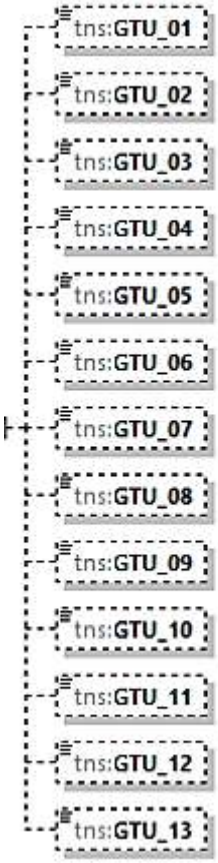

UWAGA

Oznaczenia dostaw towarów i świadczenia usług prezentowane są za pomocą symboli GTU_01 – GTU_13.

Pola wypełnia się dla całej faktury poprzez zaznaczenie **„1”** we właściwych polach odpowiadających symbolom od GTU_01 do GTU_13, w przypadku wystąpienia dostawy towaru lub świadczenia usługi na ewidencjonowanym dokumencie, bez wyodrębniania poszczególnych wartości, kwot podatku, itp.

eprasa.pl d145e88633

Pole pozostanie puste, w przypadku gdy dany towar lub usługa nie wystąpiły na dokumencie. Przykład 1 Jeżeli przedmiotem transakcji udokumentowanej fakturą są towary, np. z grup GTU_01, GTU_02 i GTU_04, to podatnik wpisuje **„1”** odpowiednio w polu „GTU_01”, „GTU_02” i GTU_04”.

Tabela 6. **Opis struktury ewidencji w zakresie podatku należnego dla JPK_V7M i JPK_V7K (od pola GTU_01 do pola GTU_13).**

Nazwa pola	Opis pola
GTU_01	Dostawa napojów alkoholowych o zawartości alkoholu powyżej 1,2%, piwa oraz napojów alkoholowych będących mieszaniną piwa i napojów bezalkoholowych, w których zawartość alkoholu przekracza 0,5% (CN od 2203 do 2208).
GTU_02	Dostawa towarów, o których mowa w art. 103 ust. 5aa ustawy.
GTU_03	Dostawa olejów opałowych nieujętych w lit. b, olejów smarowych i pozostałych olejów (CN od 2710 19 71 do 2710 19 83 i CN od 2710 19 87 do 2710 19 99, z wyłączeniem smarów plastycznych zaliczonych do kodu CN 2710 19 99), olejów smarowych (CN 2710 20 90) oraz preparatów smarowych (CN 3403, z wyłączeniem smarów plastycznych objętych tą pozycją).
GTU_04	Dostawa wyrobów tytoniowych, suszu tytoniowego, płynu do papierosów elektronicznych i wyrobów nowatorskich, w rozumieniu przepisów o podatku akcyzowym.
GTU_05	Dostawa odpadów – wyłącznie określonych w poz. 79–91 załącznika nr 15 do ustawy.
GTU_06	Dostawa urządzeń elektronicznych oraz części i materiałów do nich, wyłącznie określonych w poz. 7, 8, 59–63, 65, 66, 69 i 94–96 załącznika nr 15 do ustawy, a także folii typu stretch określonej w poz. 9 tego załącznika.
GTU_07	Dostawa pojazdów oraz części (CN od 8701 do 8708).

eprasa.pl d145e88633

GTU_08	Dostawa metali szlachetnych oraz nieszlachetnych – wyłącznie określonych w poz. 1 załącznika nr 12 do ustawy oraz w poz. 12–25, 33–40, 45, 46, 56 i 78 załącznika nr 15 do ustawy.
GTU_09	Dostawa produktów leczniczych, środków spożywczych specjalnego przeznaczenia żywieniowego oraz wyrobów medycznych – wyłącznie objętych obowiązkiem zgłoszenia, o którym mowa w art. 37av ust. 1 ustawy z dnia 6 września 2001 r. – Prawo farmaceutyczne (Dz. U. z 2021 r. poz. 974 i 981).
GTU_10	Dostawa budynków, budowli i gruntów oraz ich części i udziałów w prawie własności, w tym również zbycia praw, o których mowa w art. 7 ust. 1 ustawy.
GTU_11	Świadczenie usług w zakresie przenoszenia uprawnień do emisji gazów cieplarnianych, o których mowa w ustawie z dnia 12 czerwca 2015 r. o systemie handlu uprawnieniami do emisji gazów cieplarnianych (Dz. U. z 2021 r. poz. 332 i 1047).
GTU_12	Świadczenie usług o charakterze niematerialnym – wyłącznie: doradczych, w tym doradztwa prawnego i podatkowego oraz doradztwa związanego z zarządzaniem (PKWiU 62.02.1, 62.02.2, 66.19.91, 69.20.3, 70.22.11, 70.22.12, 70.22.13, 70.22.14, 70.22.15, 70.22.16, 70.22.3, 71.11.24, 71.11.42, 71.12.11, 71.12.31,74.90.13, 74.90.15, 74.90.19), w zakresie rachunkowości i audytu finansowego (PKWiU 69.20.1,69.20.2), prawnych (PKWiU 69.1), zarządczych (PKWiU 62.03, 63.11.12, 66.11.19, 66.30, 68.32,69.20.4, 70.22.17, 70.22.2, 90.02.19.1), firm centralnych (PKWiU 70.1), marketingowych lub reklamowych (PKWiU 73.1), badania rynku i opinii publicznej (PKWiU 73.2), w zakresie badań naukowych i prac rozwojowych (PKWiU 72) oraz w zakresie pozaszkolnych form edukacji (PKWiU 85.5).
GTU_13	Świadczenie usług transportowych i gospodarki magazynowej (PKWiU 49.4, 52.1).

WAŻNE

Oznaczeń GTU nie stosuje się dla transakcji udokumentowanych zbiorczymi dowodami RO i WEW oraz do transakcji nabycia towarów i usług skutkujących powstaniem podatku należnego (WNT, import towarów, import usług, opodatkowanych na zasadzie odwrotnego obciążenia).

eprasa.pl d145e88633

Schemat 7. **Struktura ewidencji w zakresie podatku należnego dla JPK_V7M i JPK_V7K (od pola WSTO_EE do pola B_MPV_PROWIZJA).**

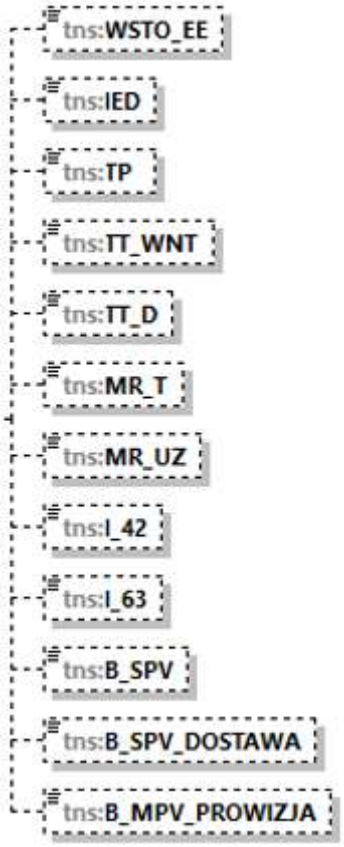

UWAGA

Oznaczenia procedur prezentowane są za pomocą symboli: **WSTO_EE, IED, TP, TT_WNT, TT_D, MR_T, MR_UZ, I_42, I_63, B_SPV, B_SPV_DOSTAWA, B_MPV_PROWIZJA**
Pola wypełnia się dla całego dokumentu, poprzez zaznaczenie **„1”** w każdym z pól odpowiadających symbolom: WSTO_EE, IED, TP, TT_WNT, TT_D, MR_T, MR_UZ, I_42, I_63, B_SPV, B_SPV_DOSTAWA, B_MPV_PROWIZJA, w przypadku wystąpienia danej procedury na ewidencjonowanym dokumencie, bez wyodrębniania poszczególnych wartości, kwot podatku, itp.
W przypadku gdy procedura nie wystąpiła, pole pozostawia się puste.

Przykład 2

Jeżeli transakcja udokumentowana fakturą dotyczy towarów używanych, dzieł sztuki, przedmiotów kolekcjonerskich i antyków, opodatkowana na zasadach marży zgodnie z art. 120 ustawy oraz istnieją powiązania między nabywcą a dokonującym dostawy towarów lub usługodawcą, o których mowa w art. 32 ust. 2 pkt 1 ustawy, to wartość **„1”** należy wpisać odpowiednio w polu „TP” i „MR_UZ”.

eprasa.pl d145e88633

Tabela 7. **Opis struktury ewidencji w zakresie podatku należnego dla JPK_V7M i JPK_V7K (od pola WSTO_EE do pola B_MPV_PROWIZJA).**

Nazwa pola	Opis pola
WSTO_EE	Wewnątrzwspólnotowa sprzedaż na odległość towarów, która w momencie rozpoczęcia jej wysyłki lub transportu znajduje się na terytorium kraju, oraz świadczenie usług telekomunikacyjnych, nadawczych i elektronicznych, o których mowa w art. 28k ustawy, na rzecz podmiotów niebędących podatnikami, posiadających siedzibę, stałe miejsce zamieszkania lub miejsce pobytu na terytorium państwa członkowskiego innym niż terytorium kraju.
IED	Dostawa towarów, o której mowa w art. 7a ust. 1 i 2 ustawy, dokonana przez podatnika ułatwiającego tę dostawę, który nie korzysta z procedury szczególnej, o której mowa w dziale XII w rozdziale 6a lub 9 ustawy lub w odpowiadających im regulacjach, dla której miejscem dostawy jest terytorium kraju.
TP	Istniejące powiązania między nabywcą a dokonującym dostawy towarów lub usługodawcą, o których mowa w art. 32 ust. 2 pkt 1 ustawy. **WAŻNE** Oznaczenia „TP” nie stosuje się w przypadku dostaw towarów oraz świadczenia usług, gdy powiązania między nabywcą a dokonującym dostawy towarów lub usługodawcą wynikają wyłącznie z powiązania ze Skarbem Państwa lub jednostkami samorządu terytorialnego, lub ich związkami.
TT_WNT	Wewnątrzwspólnotowe nabycie towarów dokonane przez drugiego w kolejności podatnika VAT w ramach transakcji trójstronnej w procedurze uproszczonej, o której mowa w dziale XII rozdział 8 ustawy.
TT_D	Dostawa towarów poza terytorium kraju dokonana przez drugiego w kolejności podatnika VAT w ramach transakcji trójstronnej w procedurze uproszczonej, o której mowa w dziale XII rozdział 8 ustawy.
MR_T	Świadczenie usług turystyki opodatkowane na zasadach marży zgodnie z art. 119 ustawy.
MR_UZ	Dostawa towarów używanych, dzieł sztuki, przedmiotów kolekcjonerskich i antyków, opodatkowana na zasadach marży zgodnie z art. 120 ustawy.

eprasa.pl d145e88633

I_42	Wewnątrzwspólnotowa dostawa towarów następująca po imporcie tych towarów w ramach procedury celnej 42 (import).
I_63	Wewnątrzwspólnotowa dostawa towarów następująca po imporcie tych towarów w ramach procedury celnej 63 (import).
B_SPV	Transfer bonu jednego przeznaczenia dokonany przez podatnika działającego we własnym imieniu, opodatkowany zgodnie z art. 8a ust. 1 ustawy.
B_SPV_DOSTAWA	Dostawa towarów oraz świadczenie usług, których dotyczy bon jednego przeznaczenia na rzecz podatnika, który wyemitował bon zgodnie z art. 8a ust. 4 ustawy.
B_MPV_PROWIZJA	Świadczenie usług pośrednictwa oraz innych usług dotyczących transferu bonu różnego przeznaczenia, opodatkowane zgodnie z art. 8b ust. 2 ustawy.

WAŻNE

Oznaczeń procedur wymienionych w tabeli 7 **nie stosuje** się dla transakcji udokumentowanych zbiorczymi dowodami RO.

WAŻNE

Transakcje oznaczone procedurą WSTO_EE, które zostały ujęte w ewidencji zapisem zbiorczym, wykazuje się w ewidencji odrębnie na podstawie dowodu wewnętrznego WEW.

Schemat 8. **Struktura ewidencji w zakresie podatku należnego dla JPK_V7M i JPK_V7K (od pola KorektaPodstawyOpodt do pola SprzedazVAT_Marza).**

eprasa.pl d145e88633

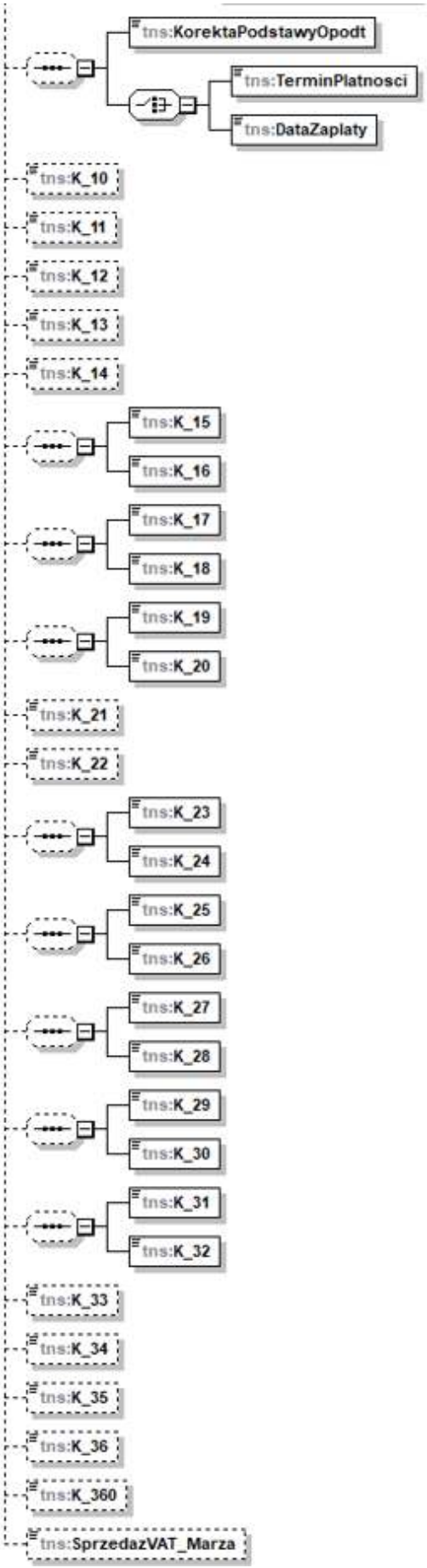

eprasa.pl d145e88633

Tabela 8. **Opis struktury ewidencji w zakresie podatku należnego dla JPK_V7M i JPK_V7K (od pola KorektaPodstawyOpodt do pola SprzedazVAT_Marza).**

Nazwa pola	Opis pola
KorektaPodstawyOpodt	Korekta podstawy opodatkowania oraz podatku należnego, o której mowa w art. 89a ust. 1 i 4 ustawy (pole opcjonalne). Podaje się „1” w przypadku dokonania odpowiednio korekt, o których mowa w art. 89a ust. 1 lub ust. 4 ustawy, w pozycjach od K_15 do K_20. W przeciwnym przypadku pole **KorektaPodstawyOpodt** pozostaje puste. W przypadku korekty dokonanej zgodnie z art. 89a ust. 1 ustawy, obowiązkowo należy wskazać również datę upływu terminu płatności (pole **TerminPlatnosci**), a w przypadku korekty dokonanej zgodnie z art. 89a ust. 4 ustawy, obowiązkowo należy wskazać datę uregulowania lub zbycia należności (pole **DataZaplaty**). **WAŻNE** Korekty podstawy opodatkowania oraz podatku należnego, o których mowa w art. 89a ust. 1 i 4 ustawy (zarówno zmniejszające, jak i zwiększające) ewidencjonuje się pojedynczo, podając wszystkie elementy wymagane dla faktur dokumentujących dostawy towarów lub świadczenia usług. Korekty zmniejszające podstawę opodatkowania i podatek należny na podstawie art. 89a ust. 1 ustawy wprowadza się ze znakiem „in minus”.
K_10	Wysokość podstawy opodatkowania wynikająca z dostawy towarów oraz świadczenia usług na terytorium kraju, zwolnionych od podatku (pole opcjonalne). Podaje się wartość netto dostawy towarów oraz świadczenia usług na terytorium kraju zwolnionych od podatku na podstawie art. 43 lub art. 82 ustawy. W przypadku braku - pole pozostaje puste.
K_11	Wysokość podstawy opodatkowania wynikająca z dostawy towarów oraz świadczenia usług poza terytorium kraju (pole opcjonalne). Podaje się wysokość podstawy opodatkowania wynikającą z dostaw towarów oraz świadczenia usług, dla których miejsce świadczenia znajduje się poza terytorium kraju, w stosunku do których:

eprasa.pl d145e88633

	• podatnik ma prawo do odliczenia podatku naliczonego, jeżeli importowane lub nabyte towary i usługi dotyczą dostawy towarów lub świadczenia usług przez podatnika poza terytorium kraju, jeżeli kwoty te mogłyby być odliczone, gdyby czynności te były wykonywane na terytorium kraju, a podatnik posiada dokumenty, z których wynika związek odliczonego podatku z tymi czynnościami, lub • podatnik ma prawo do odliczenia podatku naliczonego, jeżeli importowane lub nabyte towary i usługi dotyczą czynności zwolnionych od podatku na podstawie art. 43 ust. 1 pkt 7 oraz pkt 37–41 ustawy, wykonywanych na terytorium kraju, w przypadku gdy miejscem świadczenia tych usług zgodnie z art. 28b lub art. 28l ustawy jest terytorium państwa trzeciego lub gdy usługi dotyczą bezpośrednio towarów eksportowanych, pod warunkiem że podatnik posiada dokumenty, z których wynika związek odliczonego podatku z tymi czynnościami. W polu K_11 nie wykazuje się informacji o dostawach towarów i świadczeniu usług objętych procedurami szczególnymi, o których mowa w dziale XII w rozdziale 6a, 7 lub 9 ustawy i w związku z tym objętych odrębnym obowiązkiem ewidencyjnym i sprawozdawczym. W przypadku braku tego rodzaju transakcji pole pozostaje puste.
K_12	Wysokość podstawy opodatkowania wynikająca ze świadczenia usług, o których mowa w art. 100 ust. 1 pkt 4 ustawy (pole opcjonalne). Podaje się odrębnie uwzględnioną również w pozycji K_11 wartość netto usług, których miejsce świadczenia znajduje się na terytorium innego niż Polska państwa członkowskiego, świadczonych na rzecz podatników podatku od wartości dodanej lub osób prawnych niebędących takimi podatnikami, zidentyfikowanych na potrzeby podatku od wartości dodanej, dla których zobowiązanym do zapłaty podatku od wartości dodanej jest usługobiorca. W pozycji nie wykazuje się usług, które są zwolnione od podatku od wartości dodanej lub opodatkowane stawką 0%. W przypadku braku - pole pozostaje puste.

eprasa.pl d145e88633

K_13	Wysokość podstawy opodatkowania wynikająca z dostawy towarów oraz świadczenia usług na terytorium kraju, opodatkowanych stawką 0% (pole opcjonalne). Podaje się wartość netto dostaw towarów oraz świadczenia usług na terytorium kraju opodatkowanych stawką 0%. W przypadku braku - pole pozostaje puste.
K_14	Wysokość podstawy opodatkowania wynikająca z dostawy towarów, o której mowa w art. 129 ustawy (pole opcjonalne). Podaje się odrębnie uwzględnioną również w pozycji K_13 wartość netto dostaw towarów, od których dokonano zwrotu podatku podróżnemu, opodatkowanych stawką 0%. W przypadku braku - pole pozostaje puste.
K_15	Wysokość podstawy opodatkowania wynikająca z dostawy towarów oraz świadczenia usług na terytorium kraju, opodatkowanych stawką 5%, z uwzględnieniem korekty dokonanej zgodnie z art. 89a ust. 1 i 4 ustawy (pole opcjonalne). Podaje się wartość netto dostaw towarów oraz świadczonych usług na terytorium kraju opodatkowanych stawką 5%, a także korekty zmniejszające podstawę opodatkowania zgodnie z art. 89a ust. 1 ustawy oraz korekty zwiększające podstawę opodatkowania zgodnie z art. 89a ust. 4 ustawy, w odniesieniu do dostaw towarów oraz świadczenia usług na terytorium kraju, opodatkowanych stawką 5%. W przypadku braku - pole pozostaje puste.
K_16	Wysokość podatku należnego wynikająca z dostawy towarów oraz świadczenia usług na terytorium kraju, opodatkowanych stawką 5%, z uwzględnieniem korekty dokonanej zgodnie z art. 89a ust. 1 i 4 ustawy (pole opcjonalne). Podaje się wysokość podatku należnego z tytułu dostaw towarów oraz świadczonych usług na terytorium kraju, opodatkowanych stawką 5%, a także korekty zmniejszające podatek należny zgodnie z art. 89a ust. 1 ustawy oraz korekty zwiększające podatek należny zgodnie z art. 89a ust. 4 ustawy, w odniesieniu do dostaw towarów oraz świadczenia usług na terytorium kraju, opodatkowanych stawką 5%. W przypadku braku - pole pozostaje puste.

eprasa.pl d145e88633

K_17	Wysokość podstawy opodatkowania wynikająca z dostawy towarów oraz świadczenia usług na terytorium kraju, opodatkowanych stawką 7% albo 8%, z uwzględnieniem korekty dokonanej zgodnie z art. 89a ust. 1 i 4 ustawy (pole opcjonalne). Podaje się wartość netto dostaw towarów oraz świadczonych usług na terytorium kraju, opodatkowanych stawką 7% lub 8%, a także korekty zmniejszające podstawę opodatkowania zgodnie z art. 89a ust. 1 ustawy oraz korekty zwiększające podstawę opodatkowania zgodnie z art. 89a ust. 4 ustawy, w odniesieniu do dostaw towarów oraz świadczenia usług na terytorium kraju, opodatkowanych stawką 7% lub 8%. W przypadku braku - pole pozostaje puste.
K_18	Wysokość podatku należnego wynikająca z dostawy towarów oraz świadczenia usług na terytorium kraju, opodatkowanych stawką 7% albo 8%, z uwzględnieniem korekty dokonanej zgodnie z art. 89a ust. 1 i 4 ustawy (pole opcjonalne). Podaje się wysokość podatku należnego z tytułu dostaw towarów oraz świadczonych usług na terytorium kraju, opodatkowanych stawką 7% lub 8%, a także korekty zmniejszające podatek należny zgodnie z art. 89a ust. 1 ustawy oraz korekty zwiększające podatek należny zgodnie z art. 89a ust. 4 ustawy, w odniesieniu do dostaw towarów oraz świadczenia usług na terytorium kraju, opodatkowanych stawką 7% lub 8%. W przypadku braku - pole pozostaje puste.
K_19	Wysokość podstawy opodatkowania wynikająca z dostawy towarów oraz świadczenia usług na terytorium kraju, opodatkowanych stawką 22% albo 23%, z uwzględnieniem korekty dokonanej zgodnie z art. 89a ust. 1 i 4 ustawy (pole opcjonalne). Podaje się wartość netto dostaw towarów oraz świadczonych usług na terytorium kraju, opodatkowanych stawką 22% lub 23%, a także korekty zmniejszające podstawę opodatkowania zgodnie z art. 89a ust. 1 ustawy oraz korekty zwiększające podstawę opodatkowania zgodnie z art. 89a ust. 4 ustawy, w odniesieniu do dostaw towarów oraz świadczenia usług na terytorium kraju, opodatkowanych stawką 22% lub 23%. W przypadku braku - pole pozostaje puste.
K_20	Wysokość podatku należnego wynikająca z dostawy towarów oraz świadczenia usług na terytorium kraju, opodatkowanych

eprasa.pl d145e88633

	stawką 22% albo 23%, z uwzględnieniem korekty dokonanej zgodnie z art. 89a ust. 1 i 4 ustawy (pole opcjonalne). Podaje się wysokość podatku należnego z tytułu dostaw towarów oraz świadczonych usług na terytorium kraju, opodatkowanych stawką 22% lub 23%, a także korekty zmniejszające podatek należny zgodnie z art. 89a ust. 1 ustawy oraz korekty zwiększające podatek należny zgodnie z art. 89a ust. 4 ustawy, w odniesieniu do dostaw towarów oraz świadczenia usług na terytorium kraju, opodatkowanych stawką 22% lub 23%. W przypadku braku - pole pozostaje puste.
K_21	Wysokość podstawy opodatkowania wynikająca z wewnątrzwspólnotowej dostawy towarów, o której mowa w art. 13 ust. 1 i 3 ustawy (pole opcjonalne). Podaje się wartość netto dokonanej przez podatnika wewnątrzwspólnotowej dostawy towarów, o której mowa w art. 13 ust. 1 i 3 ustawy. W przypadku braku - pole pozostaje puste.
K_22	Wysokość podstawy opodatkowania wynikająca z eksportu towarów (pole opcjonalne). Podaje się wartość netto dokonanego przez podatnika eksportu towarów, w rozumieniu art. 2 pkt 8 ustawy. W przypadku braku - pole pozostaje puste.
K_23	Wysokość podstawy opodatkowania wynikająca z wewnątrzwspólnotowego nabycia towarów (pole opcjonalne). Podaje się wartość netto wewnątrzwspólnotowego nabycia towarów obliczoną zgodnie z art. 29a ustawy. Kwota będzie porównywana z wartością wewnątrzwspólnotowych nabyć towarów wykazaną w informacji podsumowującej. W pozycji tej należy wykazać również: • wewnątrzwspólnotowe nabycie towarów, o którym mowa w art. 138 ust. 1 pkt 2 lit. a ustawy (dane te wykazuje ostatni w kolejności podatnik rozliczający się w wewnątrzwspólnotowej transakcji trójstronnej według procedury uproszczonej). • wewnątrzwspólnotowe nabycie towarów, o którym mowa w art. 136 ustawy (dane dotyczące

eprasa.pl d145e88633

	wewnątrzwspólnotowego nabycia towarów, które zostało uznane za opodatkowane na terytorium kraju na podstawie zastosowania w wewnątrzwspólnotowej transakcji trójstronnej procedury uproszczonej, podaje drugi w kolejności podatnik rozliczający się w tej transakcji według procedury uproszczonej). W przypadku braku - pole pozostaje puste.
K_24	Wysokość podatku należnego wynikająca z wewnątrzwspólnotowego nabycia towarów (pole opcjonalne). Podaje się wysokość podatku należnego z tytułu wewnątrzwspólnotowego nabycia towarów obliczoną od podstawy ustalonej zgodnie z art. 29a ustawy, z uwzględnieniem wewnątrzwspólnotowego nabycia towarów, o którym mowa w art. 138 ust. 1 pkt 2 lit. a ustawy, natomiast z wyłączeniem transakcji, o których mowa w art. 136 ustawy. W przypadku braku - pole pozostaje puste. **WAŻNE** **W przypadku wystąpienia transakcji w pozycji K_23, w których podatek należny nie występuje, w polu należy wykazać „0.00”.**
K_25	Wysokość podstawy opodatkowania wynikająca z importu towarów rozliczanego zgodnie z art. 33a ustawy, potwierdzona zgłoszeniem celnym lub deklaracją importową, o której mowa w art. 33b ustawy (pole opcjonalne). Podaje się wartość netto importu towarów, wyłącznie w przypadku wyboru przez podatnika rozliczenia podatku należnego z tytułu importu towarów w deklaracji podatkowej, zgodnie z art. 33a ustawy. W przypadku braku - pole pozostaje puste.
K_26	Wysokość podatku należnego wynikająca z importu towarów rozliczanego zgodnie z art. 33a ustawy, potwierdzona zgłoszeniem celnym lub deklaracją importową, o której mowa w art. 33b ustawy (pole opcjonalne). Podaje się wysokość podatku należnego z tytułu importu towarów, wyłącznie w przypadku wyboru przez podatnika

eprasa.pl d145e88633

	rozliczenia podatku należnego z tytułu importu towarów w deklaracji podatkowej, zgodnie z art. 33a ustawy. W przypadku braku - pole pozostaje puste. **WAŻNE** **W przypadku wystąpienia transakcji w pozycji K_25, w których podatek należny nie występuje, w polu należy wykazać „0.00”.**
K_27	Wysokość podstawy opodatkowania wynikająca z importu usług, z wyłączeniem usług nabywanych od podatników podatku od wartości dodanej, do których stosuje się art. 28b ustawy (pole opcjonalne). Podaje się wartość netto usług, stanowiących import usług. W pozycji tej nie wykazuje się usług, do których stosuje się art. 28b ustawy, nabywanych od podatników podatku od wartości dodanej w rozumieniu ustawy, tj. podatników podatku od wartości dodanej nakładanego na terytorium państwa członkowskiego Unii Europejskiej innym niż terytorium kraju. W przypadku braku - pole pozostaje puste.
K_28	Wysokość podatku należnego wynikająca z importu usług, z wyłączeniem usług nabywanych od podatników podatku od wartości dodanej, do których stosuje się art. 28b ustawy (pole opcjonalne). Podaje się wysokość podatku należnego od importu usług. W pozycji tej nie wykazuje się podatku od usług, do których stosuje się art. 28b ustawy, nabywanych od podatników podatku od wartości dodanej w rozumieniu ustawy, tj. podatników podatku od wartości dodanej nakładanego na terytorium państwa członkowskiego Unii Europejskiej innym niż terytorium kraju. W przypadku braku - pole pozostaje puste. **WAŻNE** **W przypadku wystąpienia transakcji w pozycji K_27, w których podatek należny nie występuje, w polu należy wykazać „0.00”.**

eprasa.pl d145e88633

K_29	Wysokość podstawy opodatkowania wynikająca z importu usług nabywanych od podatników podatku od wartości dodanej, do których stosuje się art. 28b ustawy (pole opcjonalne). Podaje się wartość netto usług, stanowiących import usług, do których stosuje się art. 28b ustawy, nabywanych od podatników podatku od wartości dodanej w rozumieniu ustawy, tj. podatników podatku od wartości dodanej nakładanego na terytorium państwa członkowskiego Unii Europejskiej innym niż terytorium kraju. W przypadku braku - pole pozostaje puste.
K_30	Wysokość podatku należnego wynikająca z importu usług nabywanych od podatników podatku od wartości dodanej, do których stosuje się art. 28b ustawy (pole opcjonalne). Podaje się wysokość podatku należnego od importu usług, dla których miejsce świadczenia określa się na podstawie art. 28b ustawy, nabywanych od podatników podatku od wartości dodanej w rozumieniu ustawy, tj. podatników podatku od wartości dodanej nakładanego na terytorium państwa członkowskiego Unii Europejskiej innym niż terytorium kraju. W przypadku braku - pole pozostaje puste. **WAŻNE** **W przypadku wystąpienia transakcji w pozycji K_29, w których podatek należny nie występuje, w polu należy wykazać „0.00”.**
K_31	Wysokość podstawy opodatkowania wynikająca z dostawy towarów, dla których podatnikiem jest nabywca zgodnie z art. 17 ust. 1 pkt 5 ustawy (pole opcjonalne). W przypadku braku - pole pozostaje puste. **Uwaga** Dodatkowo, w okresie od 1 kwietnia 2023 r. do 31 grudnia 2026 r. **nabywca, a także sprzedawca** podaje wysokość podstawy opodatkowania wynikającą z dostawy gazu w systemie gazowym, dostawy energii elektrycznej w systemie elektroenergetycznym i świadczenia usług w zakresie przenoszenia uprawnień do emisji gazów cieplarnianych, o

eprasa.pl d145e88633

	których mowa w ustawie z dnia 12 czerwca 2015 r. o systemie handlu uprawnieniami do emisji gazów cieplarnianych (Dz. U. z 2024 r. poz. 1505 oraz z 2025 r. poz. 303), w zakresie w jakim stosuje się zasady określone w art. 145e ust. 1 ustawy[1].
K_32	Wysokość podatku należnego wynikająca z dostawy towarów, dla których podatnikiem jest nabywca zgodnie z art. 17 ust. 1 pkt 5 ustawy (pole opcjonalne). W przypadku braku - pole pozostaje puste. **Uwaga** Dodatkowo, w okresie od 1 kwietnia 2023 r. do 31 grudnia 2026 r. **nabywca, a także sprzedawca** podaje wysokość podatku należnego wynikającą z dostawy gazu w systemie gazowym, dostawy energii elektrycznej w systemie elektroenergetycznym i świadczenia usług w zakresie przenoszenia uprawnień do emisji gazów cieplarnianych, o których mowa w ustawie z dnia 12 czerwca 2015 r. o systemie handlu uprawnieniami do emisji gazów cieplarnianych (Dz. U. z 2024 r. poz. 1505 oraz z 2025 r. poz. 303), w zakresie w jakim stosuje się zasady określone w art. 145e ust. 1 ustawy[1]. **WAŻNE** **W przypadku wystąpienia transakcji w pozycji K_31, w których podatek należny nie występuje, w polu należy wykazać „0.00”.**
K_33	Wysokość podatku należnego od towarów objętych spisem z natury, o którym mowa w art. 14 ust. 5 ustawy (pole opcjonalne). Podaje się wysokość podatku należnego od towarów własnej produkcji oraz towarów, które po nabyciu nie były przedmiotem dostawy, w stosunku do których przysługiwało prawo do obniżenia kwoty podatku należnego o kwotę podatku naliczonego, objętych spisem z natury sporządzonym na dzień: • rozwiązania spółki cywilnej lub handlowej niemającej osobowości prawnej;

[1] § 1 pkt. 4 i § 2 rozporządzenia Ministra Finansów z dnia 24 kwietnia 2023 r. zmieniającego rozporządzenie w sprawie szczegółowego zakresu danych zawartych w deklaracjach podatkowych i w ewidencji w zakresie podatku od towarów i usług (Dz. U. z 2023 r. poz. 794) oraz § 1 rozporządzenie Ministra Finansów z dnia 25 lutego 2025 r. zmieniającego rozporządzenie w sprawie szczegółowego zakresu danych zawartych w deklaracjach podatkowych i w ewidencji w zakresie podatku od towarów i usług (Dz. U. z 2025 r., poz. 245)

eprasa.pl d145e88633

	• zaprzestania wykonywania czynności podlegających opodatkowaniu; • wygaśnięcia zarządu sukcesyjnego albo uprawnienia do powołania zarządcy sukcesyjnego, w przypadkach o których mowa w art. 14 ust. 1 pkt 3 ustawy; • upływu 10 miesięcy, w przypadku gdy podatnik, będący osobą fizyczną albo przedsiębiorstwem w spadku, który nie zawiesił wykonywania działalności gospodarczej na podstawie przepisów dotyczących zawieszenia wykonywania działalności gospodarczej i w okresie 10 miesięcy nie wykonywał czynności podlegających opodatkowaniu. W przypadku braku - pole pozostaje puste.
K_34	Wysokość zwrotu odliczonej lub zwróconej kwoty wydanej na zakup kas rejestrujących, o którym mowa w art. 111 ust. 6 ustawy (pole opcjonalne). Podaje się wysokość wcześniej odliczonej lub zwróconej podatnikowi ulgi na zakup kas rejestrujących, w przypadku gdy w okresie 3 lat od dnia rozpoczęcia prowadzenia ewidencji sprzedaży zakończy działalność gospodarczą lub nie podda kas rejestrujących w określonych terminach obowiązkowemu przeglądowi technicznemu, a także w innych przypadkach określonych przez ministra właściwego do spraw finansów publicznych, w drodze rozporządzenia. W przypadku braku - pole pozostaje puste.
K_35	Wysokość podatku należnego od wewnątrzwspólnotowego nabycia środków transportu, wykazana w wysokości podatku należnego z tytułu wewnątrzwspólnotowego nabycia towarów, podlegająca wpłacie w terminie, o którym mowa w art. 103 ust. 3, w związku z ust. 4 ustawy (pole opcjonalne). Podaje się wysokość podatku należnego od wewnątrzwspólnotowego nabycia środków transportu, wykazaną w pozycji K_24, podlegający wpłacie na rachunek urzędu skarbowego w terminie 14 dni od dnia powstania obowiązku podatkowego, zgodnie z art. 103 ust. 4 ustawy. W przypadku braku - pole pozostaje puste.
K_36	Wysokość podatku od wewnątrzwspólnotowego nabycia towarów, o których mowa w art. 103 ust. 5aa ustawy, podlegająca wpłacie w terminie, o którym mowa w art. 103 ust. 5a i 5ac ustawy (pole opcjonalne).

eprasa.pl d145e88633

	Podaje się wysokość podatku od wewnątrzwspólnotowego nabycia towarów, o których mowa w art. 103 ust. 5aa ustawy, podlegającą wpłacie na rachunek urzędu skarbowego właściwego w zakresie wpłat podatku akcyzowego. W przypadku braku - pole pozostaje puste.
K_360	Wysokość podatku od niezwróconej kaucji pobranej za produkty w opakowaniach na napoje objęte systemem kaucyjnym, podlegająca wpłacie przez podmiot reprezentujący, o którym mowa w art. 17b ustawy (pole opcjonalne). Podaje się wysokość podatku od niezwróconej kaucji pobranej za produkty w opakowaniach na napoje objęte systemem kaucyjnym, podlegająca wpłacie przez podmiot reprezentujący, który zawarł umowy z wprowadzającymi produkty w opakowaniach na napoje. W przypadku braku - pole pozostaje puste.
SprzedazVAT_Marza	Wartość sprzedaży brutto dostawy towarów i świadczenia usług opodatkowanych na zasadach marży zgodnie z art. 119 i art. 120 ustawy (pole opcjonalne). Podaje się całkowitą wartość, którą ma zapłacić nabywca z tytułu dokonanej na jego rzecz dostawy towarów lub świadczonej usługi opodatkowanych na zasadach marży zgodnie z art. 119 i art. 120 ustawy. W przypadku braku - pole pozostaje puste.

eprasa.pl d145e88633

UWAGA

W przypadku udokumentowania sprzedaży fakturą, z wartościami **sprzedaży brutto dostaw towarów lub świadczenia usług opodatkowanych na zasadach marży**, poza danymi określonymi w § 10 ust. 2 pkt 1 rozporządzenia, w polach właściwych dla sprzedaży według odpowiednych stawek podatku należy wykazywać poszczególne podstawy opodatkowania, tj.: marże pomniejszone o podatek należny (w tym również marże ujemne) i podatek należny od poszczególnych marż (przy marży ujemnej podatek wynosi „0.00”), z oznaczeniem odpowiednio MR_T lub MR_UZ.

Jeżeli podatek jest obliczany od sumy marż uzyskanych przy poszczególnych usługach turystyki zgodnie z art. 119 ustawy, świadczonych w danym okresie rozliczeniowym, podstawa opodatkowania za dany okres rozliczeniowy jest równa sumie poszczególnych wartości marż (dodatnich i ujemnych) pomniejszonej o podatek należny od tej sumy, natomiast podatek należny za dany okres rozliczeniowy nie stanowi sumy poszczególnych wysokości podatku, lecz powinien być obliczony od sumy poszczególnych wartości marż.

W przypadku gdy tak ustalona podstawa opodatkowania za dany okres rozliczeniowy jest wartością ujemną, nie ma możliwości wykazania ujemnego podatku należnego (przy marży ujemnej podatek wynosi „0.00”).

Należy zauważyć, że w przypadku dostawy towarów rozliczanej na zasadach marży na podstawie art. 120 ust. 4 ustawy, podatnik dokonujący dostawy towarów używanych, dzieł sztuki, przedmiotów kolekcjonerskich lub antyków nabytych uprzednio przez tego podatnika w ramach prowadzonej działalności, w celu odprzedaży, podstawą opodatkowania podatkiem jest marża stanowiąca różnicę między kwotą sprzedaży a kwotą nabycia, pomniejszona o kwotę podatku. Natomiast, zgodnie z art. 120 ust 5 ustawy, jeżeli rodzaj poszczególnych przedmiotów kolekcjonerskich lub specyfika ich dostaw czyni skomplikowanym lub niemożliwym określenie marży zgodnie z ust. 4, podatnik może,
za zgodą naczelnika urzędu skarbowego, obliczać marżę jako różnicę pomiędzy łączną wartością dostaw a łączną wartością nabyć określonego rodzaju przedmiotów kolekcjonerskich w okresie rozliczeniowym. Zgodnie z treścią art. 120 ust 7 ustawy jeżeli w przypadkach, o których mowa w ust. 5, łączna wartość nabyć określonego rodzaju przedmiotów kolekcjonerskich jest w okresie rozliczeniowym wyższa od łącznej wartości dostaw takich przedmiotów, różnica ta podwyższa łączną wartość nabyć przedmiotów kolekcjonerskich w następnym okresie rozliczeniowym.

eprasa.pl d145e88633

UWAGA

Sprzedaż ewidencjonowaną przy użyciu kasy rejestrującej oraz sprzedaż nieudokumentowaną fakturami i nieobjętą obowiązkiem prowadzenia ewidencji sprzedaży przy użyciu kasy rejestrującej **należy wykazać w ewidencji w wysokościach zbiorczych w podziale na stawki podatku oraz sprzedaż zwolnioną od podatku**.

UWAGA

W ewidencji sprzedaży istnieje możliwość zbiorczego wykazywania paragonów z NIP do kwoty 450 zł, wystawionych zgodnie z art. 106e ust. 5 pkt 3 ustawy, oraz faktur dokumentujących przejazd autostradą płatną lub przejazd na dowolną odległość, wystawianych w formie biletu jednorazowego przez podatników uprawnionych do świadczenia usług polegających na przewozie osób: kolejami normalnotorowymi, taborem samochodowym, statkami pełnomorskimi, środkami transportu żeglugi śródlądowej i przybrzeżnej, promami, samolotami i śmigłowcami.

eprasa.pl d145e88633

SprzedazCtrl dla JPK_V7M i JPK_V7K

Struktura sum kontrolnych dla ewidencji w zakresie podatku należnego dla JPK_V7M i JPK_V7K

Schemat 9. **Struktura sum kontrolnych dla ewidencji w zakresie podatku należnego dla JPK_V7M i JPK_V7K**.

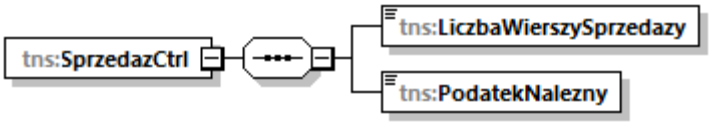

UWAGA

W przypadku tzw. ewidencji „zerowej” (brak transakcji sprzedaży w okresie rozliczeniowym) należy wykazać w LiczbaWierszySprzedazy wartość „0” oraz w PodatekNalezny wartość „0.00”.

Tabela 9. **Opis struktury sum kontrolnych dla ewidencji w zakresie podatku należnego dla JPK_V7M i JPK_V7K.**

Nazwa pola	Opis pola
LiczbaWierszySprzedazy	Liczba wierszy ewidencji w zakresie podatku należnego w okresie, którego dotyczy JPK_VAT. Jeżeli ewidencja nie zawiera wierszy należy wykazać „0”.
PodatekNalezny	Podatek należny według ewidencji w okresie, którego dotyczy JPK_VAT, obliczona jako suma kwot z K_16, K_18, K_20, K_24, K_26, K_28, K_30, K_32, K_33 i K_34 pomniejszona o kwotę z K_35, K_36 i K_360, z wyłączeniem faktur oznaczonych FP. Jeżeli w ewidencji nie wypełniono żadnego ze wskazanych elementów, wówczas należy wykazać „0.00”.

eprasa.pl d145e88633

ZakupWiersz dla JPK_V7M i JPK_V7K

Struktura ewidencji w zakresie podatku naliczonego dla JPK_V7M i JPK_V7K

Schemat 10. **Struktura ewidencji w zakresie podatku naliczonego dla JPK_V7M i JPK_V7K (od pola LpZakupu do pola IMP).**

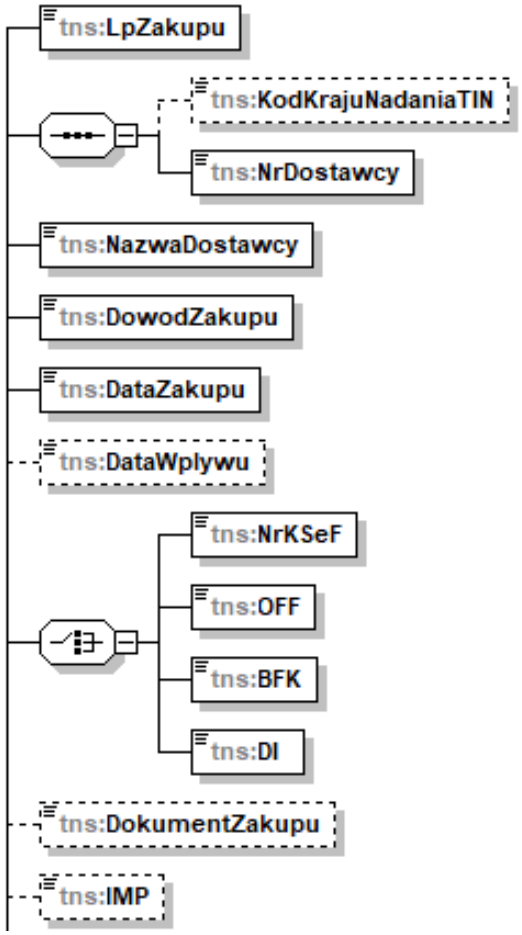

Tabela 10. **Opis struktury ewidencji w zakresie podatku naliczonego dla JPK_V7M i JPK_V7K (od pola LpZakupu do pola IMP).**

Nazwa pola	Opis pola
LpZakupu	Liczba porządkowa wiersza ewidencji w zakresie podatku naliczonego. W następujących po sobie wierszach podaje się kolejną liczbę naturalną począwszy od 1.
KodKrajuNadaniaTIN	Kod kraju nadania numeru, za pomocą którego dostawca lub usługodawca jest zidentyfikowany na potrzeby podatku lub podatku od wartości dodanej (pole opcjonalne).

eprasa.pl d145e88633

	Podaje się literowy kod kraju, w którym dostawca lub usługodawca (kontrahent) jest zidentyfikowany na potrzeby podatku lub podatku od wartości dodanej. W przypadku braku numeru TIN dostawcy lub usługodawcy – pole pozostaje puste. *Przykład dla kontrahenta z Austrii: AT* *Przykład dla kontrahenta z Irlandii Północnej w zakresie transakcji towarowych: XI*
NrDostawcy	Numer, za pomocą którego dostawca lub usługodawca jest zidentyfikowany na potrzeby podatku lub podatku od wartości dodanej (wyłącznie kod cyfrowo-literowy). Podaje się numer, za pomocą którego dostawca lub usługodawca (kontrahent) jest zidentyfikowany na potrzeby podatku lub podatku od wartości dodanej bez literowego kodu kraju. *Przykład dla kontrahenta z Austrii: U99999999* W przypadku faktur VAT-RR wykazuje się NIP lub PESEL dostawcy towarów lub usługodawcy. W przypadku braku - w polu tym należy wpisać „BRAK”.
NazwaDostawcy	Imię i nazwisko lub nazwa dostawcy lub usługodawcy. Podaje się imię i nazwisko lub nazwę dostawcy lub usługodawcy z faktur i dokumentów lub imię i nazwisko lub nazwę nadawcy lub eksportera w przypadku zgłoszenia celnego, rozliczenia zamknięcia lub decyzji, o których mowa w art. 33 ust. 2 i 3 oraz art. 34 ustawy i deklaracji importowej, o której mowa w art. 33b ustawy. W przypadku braku - w polu tym należy wpisać „BRAK”.
DowodZakupu	Numer dowodu zakupu. Podaje się numer dokumentu, odpowiednio faktury lub faktury korygującej, dokumentu, numer zgłoszenia celnego, rozliczenia zamknięcia, deklaracji importowej lub decyzji.
DataZakupu	Data wystawienia dowodu zakupu.

eprasa.pl d145e88633

	Podaje się datę wystawienia dokumentu, odpowiednio faktury lub faktury korygującej, dokumentu, zgłoszenia celnego, rozliczenia zamknięcia, deklaracji importowej lub decyzji.
DataWplywu	Data otrzymania dowodu zakupu (pole opcjonalne). Podaje się datę otrzymania dowodu zakupu, o ile jest inna niż DataZakupu. W przypadku tożsamej daty zakupu i daty otrzymania - pole pozostaje puste.
Dane z faktur lub oznaczenia dotyczące występowania faktur w Krajowym Systemie e-Faktur	Numer identyfikujący fakturę w KSeF lub oznaczenie wskazujące na powód braku numeru KSeF: • **NrKSeF -** Numer identyfikujący fakturę w Krajowym Systemie e-Faktur; • **OFF -** Faktura, o której mowa w art. 106nf ust. 1 ustawy, która na dzień złożenia ewidencji nie posiada numeru identyfikującego tę fakturę w Krajowym Systemie e-Faktur; • **BFK -** Faktura elektroniczna lub faktura w postaci papierowej; • **DI -** Dowód inny niż faktura. Należy wprowadzić numer KSeF albo wybrać oznaczenie.
DokumentZakupu	Oznaczenie dowodu zakupu (pole opcjonalne). Wykazuje się przez wybór odpowiedniego oznaczenia dowodu, w przypadku wystąpienia w danym okresie rozliczeniowym określonego dowodu zakupu: • **MK -** w przypadku faktury wystawionej przez podatnika będącego dostawcą lub usługodawcą, który wybrał metodę kasową rozliczeń określoną w art. 21 ustawy; • **VAT_RR** - w przypadku faktury VAT RR potwierdzającej nabycie produktów rolnych lub usług rolniczych i faktury VAT RR KOREKTA; • **WEW** - w przypadku dowodu wewnętrznego, przykład*: dokonanie rocznej korekty podatku naliczonego w związku ze zmianą współczynnika odliczenia podatku naliczonego.* W przypadku braku wymienionych oznaczeń – pole pozostaje puste.

eprasa.pl d145e88633

IMP	Oznaczenie dotyczące podatku naliczonego z tytułu importu towarów, w tym importu towarów rozliczanego zgodnie z art. 33a ustawy (pole opcjonalne). Podaje się **„1”** w przypadku wystąpienia oznaczenia. W przeciwnym przypadku - pole pozostaje puste.

UWAGA

Dane z faktur lub oznaczenia dotyczące występowania faktur w Krajowym Systemie e-Faktur

NrKSeF

pole uzupełnia się, gdy na dzień złożenia JPK_VAT faktura ma nadany nr KSeF.

OFF

Oznaczenie dotyczy faktur wystawianych w okresie trwania awarii Krajowego Systemu e-Faktur - art. **106nf ust. 1 ustawy**.

Oznaczenie to wskazuje, iż z uwagi na brak aktywności tego systemu, faktura na dzień złożenia JPK_VAT z deklaracją nie posiada numeru identyfikującego KSeF.

BFK

Oznaczenie dotyczy faktur elektronicznych i faktur w postaci papierowej wystawionych bez użycia Krajowego Systemu e-Faktur, tj. w przypadku braku obowiązkowego wystawiania faktur przy użyciu Krajowego Systemu e-Faktur.

DI

Oznaczenie dotyczy wszystkich innych przypadków dokumentów, które nie będą posiadały numeru KSeF i nie zostały przesłane do KSeF, ani nie będzie można ich oznaczyć BFK i OFF.

eprasa.pl d145e88633

Schemat 11. **Struktura ewidencji w zakresie podatku naliczonego dla JPK_V7M i JPK_V7K (od pola K_40 do pola ZakupVAT_Marza).**

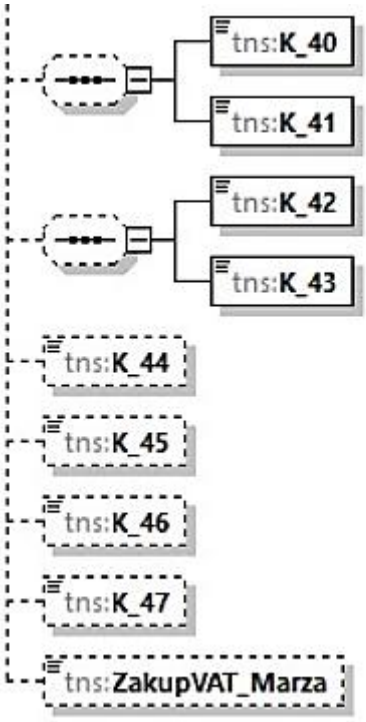

Tabela 11. **Opis struktury ewidencji w zakresie podatku naliczonego dla JPK_V7M i JPK_V7K (od pola K_40 do pola ZakupVAT_Marza).**

Nazwa pola	Opis pola
K_40	Wartość netto wynikająca z nabycia towarów i usług zaliczanych u podatnika do środków trwałych (pole opcjonalne). Podaje się wartość netto wynikającą z nabycia towarów i usług zaliczanych u podatnika do środków trwałych. W przypadku braku - pole pozostaje puste.
K_41	Wysokość podatku naliczonego przysługującego do odliczenia z podstaw określonych w art. 86 ust. 2 ustawy, na warunkach określonych w ustawie, wynikająca z nabycia towarów i usług zaliczanych u podatnika do środków trwałych (pole opcjonalne). Podaje się wysokość podatku naliczonego przysługującego do odliczenia z podstaw określonych w art. 86 ust. 2 ustawy, na warunkach określonych w ustawie, wynikającą z nabycia towarów i usług zaliczanych u podatnika do środków trwałych.

eprasa.pl d145e88633

	W przypadku braku - pole pozostaje puste.
K_42	Wartość netto wynikająca z nabycia pozostałych towarów i usług (pole opcjonalne). Podaje się wartość netto wynikającą z nabycia pozostałych towarów i usług. W przypadku braku - pole pozostaje puste.
K_43	Wysokość podatku naliczonego przysługującego do odliczenia z podstaw określonych w art. 86 ust. 2 ustawy, na warunkach określonych w ustawie, wynikająca z nabycia pozostałych towarów i usług (pole opcjonalne). Podaje się wysokość podatku naliczonego przysługującego do odliczenia z podstaw określonych w art. 86 ust. 2 ustawy, na warunkach określonych w ustawie wynikającą, z nabycia pozostałych towarów i usług. W przypadku braku - pole pozostaje puste.
K_44	Wysokość podatku naliczonego wynikająca z korekt podatku naliczonego, o których mowa w art. 90a–90c oraz art. 91 ustawy, z tytułu nabycia towarów i usług zaliczanych u podatnika do środków trwałych (pole opcjonalne). Podaje się zbiorczą wysokość podatku naliczonego wynikającą z korekt podatku naliczonego, o których mowa w art. 90a–90c oraz art. 91 ustawy, z tytułu nabycia towarów i usług zaliczanych u podatnika do środków trwałych. W przypadku braku - pole pozostaje puste.
K_45	Wysokość podatku naliczonego wynikająca z korekt podatku naliczonego, o których mowa w art. 90a–90c oraz art. 91 ustawy, z tytułu nabycia pozostałych towarów i usług (pole opcjonalne). Podaje się zbiorczą wysokość podatku naliczonego wynikającą z korekt podatku naliczonego, o których mowa w art. 90a–90c oraz art. 91 ustawy, z tytułu nabycia pozostałych towarów i usług. W przypadku braku - pole pozostaje puste.
K_46	Wysokość podatku naliczonego wynikająca z korekty podatku naliczonego, o której mowa w art. 89b ust. 1 ustawy (pole opcjonalne)

eprasa.pl d145e88633

	Podaje się wysokość podatku naliczonego wynikającą z korekty podatku naliczonego, o której mowa w art. 89b ust. 1 ustawy. Korektę podatku naliczonego ujmuje się pojedynczo, podając wszystkie elementy wymagane dla faktur dokumentujących dostawy towarów lub świadczenie usług ze znakiem „in minus”. W przypadku braku - pole pozostaje puste.
K_47	Wysokość podatku naliczonego wynikająca z korekty podatku naliczonego, o której mowa w art. 89b ust. 4 ustawy (pole opcjonalne). Podaje się wysokość podatku naliczonego wynikającą z korekty podatku naliczonego, o której mowa w art. 89b ust. 4 ustawy. Korektę podatku naliczonego ujmuje się pojedynczo, podając wszystkie elementy wymagane dla faktur dokumentujących dostawy towarów lub świadczenie usług ze znakiem „in plus”. W przypadku braku - pole pozostaje puste.
ZakupVAT_Marza	Wartość nabycia towarów i usług nabytych od innych podatników dla bezpośredniej korzyści turysty albo wartość nabycia towarów używanych, dzieł sztuki, przedmiotów kolekcjonerskich i antyków związanych ze sprzedażą opodatkowaną na zasadach marży zgodnie z art. 120 ustawy (pole opcjonalne). **WAŻNE** Faktury lub inne dokumenty otrzymane przez podatnika z tytułu nabycia towarów i usług od innych podatników dla bezpośredniej korzyści turysty w przypadku świadczenia usług opodatkowanych zgodnie z art. 119 ustawy oraz towarów używanych, dzieł sztuki, przedmiotów kolekcjonerskich i antyków związanych ze sprzedażą opodatkowaną na zasadach marży zgodnie z art. 120 ustawy należy ująć co do zasady w okresie rozliczeniowym, w którym powstaje obowiązek podatkowy z tytułu dostawy towarów lub świadczenia usług opodatkowanych na tych zasadach, z zastrzeżeniem art. 120 ust. 5 ustawy. W przypadku art. 120 ust. 5 ustawy, faktury lub inne dokumenty należy ująć w okresie rozliczeniowym w którym dokonano zakupu. Natomiast w przypadku art. 120 ust. 7 ustawy, jeżeli wartość dokonanych zakupów w okresie rozliczeniowym przewyższa wartość sprzedaży tego okresu, nadwyżkę zakupów dodaje się do zakupów dokonanych w następnym okresie rozliczeniowym. W przypadku braku - pole pozostaje puste.

eprasa.pl d145e88633

UWAGA

Podatnik wykazuje w ewidencji faktury lub inne dokumenty potwierdzające świadczenie usług i dostawę towarów, dla których zgodnie **z art. 17 ust. 1 pkt 4 i 5** ustawy podatnikiem odpowiednio jest ich usługobiorca i nabywca, a podatek należny z tego tytułu stanowi u podatnika podatek naliczony wykazany w ewidencji.

UWAGA

Nabywca oraz sprzedawca w okresie od 1 kwietnia 2023 r. do 31 grudnia 2026 r. wykazuje w ewidencji faktury lub inne dokumenty potwierdzające dostawę gazu w systemie gazowym, dostawy energii elektrycznej w systemie elektroenergetycznym i świadczenia usług w zakresie przenoszenia uprawnień do emisji gazów cieplarnianych, o których mowa w ustawie z dnia 12 czerwca 2015 r. o systemie handlu uprawnieniami do emisji gazów cieplarnianych (Dz. U. z 2024 r. poz. 1505 oraz z 2025 r. poz. 303), w zakresie w jakim stosuje zasady określone w art. 145e ust. 1 ustawy, dla których podatnikiem odpowiednio jest ich nabywca i usługobiorca, a podatek należny z tego tytułu stanowi u podatnika podatek naliczony wykazany w ewidencji.

eprasa.pl d145e88633

ZakupCtrl dla JPK_V7M i JPK_V7K

Struktura sum kontrolnych dla ewidencji w zakresie podatku naliczonego dla JPK_V7M i JPK_V7K

Schemat 12. **Struktura sum kontrolnych dla ewidencji w zakresie podatku naliczonego dla JPK_V7M i JPK_V7K.**

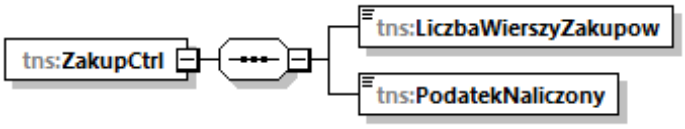

UWAGA

W przypadku tzw. ewidencji „zerowej" (brak transakcji zakupu w danym okresie) należy wykazać w LiczbaWierszyZakupow wartość „0" oraz w PodatekNaliczony wartość „0.00".

Tabela 12**. Opis struktury sum kontrolnych dla ewidencji w zakresie podatku naliczonego dla JPK_V7M i JPK_V7K.**

Nazwa pola	Opis pola
LiczbaWierszyZakupow	Liczba wierszy ewidencji zakupu w okresie, którego dotyczy JPK_VAT. W przypadku wykazania „zerowej" części ewidencyjnej wpisać „0".
PodatekNaliczony	Razem wysokość podatku naliczonego do odliczenia – suma kwot z K_41, K_43, K_44, K_45, K_46 i K_47. Jeżeli w ewidencji nie wypełniono żadnego ze wskazanych elementów, wówczas należy wykazać „0.00".

eprasa.pl d145e88633

Deklaracja

Struktura elementu Deklaracja dla JPK_V7M i JPK_V7K

Schemat 13. **Struktura elementu Deklaracja dla JPK_V7M i JPK_V7K.**

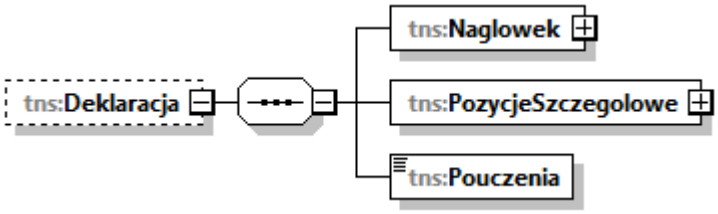

Tabela 13. **Opis struktury elementu Deklaracja dla JPK_V7M i JPK_V7K.**

Nazwa pola	Opis pola
Naglowek	Zawiera kod i wariant deklaracji oraz dodatkowo przy JPK_V7K dane dotyczące kwartału, za jaki jest składana część deklaracyjna.
PozycjeSzczegolowe	Zawiera dane niezbędne do obliczenia wysokości podatku należnego, obliczenia wysokości podatku naliczonego, obliczenia wysokości podatku podlegającego wpłacie do urzędu skarbowego lub wskazania nadwyżki podatku naliczonego nad należnym do przeniesienia na następny okres rozliczeniowy oraz do zwrotu podatku wraz z oznaczeniem sposobu dokonania tego zwrotu.
Pouczenia	Zawiera pouczenia podatnika.

eprasa.pl d145e88633

Naglowek w elemencie Deklaracja dla JPK_V7M i JPK_V7K

Struktura Naglowek w elemencie Deklaracja dla JPK_V7M

Schemat 14. **Struktura Naglowek w elemencie Deklaracja dla JPK_V7M**.

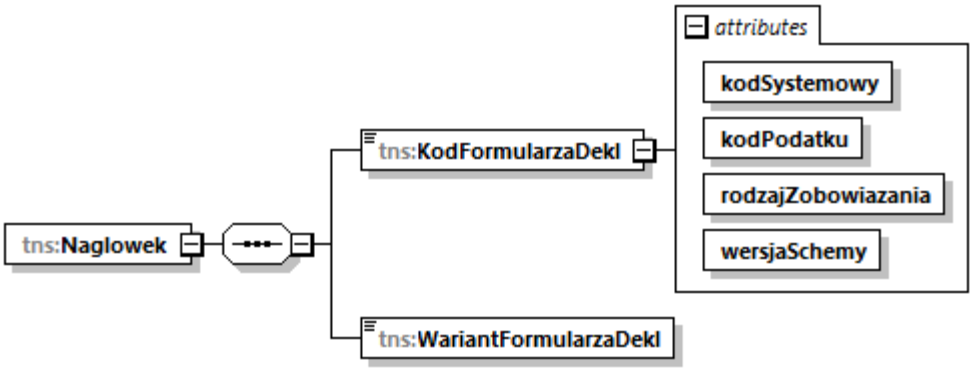

Tabela 14. **Opis struktury Naglowek w elemencie Deklaracja dla JPK_V7M.**

Nazwa pola	Opis pola
KodFormularzaDekl	Pole przechowuje cztery atrybuty elementu KodFormularzaDekl: – kodSystemowy: VAT-7 (23), – kodPodatku: VAT, – rodzajZobowiazania: Z, – wersjaSchemy: 1-0E • dla podatników składających deklarację pierwotną lub korektę deklaracji - pole jest obowiązkowe, • dla podatników składających korektę wyłącznie części ewidencyjnej, która nie wpływa na rozliczenie części deklaracyjnej - pola nie wypełnia się.
WariantFormularzaDekl	Pozycja przyjmuje wartość (23): • dla podatników składających deklarację pierwotną lub korektę deklaracji - pole jest obowiązkowe, • dla podatników składających korektę wyłącznie części ewidencyjnej, która nie wpływa na rozliczenie części deklaracyjnej - pola nie wypełnia się.

eprasa.pl d145e88633

Struktura Naglowek w elemencie Deklaracja dla JPK_V7K

Schemat 15. **Struktura Naglowek w elemencie Deklaracja dla JPK_V7K**.

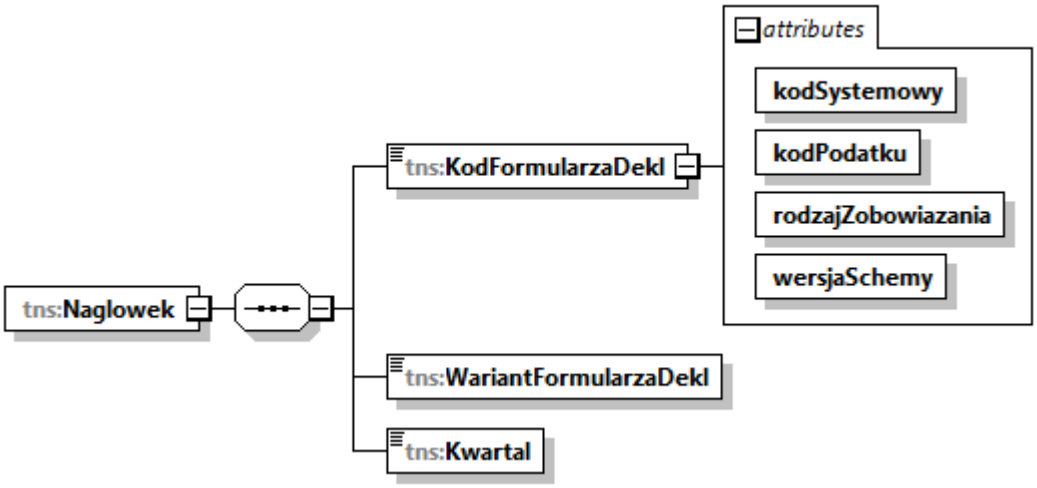

Tabela 15. **Opis struktury Naglowek w elemencie Deklaracja dla JPK_V7K.**

Nazwa pola	Opis pola
KodFormularzaDekl	Pole przechowuje cztery atrybuty elementu KodFormularzaDekl: – kodSystemowy: VAT-7K (17), – kodPodatku: VAT, – rodzajZobowiazania: Z, – wersjaSchemy: 1-0E • dla podatników składających ewidencję za pierwszy i drugi miesiąc kwartału oraz w przypadku korekty wyłącznie części ewidencyjnej za pierwszy, drugi lub trzeci miesiąc kwartału - pola nie wypełnia się, • dla podatników składających ewidencję za trzeci miesiąc kwartału razem z deklaracją oraz w przypadku korekty części deklaracyjnej - pole jest obowiązkowe.
WariantFormularzaDekl	Pozycja przyjmuje wartość (17): • dla podatników składających ewidencję za pierwszy i drugi miesiąc kwartału oraz w przypadku korekty wyłącznie części ewidencyjnej za pierwszy, drugi lub trzeci miesiąc kwartału - pola nie wypełnia się, • dla podatników składających ewidencję za trzeci miesiąc kwartału razem z deklaracją oraz

eprasa.pl d145e88633

	w przypadku korekty części deklaracyjnej - pole jest obowiązkowe.
Kwartal	Oznaczenie kwartału, za który składana jest deklaracja; pole występuje wyłącznie w schemacie JPK_V7K. Pole należy wypełnić dla trzeciego miesiąca kwartału wskazując numer kwartału, którego dotyczy JPK_V7K (np. 4).

eprasa.pl d145e88633

Pozycje szczegółowe deklaracji dla JPK_V7M i JPK_V7K

Struktura pozycji szczegółowych deklaracji dla JPK_V7M i JPK_V7K

Schemat 16**. Struktura pozycji szczegółowych deklaracji dla JPK_V7M i JPK_V7K (od pola P_10 do pola P_38).**

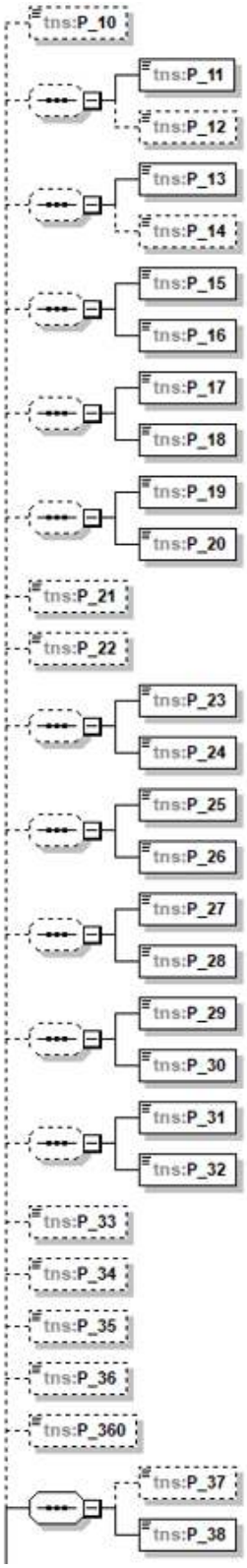

eprasa.pl d145e88633

Tabela 16. **Opis struktury pozycji szczegółowych deklaracji dla JPK_V7M i JPK_V7K (od pola P_10 do pola P_38).**

Nazwa pola	Opis pola
P_10	Zbiorcza wysokość podstawy opodatkowania z tytułu dostawy towarów oraz świadczenia usług na terytorium kraju, zwolnionych od podatku – wykazana w K_10 (pole opcjonalne). W przypadku braku - pole pozostaje puste.
P_11	Zbiorcza wysokość podstawy opodatkowania z tytułu dostawy towarów oraz świadczenia usług poza terytorium kraju – wykazana w K_11 (pole opcjonalne). W przypadku braku - pole pozostaje puste.
P_12	Zbiorcza wysokość podstawy opodatkowania z tytułu świadczenia usług, o których mowa w art. 100 ust. 1 pkt 4 ustawy – wykazana w K_12 (pole opcjonalne). W przypadku braku - pole pozostaje puste.
P_13	Zbiorcza wysokość podstawy opodatkowania z tytułu dostawy towarów oraz świadczenia usług na terytorium kraju, opodatkowanych stawką 0% – wykazana w K_13 (pole opcjonalne). W przypadku braku - pole pozostaje puste.
P_14	Zbiorcza wysokość podstawy opodatkowania z tytułu dostawy towarów, o której mowa w art. 129 ustawy – wykazana w K_14 (pole opcjonalne). W przypadku braku - pole pozostaje puste.
P_15	Zbiorcza wysokość podstawy opodatkowania z tytułu dostawy towarów oraz świadczenia usług na terytorium kraju, opodatkowanych stawką 5%, oraz korekty dokonanej zgodnie z art. 89a ust. 1 i 4 ustawy – wykazana w K_15 (pole opcjonalne). W przypadku braku - pole pozostaje puste.
P_16	Zbiorcza wysokość podatku należnego z tytułu dostawy towarów oraz świadczenia usług na terytorium kraju, opodatkowanych stawką 5%, oraz korekty dokonanej zgodnie z art. 89a ust. 1 i 4 ustawy – wykazana w K_16 (pole opcjonalne). W przypadku braku - pole pozostaje puste.
P_17	Zbiorcza wysokość podstawy opodatkowania z tytułu dostawy towarów oraz świadczenia usług na terytorium kraju, opodatkowanych stawką 7% albo 8%, oraz korekty dokonanej

eprasa.pl d145e88633

	zgodnie z art. 89a ust. 1 i 4 ustawy – wykazana w K_17 (pole opcjonalne). W przypadku braku - pole pozostaje puste.
P_18	Zbiorcza wysokość podatku należnego z tytułu dostawy towarów oraz świadczenia usług na terytorium kraju, opodatkowanych stawką 7% albo 8%, oraz korekty dokonanej zgodnie z art. 89a ust. 1 i 4 ustawy – wykazana w K_18 (pole opcjonalne). W przypadku braku - pole pozostaje puste.
P_19	Zbiorcza wysokość podstawy opodatkowania z tytułu dostawy towarów oraz świadczenia usług na terytorium kraju, opodatkowanych stawką 22% albo 23%, oraz korekty dokonanej zgodnie z art. 89a ust. 1 i 4 ustawy – wykazana w K_19 (pole opcjonalne). W przypadku braku - pole pozostaje puste.
P_20	Zbiorcza wysokość podatku należnego z tytułu dostawy towarów oraz świadczenia usług na terytorium kraju, opodatkowanych stawką 22% albo 23%, oraz korekty dokonanej zgodnie z art. 89a ust. 1 i 4 ustawy – wykazana w K_20 (pole opcjonalne). W przypadku braku - pole pozostaje puste.
P_21	Zbiorcza wysokość podstawy opodatkowania z tytułu wewnątrzwspólnotowej dostawy towarów – wykazana w K_21 (pole opcjonalne). W przypadku braku - pole pozostaje puste.
P_22	Zbiorcza wysokość podstawy opodatkowania z tytułu eksportu towarów – wykazana w K_22 (pole opcjonalne). W przypadku braku - pole pozostaje puste.
P_23	Zbiorcza wysokość podstawy opodatkowania z tytułu wewnątrzwspólnotowego nabycia towarów – wykazana w K_23 (pole opcjonalne). W przypadku braku - pole pozostaje puste.
P_24	Zbiorcza wysokość podatku należnego z tytułu wewnątrzwspólnotowego nabycia towarów – wykazana w K_24 (pole opcjonalne). W przypadku braku - pole pozostaje puste.
P_25	Zbiorcza wysokość podstawy opodatkowania z tytułu importu towarów rozliczanego zgodnie z art. 33a ustawy – wykazana w K_25 (pole opcjonalne).

eprasa.pl d145e88633

	W przypadku braku - pole pozostaje puste.
P_26	Zbiorcza wysokość podatku należnego z tytułu importu towarów rozliczanego zgodnie z art. 33a ustawy – wykazana w K_26 (pole opcjonalne). W przypadku braku - pole pozostaje puste.
P_27	Zbiorcza wysokość podstawy opodatkowania z tytułu importu usług, z wyłączeniem usług nabywanych od podatników podatku od wartości dodanej, do których stosuje się art. 28b ustawy – wykazana w K_27 (pole opcjonalne). W przypadku braku - pole pozostaje puste.
P_28	Zbiorcza wysokość podatku należnego z tytułu importu usług, z wyłączeniem usług nabywanych od podatników podatku od wartości dodanej, do których stosuje się art. 28b ustawy – wykazana w K_28 (pole opcjonalne). W przypadku braku - pole pozostaje puste.
P_29	Zbiorcza wysokość podstawy opodatkowania z tytułu importu usług nabywanych od podatników podatku od wartości dodanej, do których stosuje się art. 28b ustawy – wykazana w K_29 (pole opcjonalne). W przypadku braku - pole pozostaje puste.
P_30	Zbiorcza wysokość podatku należnego z tytułu importu usług nabywanych od podatników podatku od wartości dodanej, do których stosuje się art. 28b ustawy – wykazana w K_30 (pole opcjonalne). W przypadku braku - pole pozostaje puste.
P_31	Wysokość podstawy opodatkowania wynikająca z dostawy towarów, dla których podatnikiem jest nabywca zgodnie z art. 17 ust. 1 pkt 5 ustawy (pole opcjonalne). W przypadku braku - pole pozostaje puste. **Uwaga** Dodatkowo, w okresie od 1 kwietnia 2023 r. do 31 grudnia 2026 r. **nabywca, a także sprzedawca** podaje wysokość podstawy opodatkowania wynikającą z dostawy gazu w systemie gazowym, dostawy energii elektrycznej w systemie elektroenergetycznym i świadczenia usług w zakresie przenoszenia uprawnień do emisji gazów cieplarnianych, o których mowa w ustawie z dnia 12 czerwca

eprasa.pl d145e88633

	2015 r. o systemie handlu uprawnieniami do emisji gazów cieplarnianych (Dz. U. z 2024 r. poz. 1505 oraz z 2025 r. poz. 303), w zakresie w jakim stosuje się zasady określone w art. 145e ust. 1 ustawy.
P_32	Zbiorcza wysokość podatku należnego z tytułu dostawy towarów, dla których podatnikiem jest nabywca zgodnie z art. 17 ust. 1 pkt 5 ustawy - – wykazana w K_32 (pole opcjonalne). W przypadku braku - pole pozostaje puste. **Uwaga** Dodatkowo, w okresie od 1 kwietnia 2023 r. do 31 grudnia 2026 r. **nabywca, a także sprzedawca** podaje wysokość podatku należnego wynikającą z dostawy gazu w systemie gazowym, dostawy energii elektrycznej w systemie elektroenergetycznym i świadczenia usług w zakresie przenoszenia uprawnień do emisji gazów cieplarnianych, o których mowa w ustawie z dnia 12 czerwca 2015 r. o systemie handlu uprawnieniami do emisji gazów cieplarnianych (Dz. U. z 2024 r. poz. 1505 oraz z 2025 r. poz. 303), w zakresie w jakim stosuje się zasady określone w art. 145e ust. 1 ustawy. **WAŻNE** **W przypadku wystąpienia transakcji w pozycji P_31, w których podatek należny nie występuje, w polu należy wykazać „0.00”.**
P_33	Zbiorcza wysokość podatku należnego od towarów objętych spisem z natury, o którym mowa w art. 14 ust. 5 ustawy – wykazana w K_33 (pole opcjonalne). W przypadku braku - pole pozostaje puste.
P_34	Zbiorcza wysokość zwrotu odliczonej lub zwróconej kwoty wydanej na zakup kas rejestrujących, o którym mowa w art. 111 ust. 6 ustawy – wykazana w K_34 (pole opcjonalne). W przypadku braku - pole pozostaje puste.
P_35	Zbiorcza wysokość podatku należnego od wewnątrzwspólnotowego nabycia środków transportu, wykazana w wysokości podatku należnego z tytułu określonego w P_24, podlegająca wpłacie w terminie, o którym mowa w art. 103 ust. 3, w związku z ust. 4 ustawy – wykazana w K_35 (pole opcjonalne). W przypadku braku - pole pozostaje puste.
P_36	Zbiorcza wysokość podatku należnego od wewnątrzwspólnotowego nabycia towarów, o których mowa w art. 103 ust. 5aa ustawy,

eprasa.pl d145e88633

	podlegająca wpłacie w terminach, o których mowa w art. 103 ust. 5a i 5ac ustawy – wykazana w K_36 (pole opcjonalne). W przypadku braku - pole pozostaje puste.
P_360	Zbiorcza wysokość podatku od niezwróconej kaucji pobranej za produkty w opakowaniach na napoje objęte systemem kaucyjnym, podlegająca wpłacie przez podmiot reprezentujący, o którym mowa w art. 17b ustawy (pole opcjonalne). W przypadku braku - pole pozostaje puste.
P_37	Łączna wysokość podstawy opodatkowania. Suma kwot z P_10, P_11, P_13, P_15, P_17, P_19, P_21, P_22, P_23, P_25, P_27, P_29, P_31 (pole opcjonalne). W przypadku braku - pole pozostaje puste.
P_38	Łączna wysokość podatku należnego. Suma kwot z P_16, P_18, P_20, P_24, P_26, P_28, P_30, P_32, P_33, P_34 pomniejszona kwotę z P_35, P_36 i P_360 (pole obowiązkowe). **W przypadku braku – w polu należy wykazać „0”.**

WAŻNE

W deklaracji nie uwzględnia się wysokości podstawy opodatkowania i podatku należnego z tytułu dostawy towarów oraz świadczenia usług udokumentowanych fakturami, wystawionymi na podstawie art. 106h ust. 1 ustawy, o których mowa w art. 109 ust. 3d ustawy (oznaczonych FP).

eprasa.pl d145e88633

Schemat 17. **Struktura pozycji szczegółowych deklaracji dla JPK_V7M i JPK_V7K (od pola P_39 do pola P_48).**

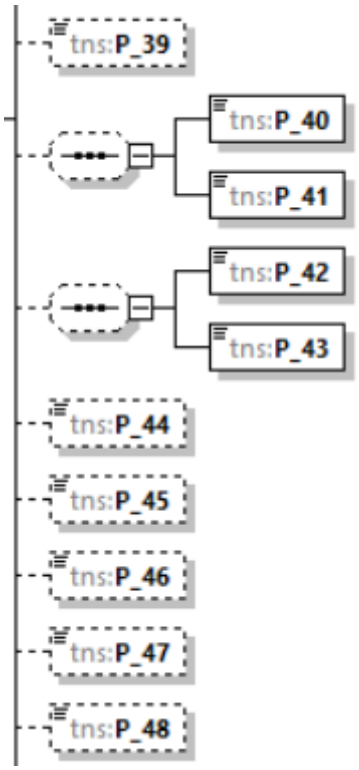

Tabela 17. **Opis struktury pozycji szczegółowych deklaracji dla JPK_V7M i JPK_V7K (od pola P_39 do pola P_48).**

Nazwa pola	Opis pola
P_39	Wysokość nadwyżki podatku naliczonego nad należnym z poprzedniej deklaracji (pole opcjonalne). Wykazuje się kwotę z P_62 z poprzedniej deklaracji lub kwotę wynikającą z decyzji. W przypadku braku - pole pozostaje puste.
P_40	Zbiorcza wartość netto z tytułu nabycia towarów i usług zaliczanych u podatnika do środków trwałych – wykazana w K_40 (pole opcjonalne). W przypadku braku - pole pozostaje puste.
P_41	Zbiorcza wysokość podatku naliczonego z tytułu nabycia towarów i usług zaliczanych u podatnika do środków trwałych – wykazana w K_41 (pole opcjonalne). W przypadku braku - pole pozostaje puste.

eprasa.pl d145e88633

P_42	Zbiorcza wartość netto z tytułu nabycia pozostałych towarów i usług – wykazana w K_42 (pole opcjonalne). W przypadku braku - pole pozostaje puste.
P_43	Zbiorcza wysokość podatku naliczonego z tytułu nabycia pozostałych towarów i usług – wykazana w K_43 (pole opcjonalne). W przypadku braku - pole pozostaje puste.
P_44	Zbiorcza wysokość podatku naliczonego z tytułu korekty podatku naliczonego od nabycia towarów i usług zaliczanych u podatnika do środków trwałych – wykazana w K_44 (pole opcjonalne). W przypadku braku - pole pozostaje puste.
P_45	Zbiorcza wysokość podatku naliczonego z tytułu korekty podatku naliczonego od nabycia pozostałych towarów i usług – wykazana w K_45 (pole opcjonalne). W przypadku braku - pole pozostaje puste.
P_46	Zbiorcza wysokość podatku naliczonego z tytułu korekty podatku naliczonego, o której mowa w art. 89b ust. 1 ustawy – wykazana w K_46 (pole opcjonalne). **WAŻNE** **Pole przyjmuje wyłącznie wartości ujemne lub „0”.** W przypadku braku - pole pozostaje puste.
P_47	Zbiorcza wysokość podatku naliczonego z tytułu korekty podatku naliczonego, o której mowa w art. 89b ust. 4 ustawy – wykazana w K_47 (pole opcjonalne). W przypadku braku - pole pozostaje puste.
P_48	Łączna wysokość podatku naliczonego do odliczenia. Suma kwot z P_39, P_41, P_43, P_44, P_45, P_46 i P_47 (pole opcjonalne). W przypadku braku - pole pozostaje puste.

eprasa.pl d145e88633

Schemat 18. **Struktura pozycji szczegółowych deklaracji dla JPK_V7M i JPK_V7K (od pola P_49 do pola P_62).**

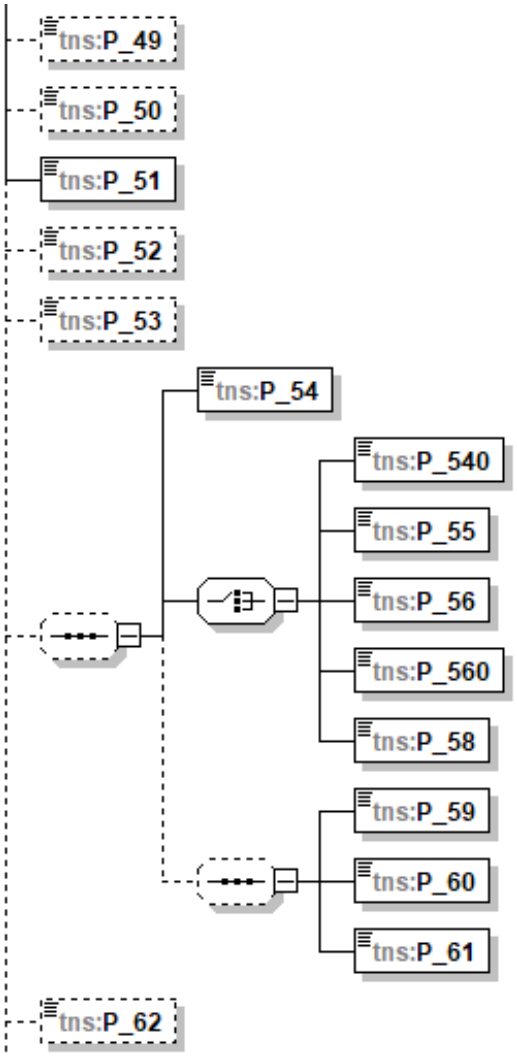

eprasa.pl d145e88633

Tabela 18. **Opis struktury pozycji szczegółowych deklaracji dla JPK_V7M i JPK_V7K (od pola P_49 do pola P_62).**

Nazwa pola	Opis pola
P_49	Kwota wydana na zakup kas rejestrujących, do odliczenia w danym okresie rozliczeniowym pomniejszająca wysokość podatku należnego (pole opcjonalne). W przypadku wystąpienia nadwyżki podatku należnego nad naliczonym - w P_49 podaje się wysokość ulgi na zakup kas rejestrujących, w części przysługującej do odliczenia w danym okresie rozliczeniowym, do wysokości tej nadwyżki. W przypadku braku - pole pozostaje puste.
P_50	Wysokość podatku objęta zaniechaniem poboru (pole opcjonalne). Podaje się wysokość podatku objętą zaniechaniem poboru na podstawie art. 22 ustawy z dnia 29 sierpnia 1997 r. – Ordynacja podatkowa (Dz. U. z 2025 r., poz. 111, z późn. zm.), do wysokości nadwyżki podatku należnego nad naliczonym pomniejszonej o wysokość ulgi na zakup kas rejestrujących, do odliczenia w danym okresie rozliczeniowym. W przypadku braku - pole pozostaje puste.
P_51	Wysokość podatku podlegająca wpłacie do urzędu skarbowego (pole obowiązkowe). **W przypadku braku – w polu należy wykazać „0”.**
P_52	Kwota wydana na zakup kas rejestrujących, do odliczenia w danym okresie rozliczeniowym przysługująca do zwrotu w danym okresie rozliczeniowym lub powiększająca wysokość podatku naliczonego do przeniesienia na następny okres rozliczeniowy (pole opcjonalne). W przypadku gdy wysokość podatku naliczonego jest większa lub równa wysokości podatku należnego w danym okresie rozliczeniowym lub wysokość ulgi na zakup kas rejestrujących jest większa od wysokości nadwyżki podatku należnego nad naliczonym – w P_52 podaje się pozostałą nieodliczoną w P_49 wysokość ulgi na zakup kas rejestrujących, przysługującą podatnikowi do zwrotu lub do odliczenia od podatku należnego za następne okresy rozliczeniowe. W przypadku braku - pole pozostaje puste.
P_53	Wysokość nadwyżki podatku naliczonego nad należnym (pole opcjonalne).

eprasa.pl d145e88633

	Podaje się również podatek naliczony, który w związku z brakiem czynności opodatkowanych podlega przeniesieniu na następny okres rozliczeniowy lub zwrotowi. W tym polu podaje się także wysokość ulgi na zakup kas rejestrujących nieodliczoną od podatku należnego w danym okresie rozliczeniowym. W przypadku braku - pole pozostaje puste.
P_54	Wysokość nadwyżki podatku naliczonego nad należnym do zwrotu na rachunek wskazany przez podatnika (pole opcjonalne). Podaje się wysokość różnicy podatku podlegającą zwrotowi na rachunek bankowy podatnika oraz do zaliczenia na poczet przyszłych zobowiązań podatkowych. W przypadku braku - pole pozostaje puste.
P_540	Zwrot na rachunek rozliczeniowy podatnika w terminie 15 dni (pole opcjonalne). Podaje się **„1”** w przypadku, wyboru zwrotu na rachunek rozliczeniowy podatnika w terminie 15 dni (art. 87 ust. 6d ustawy). W przeciwnym przypadku – pole pozostaje puste.
P_55	Zwrot na rachunek VAT podatnika w terminie 25 dni (pole opcjonalne). Podaje się **„1”** w przypadku wyboru zwrotu na rachunek VAT podatnika w terminie 25 dni od dnia złożenia rozliczenia. W przeciwnym przypadku – pole pozostaje puste.
P_56	Zwrot na rachunek rozliczeniowy podatnika w terminie 25 dni (art. 87 ust. 6 ustawy) (pole opcjonalne). Podaje się **„1”** w przypadku wyboru zwrotu w terminie 25 dni od dnia złożenia rozliczenia. W przeciwnym przypadku – pole pozostaje puste.
P_560	Zwrot na rachunek rozliczeniowy podatnika w terminie 40 dni (pole opcjonalne). Podaje się **„1”** w przypadku wyboru zwrot na rachunek rozliczeniowy podatnika w terminie 40 dni od dnia złożenia rozliczenia. W przeciwnym przypadku – pole pozostaje puste.

eprasa.pl d145e88633

P_58	Zwrot na rachunek rozliczeniowy podatnika w terminie 180 dni (pole opcjonalne). Podaje się **„1”** w przypadku wyboru zwrotu w terminie 180 dni od dnia złożenia rozliczenia. W przeciwnym przypadku – pole pozostaje puste.
P_59	Zaliczenie zwrotu podatku na poczet przyszłych zobowiązań podatkowych (pole opcjonalne). Podaje się **„1”** w przypadku wnioskowania przez podatnika o zaliczenie zwrotu podatku na poczet przyszłych zobowiązań podatkowych, zgodnie z art. 76 § 1 i art. 76b § 1 ustawy z dnia 29 sierpnia 1997 r. - Ordynacja podatkowa (Dz. U. z 2025 r., poz. 111, z późn. zm.). W przeciwnym przypadku – pole pozostaje puste.
P_60	Wysokość zwrotu do zaliczenia na poczet przyszłych zobowiązań podatkowych (pole opcjonalne). Podaje się wysokość zwrotu podatku do zaliczenia na poczet przyszłych zobowiązań podatkowych. W przypadku braku - pole pozostaje puste.
P_61	Rodzaj przyszłego zobowiązania podatkowego (pole opcjonalne). Podaje się rodzaj przyszłego zobowiązania podatkowego, na poczet którego zalicza się zwrot podatku. W przypadku braku - pole pozostaje puste.
P_62	Wysokość nadwyżki podatku naliczonego nad należnym do przeniesienia na następny okres rozliczeniowy (pole opcjonalne). W przypadku braku - pole pozostaje puste.

eprasa.pl d145e88633

Schemat 19. **Struktura pozycji szczegółowych deklaracji dla JPK_V7M i JPK_V7K (od pola P_63 do pola P_ORDZU).**

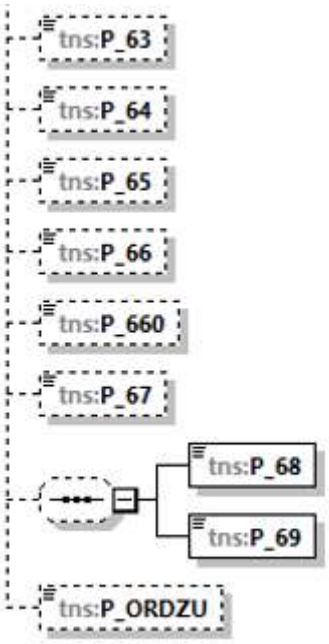

Tabela 19. **Opis struktury pozycji szczegółowych deklaracji dla JPK_V7M i JPK_V7K (od pola P_63 do pola P_ORDZU).**

Nazwa pola	Opis pola
P_63	Podatnik wykonywał w okresie rozliczeniowym czynności, o których mowa w art. 119 ustawy (pole opcjonalne). Podaje się **„1”** w przypadku świadczenia usług turystyki opodatkowanych na zasadach marży. W przeciwnym przypadku – pole pozostaje puste.
P_64	Podatnik wykonywał w okresie rozliczeniowym czynności, o których mowa w art. 120 ust. 4 lub 5 ustawy (pole opcjonalne). Podaje się **„1”** w przypadku dostawy towarów używanych, dzieł sztuki, przedmiotów kolekcjonerskich lub antyków nabytych uprzednio przez podatnika w ramach prowadzonej działalności gospodarczej, w celu odprzedaży, opodatkowanych na zasadach marży. W przeciwnym przypadku – pole pozostaje puste.
P_65	Podatnik wykonywał w okresie rozliczeniowym czynności, o których mowa w art. 122 ustawy (pole opcjonalne).

eprasa.pl d145e88633

	Podaje się **„1”** w przypadku wykonywania czynności polegających na dostawie, wewnątrzwspólnotowym nabyciu lub imporcie złota inwestycyjnego, zwolnionych od podatku zgodnie z art. 122 ust. 1 ustawy, lub gdy podatnik, będąc agentem działającym w imieniu i na rzecz innych osób, pośredniczył w dostawie takiego złota dla swojego zleceniodawcy, zgodnie z art. 122 ust. 2 ustawy. W przeciwnym przypadku – pole pozostaje puste.
P_66	Podatnik wykonywał w okresie rozliczeniowym czynności, o których mowa w art. 136 ustawy (pole opcjonalne). Podaje się **„1”** w przypadku gdy podatnik, będąc drugim w kolejności podatnikiem VAT, dokonał transakcji trójstronnej w procedurze uproszczonej. W przeciwnym przypadku – pole pozostaje puste.
P_660	Podatnik ułatwiał w okresie rozliczeniowym dokonanie czynności, o których mowa w art. 109b ust. 4 ustawy (pole opcjonalne). Podaje się **„1”,** w przypadku gdy podatnik ułatwiał w okresie rozliczeniowym dokonanie czynności, o których mowa w art. 109b ust. 4 ustawy. W przeciwnym przypadku – pole pozostaje puste.
P_67	Podatnik korzysta z obniżenia zobowiązania podatkowego, o którym mowa w art. 108d ustawy (pole opcjonalne). Podaje się **„1”** w przypadku gdy podatnik korzystał z obniżenia zobowiązania podatkowego, jeżeli zapłaty zobowiązania podatkowego dokonuje w całości z rachunku VAT w terminie wcześniejszym niż termin zapłaty podatku. W przeciwnym przypadku – pole pozostaje puste.
P_68	Zbiorcza wysokość korekty podstawy opodatkowania, o której mowa w art. 89a ust. 1 ustawy (pole opcjonalne). Podaje się wysokość korekty podstawy opodatkowania, o której mowa w art. 89a ust. 1 ustawy, która została uwzględniona w pozycjach: K_15, K_17 i K_19. W przypadku braku - pole pozostaje puste. **WAŻNE** **Pole przyjmuje wyłącznie wartości ujemne lub „0”.**

eprasa.pl d145e88633

P_69	Zbiorcza wysokość korekty podatku należnego, o której mowa w art. 89a ust. 1 ustawy (pole opcjonalne). Podaje się wysokość korekty podatku należnego, o której mowa w art. 89a ust. 1 ustawy, która została uwzględniona w pozycjach: K_16, K_18 i K_20. W przypadku braku - pole pozostaje puste. **WAŻNE** **Pole przyjmuje wyłącznie wartości ujemne lub „0”.**
P_ORDZU	Uzasadnienie przyczyn złożenia korekty (pole fakultatywne). Pole tekstowe, które zastąpiło dotychczasowy załącznik stanowiący wyjaśnienia przyczyn korekty deklaracji.

UWAGA

W przypadku deklaracji tzw. „zerowej” należy wykazać w P_38 i P_51 wartość „0”

eprasa.pl d145e88633

Pouczenia

Struktura pouczenia

Schemat 20. **Struktura pouczenia dla JPK_V7M i JPK_V7K.**

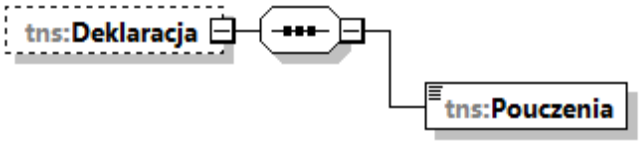

Podanie **„1”** oznacza potwierdzenie zapoznania się z treścią i akceptację poniższych pouczeń:

- W przypadku niewpłacenia w obowiązującym terminie podatku podlegającego wpłacie do urzędu skarbowego lub wpłacenia go w niepełnej wysokości niniejsza deklaracja stanowi podstawę do wystawienia tytułu wykonawczego, zgodnie z przepisami o postępowaniu egzekucyjnym w administracji. Niniejsza deklaracja stanowi podstawę do wystawienia tytułu wykonawczego również na członka grupy VAT.

- Za podanie nieprawdy lub zatajenie prawdy i przez to narażenie podatku na uszczuplenie grozi odpowiedzialność przewidziana w przepisach Kodeksu karnego skarbowego.

eprasa.pl d145e88633

Przykłady

1. **Złożenie pierwotnego pliku JPK_VAT**

Przykład 1

- ✓ **Złożenie pierwotnego pliku JPK_V7M (deklaracja i ewidencja).**

Podatnik w schemacie głównym wypełnia wszystkie elementy: **Naglowek, Podmiot1, Deklaracja** oraz **Ewidencja.**

Schemat 21. **Złożenie pierwotnego pliku JPK_V7M (deklaracja i ewidencja).**

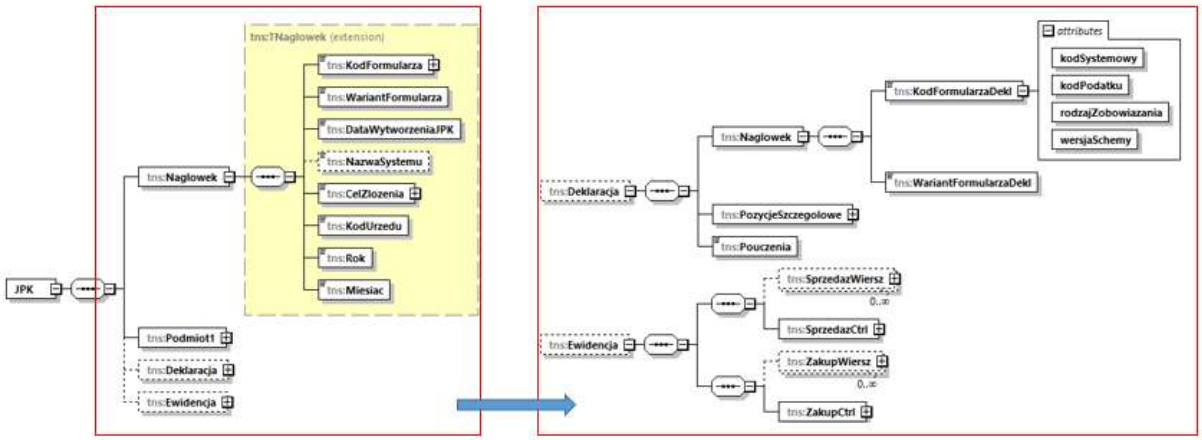

Przykład 2

- ✓ **Złożenie pierwotnego pliku JPK_V7K (ewidencja za dwa pierwsze miesiące kwartału)**

Podatnik w schemacie głównym wypełnia następujące elementy: **Naglowek, Podmiot1** oraz **Ewidencja**.

Schemat 22. **Złożenie pierwotnego pliku JPK_V7K (ewidencja za dwa pierwsze miesiące kwartału).**

eprasa.pl d145e88633

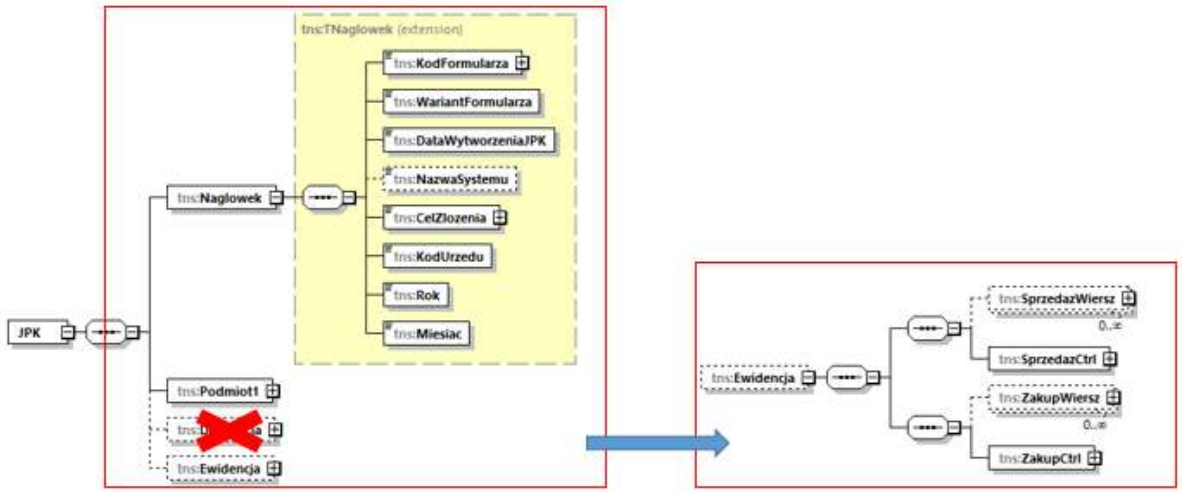

Przykład 3

- ✓ **Złożenie pierwotnego pliku JPK_V7K (ewidencja za trzeci miesiąc kwartału wraz z deklaracją za cały kwartał)**

Podatnik w schemacie głównym wypełnia wszystkie elementy: **Naglowek, Podmiot1, Deklaracja** oraz **Ewidencja.**

Schemat 23. **Złożenie pierwotnego pliku JPK_V7K (ewidencja za trzeci miesiąc kwartału wraz z deklaracją za cały kwartał).**

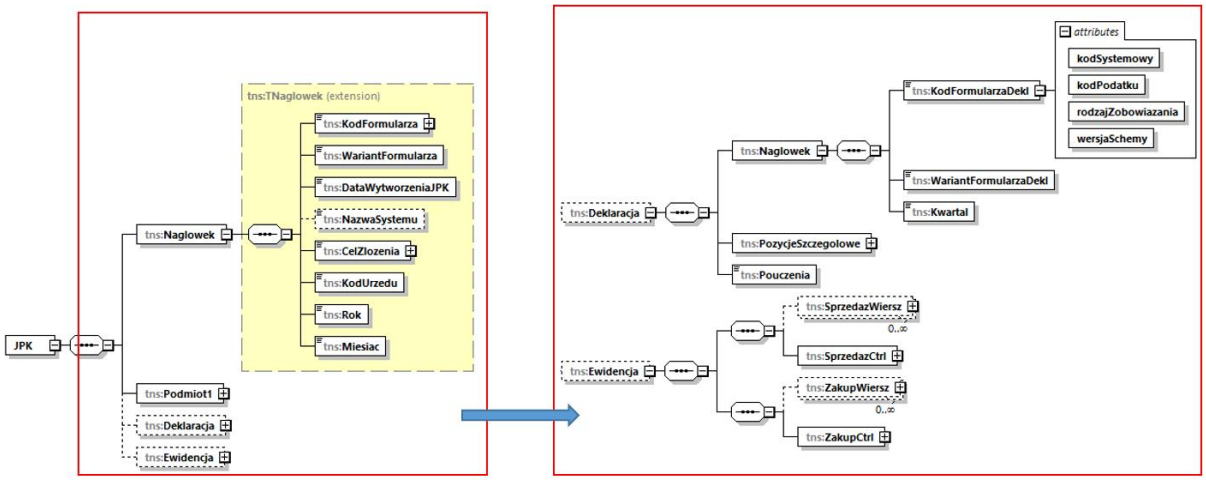

eprasa.pl d145e88633

2. Korekta pliku JPK_VAT

Korekta pliku JPK_VAT (z celem złożenia „2”) może obejmować:

1. **Ewidencję i Deklarację**
2. **Ewidencję**
3. **Deklarację**

Przykład 4

- ✓ **Korekta ewidencji w JPK_V7M**

Korygując wyłącznie ewidencję, podatnik w schemacie głównym wypełnia następujące elementy: **Naglowek, Podmiot1** oraz **Ewidencja**.

WAŻNE

Dokonanie **korekty w przesłanej ewidencji**, która nie ma wpływu na część deklaracyjną, zawartą we wspólnym pliku, **nie będzie wywoływało skutków dla rozliczenia podatku.**

Korekta pliku JPK_VAT - wyłącznie części ewidencyjnej, np. w zakresie NIP kontrahenta, nie będzie miała wpływu np. na termin zwrotu nadwyżki podatku naliczonego nad należnym wynikający z przesłanego wcześniej rozliczenia (część deklaracyjna) zawartego w pierwotnym pliku.

Schemat 24. **Korekta ewidencji w JPK_V7M.**

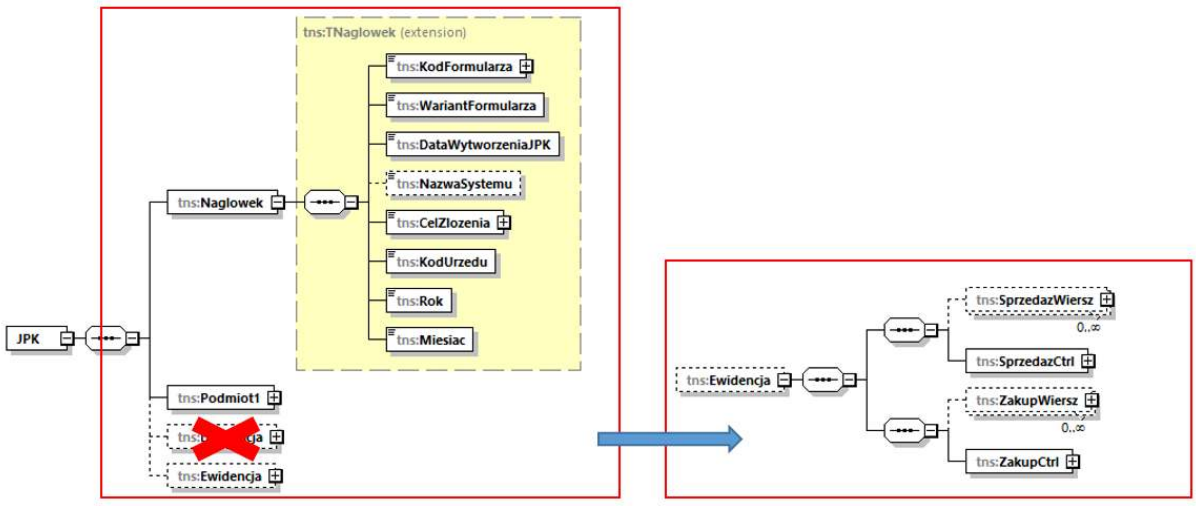

eprasa.pl d145e88633

Przykład 5

- ✓ **Korekta deklaracji w JPK_V7M**

Korygując wyłącznie deklarację, podatnik w schemacie głównym wypełnia następujące elementy: **Naglowek, Podmiot1** oraz **Deklaracja**.

WAŻNE

Dokonanie korekty wyłącznie **w części deklaracyjnej,** np. zmiana wysokości kwoty nadwyżki z poprzedniej deklaracji, nie będzie miała wpływu na dane zawarte w części ewidencyjnej.

Schemat 25.**Korekta deklaracji w JPK_V7M.**

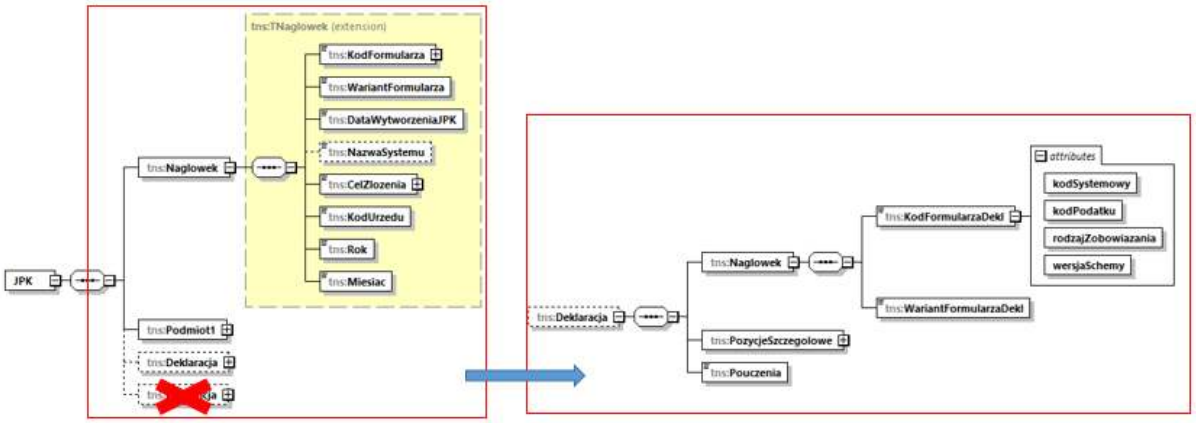

WAŻNE

Pierwotny JPK_V7K w odróżnieniu od pierwotnego JPK_V7M, w zależności od okresu składania, różni się zakresem danych, bowiem zawiera samą ewidencję lub ewidencję wraz z deklaracją.

Sposób dokonania korekty JPK_V7K, w związku z korektą ewidencji dla dwóch pierwszych miesięcy kwartału będzie wyglądać analogicznie, jak dla pierwotnych plików JPK_V7K za te okresy (patrz przykład 2).

eprasa.pl d145e88633

Przykład 6

- ✓ **Korekta ewidencji za trzeci miesiąc kwartału w JPK_V7K**

Korygując wyłącznie ewidencję, podatnik w schemacie głównym wypełnia następujące elementy: **Naglowek, Podmiot1** oraz **Ewidencja**.

Schemat 26. **Korekta ewidencji za trzeci miesiąc kwartału w JPK_V7K.**

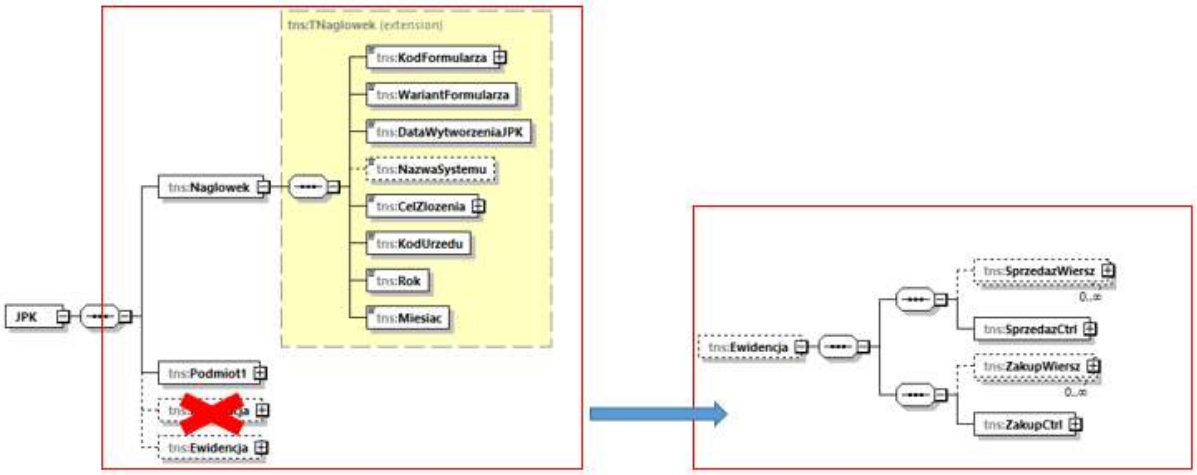

Przykład 7

- ✓ **Korekta deklaracji kwartalnej JPK_V7K (trzeci miesiąc kwartału)**

Korygując wyłącznie deklarację, podatnik w schemacie głównym wypełnia następujące elementy: **Naglowek, Podmiot1** oraz **Deklaracja**.

eprasa.pl d145e88633

Schemat 27. **Korekta deklaracji kwartalnej JPK_V7K (trzeci miesiąc kwartału).**

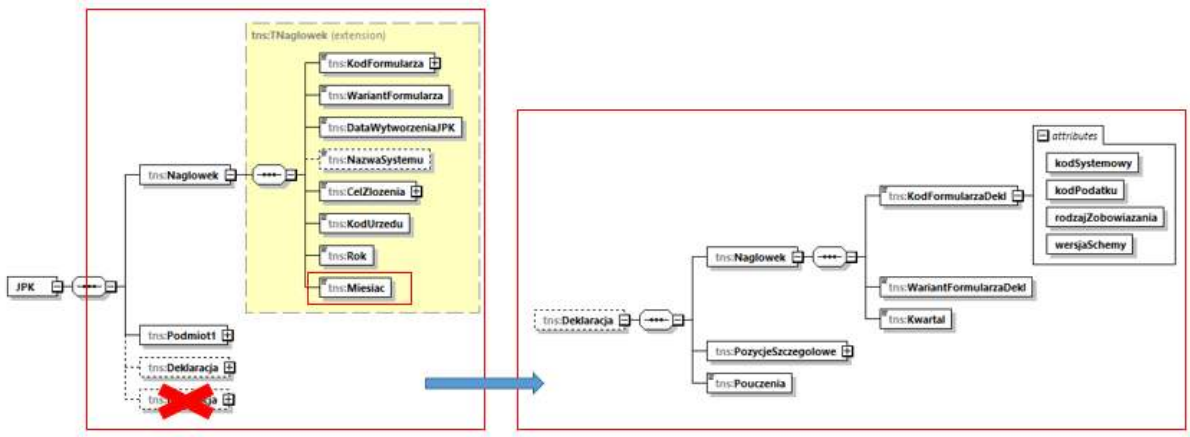

UWAGA

Z uwagi na fakt, iż pole **Miesiac** w elemencie schematu głównego **Naglowek** jest obowiązkowe, podatnik przy korekcie deklaracji wskazuje ostatni miesiąc kwartału, **tj. odpowiednio 3, 6, 9, 12.**

3. Ewidencja i deklaracja bez wpisów, tzw. „zerowa”.

Przykład 8

- ✓ **Ewidencja i deklaracja bez wpisów tzw. „zerowa” dla JPK_V7M i JPK_V7K**

Jeżeli w ewidencji oraz deklaracji za dany miesiąc/kwartał podatnik nie dokonał żadnej transakcji mającej wpływ na podatek od towarów i usług, należy złożyć **tzw. zerowy JPK_VAT**, w którym należy:

1. W elemencie **Deklaracja** w polach P_38 i P_51 wykazać **„0”.**
2. W elemencie **LiczbaWierszySprzedazy** oraz **LiczbaWierszyZakupow** wykazać **„0”.**
3. W elemencie **PodatekNalezny** oraz **PodatekNaliczony** wykazać **„0.00”.**

eprasa.pl d145e88633

Schemat 28. **Deklaracja oraz ewidencja bez wpisów tzw. „zerowa" dla JPK_V7M i JPK_V7K.**

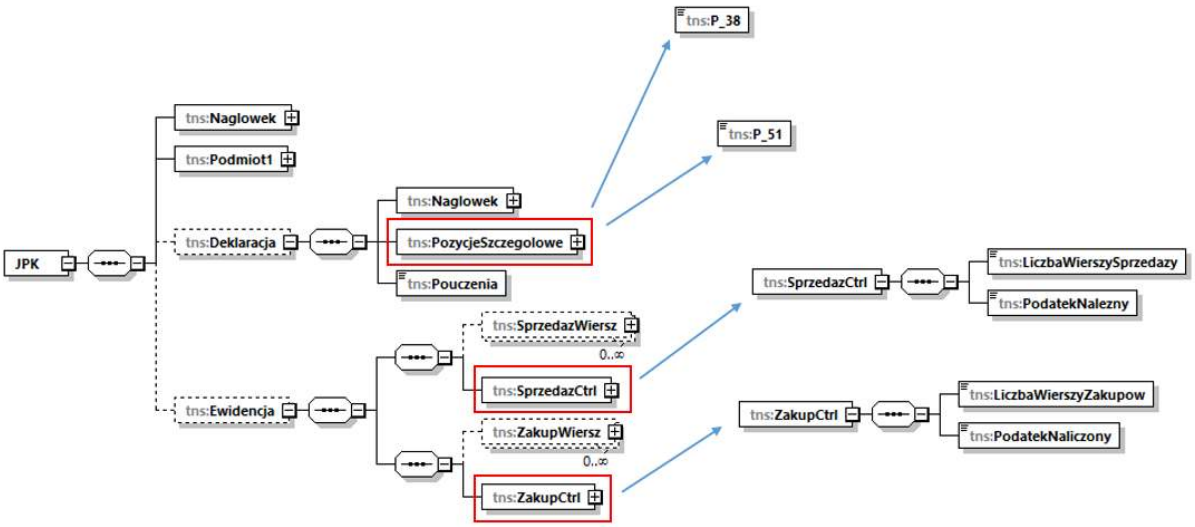

UWAGA

Zasady wypełniania nowego JPK_VAT w przypadku tzw. **„zerowej"** części deklaracyjnej i ewidencyjnej, mają również zastosowanie w przypadku wysyłania korekty części deklaracyjnej czy ewidencyjnej **do „zera".**

4. Korekta z art. 89a ustawy w nowym JPK_VAT

Przykład 9

✓ **Korekta na podstawie art. 89a ust. 1 ustawy („in minus")**

Podatnik (wierzyciel), korzystający z korekty podstawy opodatkowania oraz podatku należnego z tytułu dostawy towarów lub świadczenia usług na terytorium kraju w przypadku wierzytelności, których nieściągalność została uprawdopodobniona, zgodnie z art. 89a ust. 1 ustawy tzw. „ulga na złe długi", wypełnia dla całego dokumentu pole **KorektaPodstawyOpodt** poprzez zaznaczenie **„1".** Jednocześnie wykazuje datę upływu terminu płatności (pole **TerminPlatnosci**) oraz pojedynczo korekty podstawy opodatkowania oraz podatku należnego ze znakiem „in minus" z podziałem na stawki podatku.

eprasa.pl d145e88633

Tabela. 20. **Sposób prezentacji w ewidencji w zakresie podatku należnego dla JPK_V7M i JPK_V7K rozliczenia korekty na podstawie art. 89a ust. 1 ustawy.**

NrKontrahenta	NazwaKontrahenta	DowodSprzedazy	DataWystawienia	NrKSeF	KorektaPodstawyOpodat	TerminPlatnosci	K_19	K_20
1111111111	ABC	125/26	2026-02-01	1111111111-20260201-2C53E1BFBC51-E9	1	2026-02-14	-1000.00	-230.00

Następnie w deklaracji w polu P_68 i P_69 podaje się ze znakiem „in minus" odpowiednio zbiorczą wysokość korekty podstawy opodatkowania oraz podatku należnego, o której mowa w art. 89a ust. 1 ustawy, która została uwzględniona w pozycjach od K_15 do K_20.

Przykład 10

- ✓ **Korekta na podstawie art. 89a ust. 4 ustawy („in plus")**

W przypadku gdy po złożeniu deklaracji podatkowej, w której dokonano korekty, o której mowa w art. 89a ust. 1, należność zastała uregulowana lub zbyta w jakiejkolwiek formie, wierzyciel obowiązany jest do zwiększenia podstawy opodatkowania oraz kwoty podatku należnego w rozliczeniu za okres, w którym należność została uregulowana lub zbyta zgodnie z art. 89a ust. 4 ustawy. Wówczas w ewidencji wierzyciel wypełnia dla całego dokumentu pole **KorektaPodstawyOpodt** poprzez zaznaczenie **„1".** Jednocześnie wpisuje datę uregulowania lub zbycia należności (pole **DataZaplaty**) oraz wykazuje pojedynczo korekty podstawy opodatkowania oraz podatku należnego ze znakiem „in plus" z podziałem na stawki podatku.

Tabela. 21. **Sposób prezentacji w ewidencji w zakresie podatku należnego dla JPK_V7M i JPK_V7K rozliczenia korekty na podstawie art. 89a ust. 4 ustawy.**

NrKontrahenta	NazwaKontrahenta	DowodSprzedazy	DataWystawienia	NrKSeF	KorektaPodstawyOpodat	DataZaplaty	K_19	K_20
1111111111	ABC	125/26	2026-02-01	1111111111-20260201-2C53E1BFBC51-E9	1	2026-06-14	1000.00	230.00

eprasa.pl d145e88633

5. **Sposób prezentacji w ewidencji w zakresie podatku należnego i naliczonego dla JPK_V7M i JPK_V7K dostawy towarów i świadczenia usług, opodatkowanych na zasadach marży zgodnie z art. 119 i art. 120 ustawy**.

Przykład 11

- ✓ **Świadczenie usług turystyki, opodatkowane na zasadach marży zgodnie z art. 119 ustawy – oznaczony MR_T.**

Jeżeli podatek ustalany jest od sumy marż uzyskanych na poszczególnych usługach turystyki, podatnik w ewidencji sprzedaży rejestruje na podstawie dowodu wewnętrznego (**WEW - Dowód wewnętrzny**), z opisem procedury (**MR_T** - **Świadczenie usług turystyki, opodatkowane na zasadach marży zgodnie z art. 119 ustawy),** podstawę opodatkowania, tj. wartość marży pomniejszoną o podatek należny i wartość podatku, w polach właściwych dla sprzedaży według odpowiednych stawek podatku. Następnie także po stronie sprzedaży podatnik ewidencjonuje faktyczne dokumenty sprzedaży z opisem procedury (**MR_T)**, z podaniem danych kontrahenta, daty i numeru dokumentu sprzedaży, wpisując wartość brutto w polu **SprzedazVAT_Marza** dotyczącym świadczenia usług opodatkowanych na zasadach marży, zgodnie z art. 119 ustawy.

Tabela 22. **Sposób prezentacji w ewidencji w zakresie podatku należnego dla JPK_V7M i JPK_V7K rozliczenia marży zgodnie z art. 119 ustawy (liczona sumą marż).**

NrKontrahenta	NazwaKontrahenta	DowodSprzedazy	DataWystawienia	NrKSeF	DI	TypDokumentu	MR_T	K_19	K_20	SprzedazVAT_Marza
1111111111	ABC	125/26	2026-02-01	1111111111-20260201-2C53E1BFBC51-E9		1	1			2250.00
2222222222	DEF	126/26	2026-02-01	2222222222-20260201-2C53E1BFBC52-E7			1			2250.00
BRAK	BRAK	W/60/22	2026-02-01		1	WEW	1	175.00	40.25	

Jeżeli podatek ustalany jest od marży jednostkowej, podatnik w ewidencji sprzedaży rejestruje na podstawie faktycznego dokumentu sprzedaży, z podaniem danych kontrahenta, z opisem procedury (**MR_T** - **Świadczenie usług turystyki, opodatkowane na zasadach marży zgodnie z art. 119 ustawy),** podstawę opodatkowania, tj. wartość marży pomniejszoną o podatek należny, i wartość podatku w polach właściwych dla sprzedaży według odpowiednych stawek podatku.

Natomiast faktyczną wartość brutto wykazuje w polu **SprzedazVAT_Marza** dotyczącym dostawy towarów opodatkowanych na zasadzie marży, zgodnie z art. 119 ustawy.

Tabela 23. **Sposób prezentacji w ewidencji w zakresie podatku należnego dla JPK_V7M i JPK_V7K rozliczenia marży zgodnie z art. 119 ustawy (dla marży jednostkowej).**

eprasa.pl d145e88633

NrKontrahenta	NazwaKontrahenta	DowodSprzedazy	DataWystawienia	BFK	TypDokumentu	MR_T	K_19	K_20	SprzedazVAT_Marza
BRAK	ABC	125/26	2026-02-01	1		1	-500.00	0.00	2250.00

WAŻNE

W deklaracji nie uwzględnia się wartości ujemnej podstawy opodatkowania w przypadku świadczenia usług opodatkowanych na zasadach marży, zgodnie z art. 119 ustawy (oznaczonych MR_T).

Następnie po stronie zakupu (tabela poniżej) podatnik ewidencjonuje dokumenty zakupu towarów i usług będące podstawą wyliczenia marży z podaniem danych kontrahenta, numeru dokumentu zakupu, wpisując wartość brutto w polu **ZakupVAT_Marza** dotyczącym nabycia towarów i usług związanych ze sprzedażą opodatkowaną na zasadach marży, zgodnie z art. 119 ustawy.

Tabela 24. **Sposób prezentacji w ewidencji w zakresie podatku naliczonego dla JPK_V7M i JPK_V7K rozliczenia marży zgodnie z art. 119 ustawy.**

NrDostawcy	NazwaDostawcy	DowodZakupu	DataZakupu	NrKSeF	ZakupVAT_Marza
1111111111	ABC	125/26	2026-02-01	1111111111-20260201-2C53E1BFBC51-E9	2250.00
2222222222	FGH	126/26	2026-02-01	2222222222-20260201-2C53E1BFBC52-E7	834.75

Przykład 12

- ✓ **Dostawy towarów używanych, dzieł sztuki, przedmiotów kolekcjonerskich i antyków, opodatkowanych na zasadach marży zgodnie z art. 120 ustawy - oznaczony MR_UZ.**

Podatnik w ewidencji sprzedaży rejestruje na podstawie faktycznego dokumentu sprzedaży, z podaniem danych kontrahenta, z opisem procedury (**MR_UZ** - **Dostawy towarów używanych, dzieł sztuki, przedmiotów kolekcjonerskich i antyków, opodatkowanych na zasadach marży zgodnie z art. 120 ustawy),** podstawę opodatkowania, tj. wartość marży pomniejszoną o podatek należny, i wartość podatku, w polach właściwych dla sprzedaży według odpowiednich stawek podatku.

Natomiast faktyczną wartość brutto wykazuje w polu **SprzedazVAT_Marza** dotyczącym dostawy towarów opodatkowanych na zasadach marży, zgodnie z art. 120 ustawy.

eprasa.pl d145e88633

Tabela 25. **Sposób prezentacji w ewidencji w zakresie podatku należnego dla JPK_V7M i JPK_V7K rozliczenia marży zgodnie z art. 120 ust. 4 ustawy.**

NrKontrahenta	NazwaKontrahenta	DowodSprzedazy	DataWystawienia	BFK	MR_UZ	K_19	K_20	SprzedazVAT_Marza
BRAK	ABC	125/26	2026-02-01	1	1	175.00	40.25	2250.00

W odniesieniu do przedmiotów kolekcjonerskich, jeżeli podatnik za zgodą naczelnika urzędu skarbowego oblicza różnicę pomiędzy łączną wartością dostaw a łączną wartością nabyć określonego rodzaju przedmiotów kolekcjonerskich w okresie rozliczeniowym, zapisów w ewidencji sprzedaży dokonuje analogicznie, jak w przypadku MR_T (gdzie podatek ustalany jest od sumy marż uzyskanych na poszczególnych usługach turystyki) na podstawie dowodu wewnętrznego oraz faktycznych dokumentów sprzedaży.

Tabela 26. **Sposób prezentacji w ewidencji w zakresie podatku należnego dla JPK_V7M i JPK_V7K rozliczenia marży zgodnie z art. 120 ust. 5 ustawy.**

NrKontrahenta	NazwaKontrahenta	DowodSprzedazy	DataWystawienia	NrKSeF	DI	TypDokumentu	MR_UZ	K_19	K_20	SprzedazVAT_Marza
1111111111	ABC	125/26	2026-02-01	1111111111-20260201-2C53E1BFBC51-E9			1			1949.00
2222222222	FGH	126/26	2026-02-01	2222222222-20260201-2C53E1BFBC52-E7			1			5642.00
BRAK	BRAK	W/60/26	2026-02-01		1	WEW	1	1175.00	270.25	

Następnie po stronie zakupu (tabela poniżej) podatnik ewidencjonuje dokumenty zakupu towarów i usług będące podstawą wyliczenia marży z podaniem danych kontrahenta, numeru dokumentu zakupu, wpisując wartość brutto w polu **ZakupVAT_Marza** dotyczącym nabycia towarów i usług związanych ze sprzedażą opodatkowaną na zasadzie marży, zgodnie z art. 120 ust. 4 ustawy.

WAŻNE

W deklaracji nie uwzględnia się wartości ujemnej podstawy opodatkowania w przypadku dostawy towarów opodatkowanych na zasadach marży, zgodnie z art. 120 ustawy (oznaczonych MR_UZ).

Tabela 27. **Sposób prezentacji w ewidencji w zakresie podatku naliczonego dla JPK_V7M i JPK_V7K rozliczenia marży zgodnie z art. 120 ust. 4 ustawy.**

eprasa.pl d145e88633

NrDostawcy	NazwaDostawcy	DowodZakupu	DataZakupu	NrKSeF	ZakupVAT_Marza
1111111111	ABC	125/26	2026-02-01	1111111111-20260201-2C53E1BFBC51-E9	1200.00
2222222222	FGH	126/26	2026-02-01	2222222222-20260201-2C53E1BFBC52-E	834.75

W przypadku nabycia towarów i usług związanych ze sprzedażą opodatkowaną na zasadach marży, zgodnie z art. 120 ust. 5 ustawy podatnik po stronie zakupu (tabela poniżej) ewidencjonuje dokumenty zakupu towarów i usług będące podstawą wyliczenia marży z podaniem danych kontrahenta, numeru dokumentu zakupu, wpisując wartość brutto w polu **ZakupVAT_Marza.** Natomiast nadwyżkę wartości nabyć określonego rodzaju przedmiotów kolekcjonerskich z poprzedniego okresu rozliczeniowego, o której mowa w art. 120 ust 7 ustawy, podatnik ewidencjonuje na podstawie dowodu wewnętrznego.

Tabela 28. **Sposób prezentacji w ewidencji w zakresie podatku naliczonego dla JPK_V7M i JPK_V7K rozliczenia marży zgodnie z art. 120 ust. 5 ustawy.**

NrDostawcy	NazwaDostawcy	DowodZakupu	DataZakupu	NrKSeF	DI	DokumentZakupu	ZakupVAT_Marza
1111111111	ABC	125/26	2026-02-01	1111111111-20260201-2C53E1BFBC51-E9			1200.00
2222222222	FGH	126/26	2026-02-01	2222222222-20260201-2C53E1BFBC52-E			834.75
BRAK	BRAK	W/61/20	2026-02-01		1	WEW	800.75

eprasa.pl d145e88633

Spis schematów

1. Schemat 1. Struktura schematu głównego dla JPK_V7M i JPK_V7K.
2. Schemat 2. Struktura elementu Naglowek dla JPK_V7M i JPK_V7K.
3. Schemat 3. Struktura elementu Podmiot1 dla JPK_V7M i JPK_V7K.
4. Schemat 4. Struktura elementu Ewidencja dla JPK_V7M i JPK_V7K.
5. Schemat 5. Struktura ewidencji w zakresie podatku należnego dla JPK_V7M i JPK_V7K (od pola LpSprzedazy do pola TypDokumentu).
6. Schemat 6. Struktura ewidencji w zakresie podatku należnego dla JPK_V7M i JPK_V7K (od pola GTU_01 do pola GTU_13).
7. Schemat 7. Struktura ewidencji w zakresie podatku należnego dla JPK_V7M i JPK_V7K (od pola WSTO_EE do pola B_MPV_PROWIZJA).
8. Schemat 8. Struktura ewidencji w zakresie podatku należnego dla JPK_V7M i JPK_V7K (od pola KorektaPodstawyOpodt do pola SprzedazVAT_Marza).
9. Schemat 9. Struktura sum kontrolnych dla ewidencji w zakresie podatku należnego dla JPK_V7M i JPK_V7K.
10. Schemat 10. Struktura ewidencji w zakresie podatku naliczonego dla JPK_V7M i JPK_V7K (od pola LpZakupu do pola IMP).
11. Schemat 11. Struktura ewidencji w zakresie podatku naliczonego dla JPK_V7M i JPK_V7K (od pola K_40 do pola ZakupVAT_Marza).
12. Schemat 12. Struktura sum kontrolnych dla ewidencji w zakresie podatku naliczonego dla JPK_V7M i JPK_V7K.
13. Schemat 13. Struktura elementu Deklaracja dla JPK_V7M i JPK_V7K.
14. Schemat 14. Struktura Naglowek w elemencie Deklaracja dla JPK_V7M.
15. 15. Schemat 15. Struktura Naglowek w elemencie Deklaracja dla JPK_V7K.
16. Schemat 16. Struktura pozycji szczegółowych deklaracji dla JPK_V7M i JPK_V7K (od pola P_10 do pola P_38).
17. Schemat 17. Struktura pozycji szczegółowych deklaracji dla JPK_V7M i JPK_V7K (od pola P_39 do pola P_48).
18. Schemat 18. Struktura pozycji szczegółowych deklaracji dla JPK_V7M i JPK_V7K (od pola P_49 do pola P_62).
19. Schemat 19. Struktura pozycji szczegółowych deklaracji dla JPK_V7M i JPK_V7K (od pola P_63 do pola P_ORDZU).
20. Schemat 20. Struktura pouczenia dla JPK_V7M i JPK_V7K.
21. Schemat 21. Złożenie pierwotnego pliku JPK_V7M (deklaracja i ewidencja).
22. Schemat 22. Złożenie pierwotnego pliku JPK_V7K (ewidencja za dwa pierwsze miesiące kwartału).
23. Schemat 23. Złożenie pierwotnego pliku JPK_V7K (ewidencja za trzeci miesiąc kwartału wraz z deklaracją za cały kwartał).
24. Schemat 24. Korekta ewidencji w JPK_V7M.
25. Schemat 25.Korekta deklaracji w JPK_V7M.
26. Schemat 26. Korekta ewidencji za trzeci miesiąc kwartału w JPK_V7K.

eprasa.pl d145e88633

27. Schemat 27. Korekta deklaracji kwartalnej JPK_V7K (trzeci miesiąc kwartału).
28. Schemat 28. Deklaracja oraz ewidencja bez wpisów tzw. „zerowa” dla JPK_V7M i JPK_V7K.

eprasa.pl d145e88633

Spis tabel

1. Tabela 1. Opis struktury schematu głównego dla JPK_V7M i JPK_V7K.
2. Tabela 2. Opis struktury elementu Naglowek dla JPK_V7M i JPK_V7K.
3. Tabela 3. Opis struktury elementu Podmiot1 dla JPK_V7M i JPK_V7K.
4. Tabela 4. Opis struktury elementu Ewidencja dla JPK_V7M i JPK_V7K.
5. Tabela 5. Opis struktury ewidencji w zakresie podatku należnego dla JPK_V7M i JPK_V7K (od pola LpSprzedazy do pola TypDokumentu).
6. Tabela 6. Opis struktury ewidencji w zakresie podatku należnego dla JPK_V7M i JPK_V7K (od pola GTU_01 do pola GTU_13).
7. Tabela 7. Opis struktury ewidencji w zakresie podatku należnego dla JPK_V7M i JPK_V7K (od pola WSTO_EE do pola B_MPV_PROWIZJA).
8. Tabela 8. Opis struktury ewidencji w zakresie podatku należnego dla JPK_V7M i JPK_V7K (od pola KorektaPodstawyOpodt do pola SprzedazVAT_Marza).
9. Tabela 9. Opis struktura sum kontrolnych dla ewidencji w zakresie podatku należnego dla JPK_V7M i JPK_V7K.
10. Tabela 10. Opis struktury ewidencji w zakresie podatku naliczonego dla JPK_V7Mi JPK_V7K (od pola LpZakupu do pola IMP).
11. Tabela 11. Opis struktury ewidencji w zakresie podatku naliczonego dla JPK_V7M i JPK_V7K (od pola K_40 do pola ZakupVAT_Marza).
12. Tabela 12. Opis struktury sum kontrolnych dla ewidencji w zakresie podatku naliczonego dla JPK_V7M i JPK_V7K.
13. Tabela 13. Opis struktury elementu Deklaracja dla JPK_V7M i JPK_V7K.
14. Tabela 14. Opis struktury Naglowek w elemencie Deklaracja dla JPK_V7M.
15. Tabela 15. Opis struktury Naglowek w elemencie Deklaracja dla JPK_V7K.
16. Tabela 16. Opis struktury pozycji szczegółowych deklaracji dla JPK_V7M i JPK_V7K (od pola P_10 do pola P_38).
17. Tabela 17. Opis struktury pozycji szczegółowych deklaracji dla JPK_V7M i JPK_V7K (od pola P_39 do pola P_48).
18. Tabela 18. Opis struktury pozycji szczegółowych deklaracji dla JPK_V7M i JPK_V7K (od pola P_49 do pola P_62).
19. Tabela 19. Opis struktury pozycji szczegółowych deklaracji dla JPK_V7M i JPK_V7K (od pola P_63 do pola P_ORDZU).
20. Tabela 20. Sposób prezentacji w ewidencji w zakresie podatku należnego dla JPK_V7M i JPK_V7K rozliczenia korekty na podstawie art. 89a ust. 1 ustawy.
21. Tabela. 21. Sposób prezentacji w ewidencji w zakresie podatku należnego dla JPK_V7M i JPK_V7K rozliczenia korekty na podstawie art. 89a ust. 4 ustawy.
22. Tabela 22. Sposób prezentacji w ewidencji w zakresie podatku należnego dla JPK_V7M i JPK_V7K rozliczenia marży zgodnie z art. 119 ustawy (liczona sumą marż).
23. Tabela 23. Sposób prezentacji w ewidencji w zakresie podatku należnego dla JPK_V7M i JPK_V7K rozliczenia marży zgodnie z art. 119 ustawy (dla marży jednostkowej).

eprasa.pl d145e88633

24. Tabela 24. Sposób prezentacji w ewidencji w zakresie podatku naliczonego dla JPK_V7M i JPK_V7K rozliczenia marży zgodnie z art.119 ustawy .
25. Tabela 25. Sposób prezentacji w ewidencji w zakresie podatku należnego dla JPK_V7M i JPK_V7K rozliczenia marży zgodnie z art.120 ust. 4 ustawy.
26. Tabela 26. Sposób prezentacji w ewidencji w zakresie podatku należnego dla JPK_V7M i JPK_V7K rozliczenia marży zgodnie z art.120 ust. 5 ustawy.
27. Tabela 27. Sposób prezentacji w ewidencji w zakresie podatku naliczonego dla JPK_V7M i JPK_V7K rozliczenia marży zgodnie z art.120 ust. 4 i 5 ustawy.
28. Tabela 28. Sposób prezentacji w ewidencji w zakresie podatku naliczonego dla JPK_V7M i JPK_V7K rozliczenia marży zgodnie z art. 120 ust. 5 ustawy.

eprasa.pl d145e88633

Rejestr zmian

Data	Opis zmian
05.01.2026	Wersja bazowa dokumentu

eprasa.pl d145e88633

miesięcznik
BIULETYN VAT

e-dodatek
ŚCIĄGA KSIĘGOWEGO

KSeF

Jak odbierać faktury z KSeF od 1 lutego 2026 r., gdy jeszcze nie wystawiamy faktur ustrukturyzowanych

Polski podatnik, któremu nadano NIP, od 1 lutego 2026 r. odbiera faktury w KSeF, gdy sprzedawca wystawia takie faktury. Sprzedawca nie musi wydawać innych dokumentów. Podstawą do odliczenia VAT jest faktura otrzymana w KSeF. Dzień nadania numeru KSeF fakturze jest dniem jej otrzymania. Gdy podatnik zwolniony z VAT nie ma nadanego NIP, sprzedawca wydaje wizualizację faktury w sposób z nim uzgodniony.

Kogo dotyczy obowiązek odbioru faktur w KSeF?

Obowiązek ten dotyczy każdego polskiego podatnika, któremu nadano NIP.

Od 1 lutego 2026 r. podatnik, który posiada NIP, **odbiera faktury w KSeF**, jeżeli sprzedawca wystawia je jako faktury ustrukturyzowane. Nie ma znaczenia, czy nabywca sam wystawia faktury w KSeF.

⚠ Ustawodawca **nie przewidział okresu przejściowego.**

eprasa.pl d145e88633

Tylko podatnikom zwolnionym z VAT, którzy nie mają NIP, sprzedawca musi wydać wizualizację faktury oznaczoną kodami QR na ich żądanie.

Faktura w KSeF

✓ podstawa do odliczenia VAT

data otrzymania = data nadania numeru KSeF

Przedstawiamy krok po kroku, jak odebrać fakturę, gdy nie mamy programu komercyjnego

Krok 1. Wybierz narzędzie do odbierania faktur w KSeF

Od 1 lutego 2026 r. podatnik nieposiadający komercyjnego programu, który łączy się z API KSeF 2.0, może odbierać faktury w KSeF przy użyciu bezpłatnych narzędzi udostępnionych przez Ministerstwo Finansów. Są to:

- Aplikacja Podatnika KSeF – dostępna na stronie www.ksef.podatki.gov.pl,
- Aplikacja Mobilna KSeF – dostępna od 1 lutego 2026 r. do pobrania na telefon,
- Aplikacja e-mikrofirma – dostęp przez e-Urząd Skarbowy.

Krok 2. Uzyskaj dostęp do KSeF

Jeżeli posiadasz NIP, masz już podstawowe uprawnienia do korzystania z KSeF. Nie musisz zakładać konta czy składać zgłoszenia, jeśli posiadasz odpowiednie narzędzia, aby zalogować się do KSeF.

Gdy prowadzisz:

- jednoosobową działalność – potrzebujesz profilu zaufanego albo podpisu kwalifikowanego z NIP, aby zalogować się do KSeF;
- spółkę – potrzebujesz pieczęci kwalifikowanej z NIP, aby zalogować się do KSeF. Jeśli nie posiadasz pieczęci kwalifikowanej, musisz złożyć formularz ZAW-FA w urzędzie skarbowym, aby uzyskać dostęp do KSeF. W formularzu ZAW-FA wskazujesz jedną osobę, która będzie zarządzała uprawnieniami w Twojej spółce. Może to być dowolna osoba.

eprasa.pl d145e88633

Uwierzytelnienie w KSeF

- JDG
  - ✓ Profil zaufany lub podpis kwalifikowany (z NIP)

- Spółka
  - ✓ Pieczęć kwalifikowana z NIP albo formularz ZAW-FA

Jeśli chcesz, aby faktury z KSeF „ściągała" w Twoim imieniu inna osoba (np. pracownik, biuro rachunkowe), nadaj jej do tego uprawnienia.

Krok 3. Odbierz fakturę z KSeF, gdy nie otrzymałeś dokumentu poza systemem

Gdy korzystasz z darmowego narzędzia, wejdź na stronę ksef.podatki.gov.pl lub do aplikacji na telefon.

Następnie zaloguj się, korzystając z jednej z metod:

- profil zaufany lub
- podpis kwalifikowany.

Po zalogowaniu się do jednego z bezpłatnych narzędzi Ministerstwa Finansów przejdź do zakładki „Lista Faktur" – znajdziesz tam wszystkie faktury wystawione dla Ciebie w KSeF.

PAMIĘTAJ!

Sprawdź, czy faktura, która znalazła się na Twoim koncie, dotyczy Twoich zakupów. System przydziela faktury po numerze NIP, ale nie weryfikuje poprawności danych osobowych (czy wpisany numer NIP należy do podatnika).

Otrzymane faktury możesz:

- pobrać (np. w formacie PDF,)
- zapisać na telefonie lub komputerze,
- wydrukować, jeśli są potrzebne np. do rejestracji samochodu, rozliczenia dotacji albo innych spraw administracyjnych czy sądowych.

WAŻNE!

Pobrane lub wydrukowane faktury z aplikacji KSeF 2.0 automatycznie są opatrzone kodem QR oraz numerem KSeF.

eprasa.pl d145e88633

+ Krok 4. Sprawdź, czy faktura jest w KSeF, gdy otrzymałeś wizualizację lub potwierdzenie transakcji

Jeśli sprzedawca wystawia faktury w KSeF, może również wydać kupującemu, który jest podatnikiem z NIP, dokument poza KSeF. Rodzaj dokumentu zależy od tego, czy został wydany:

- **przed nadaniem numeru KSeF** – wtedy sprzedawca może przekazać tzw. potwierdzenie transakcji opatrzone kodami QR,
- **po przesłaniu faktury do KSeF** – wtedy sprzedawca może przekazać fakturę w postaci zwizualizowanej, np. jako wydruk lub plik PDF, opatrzony kodem QR z numerem KSeF.

Po zeskanowaniu kodu QR umieszczonego na potwierdzeniu transakcji lub na wizualizacji faktury możliwa jest weryfikacja, czy faktura znajduje się już w KSeF.

PAMIĘTAJ!

Zawsze sprawdzaj, czy faktura została już przesłana do KSeF. Dopóki się tam nie znajdzie, nie odliczysz VAT.

Gdy otrzymamy fakturę bez kodów QR, oznacza to, że sprzedawca dokonuje fakturowania na starych zasadach. Nadal uznajemy, że taka faktura została doręczona w dacie jej faktycznego otrzymania.

Podsumowanie

- ✓ Od 1 lutego 2026 r. każdy polski podatnik, który ma NIP, odbiera faktury w KSeF, gdy jego kontrahent wystawia faktury ustrukturyzowane.
- ✓ Podatnicy bez NIP otrzymają wizualizację faktury w wersji elektronicznej lub papierowej.
- ✓ Faktury bez kodów QR rozliczamy na dotychczasowych zasadach. Nabywca nie musi sprawdzać, czy sprzedawca może nie wystawiać faktur ustrukturyzowanych.
- ✓ Gdy otrzymasz wizualizację lub potwierdzenie transakcji, sprawdź, czy faktura jest w KSeF. Dopóki się tam nie znajdzie, nie odliczysz VAT.
- ✓ Sprawdź, czy faktura na Twoim koncie na pewno dotyczy Twoich zakupów. System nie zrobi tego za Ciebie.

PODSTAWA PRAWNA:

- ❑ art. 106gb ustawy z 11 marca 2004 r. o podatku od towarów i usług (j.t. Dz.U. z 2025 r. poz. 775; ost.zm. Dz.U. z 2025 r. poz. 1811)

eprasa.pl d145e88633